vetus

CREATOR OF BOAT SYSTEMS

2026
2027

vetus MAXWELL MAREX V-QUIPMENT Yellow

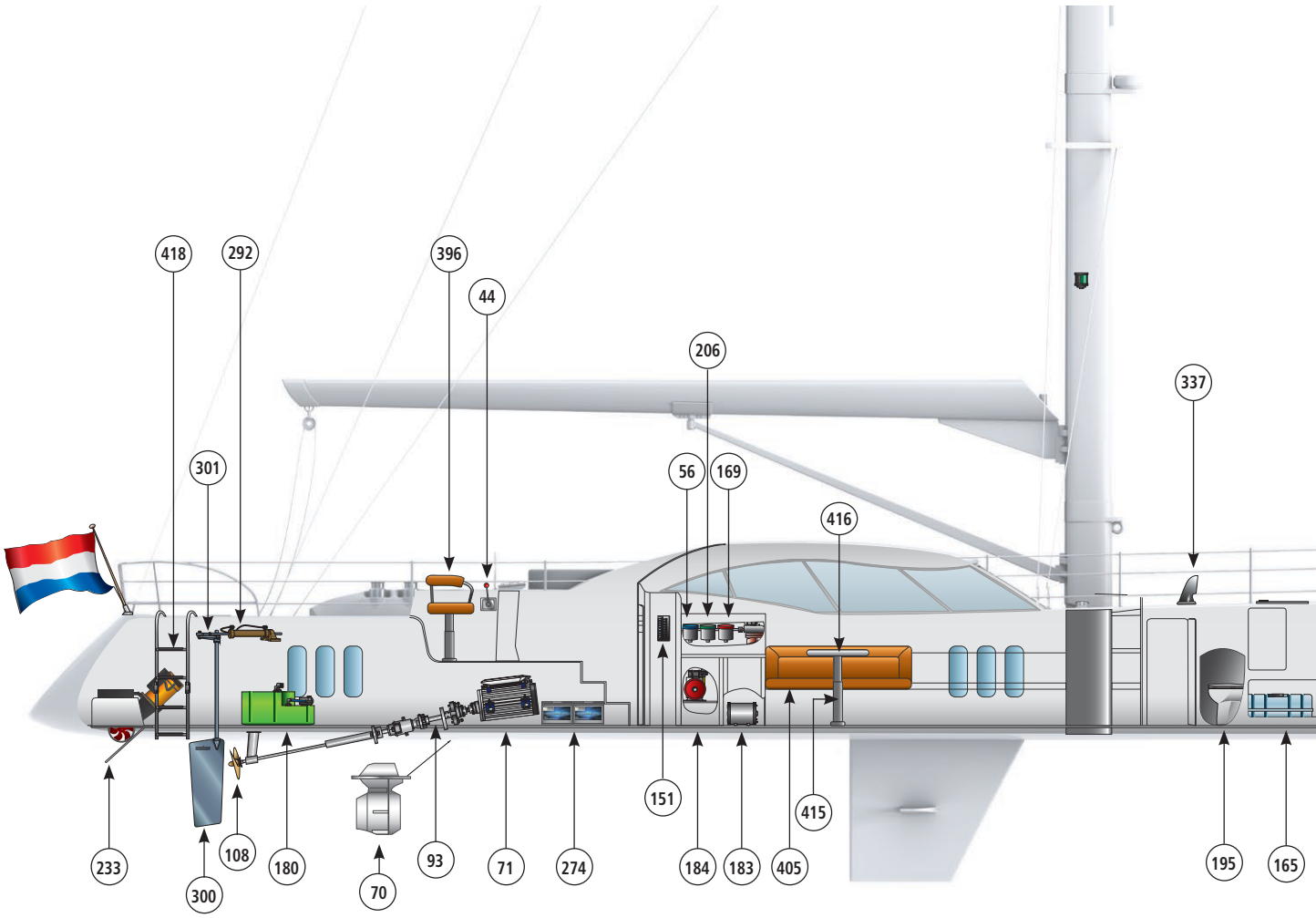
418
292
396
44
206
337
301
56
169
416
151
415
233
300
108
180
70
93
71
274
184
183
405
195
165

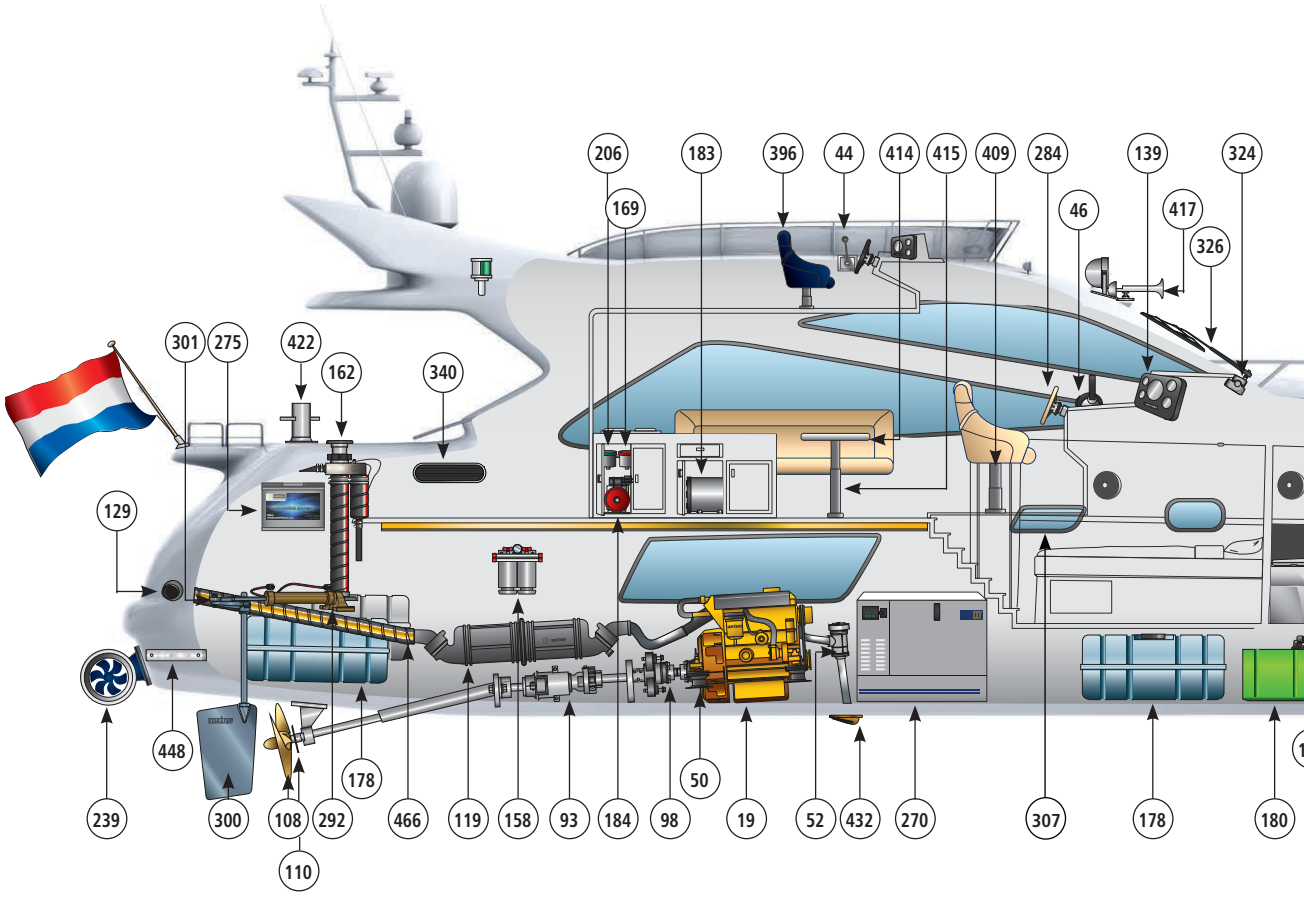
206
183
396
44
414
415
409
284
139
324
169
46
417
326
301
275
422
162
340
129
448
239
300
108
292
466
119
158
93
184
98
50
19
52
432
270
307
178
180
110

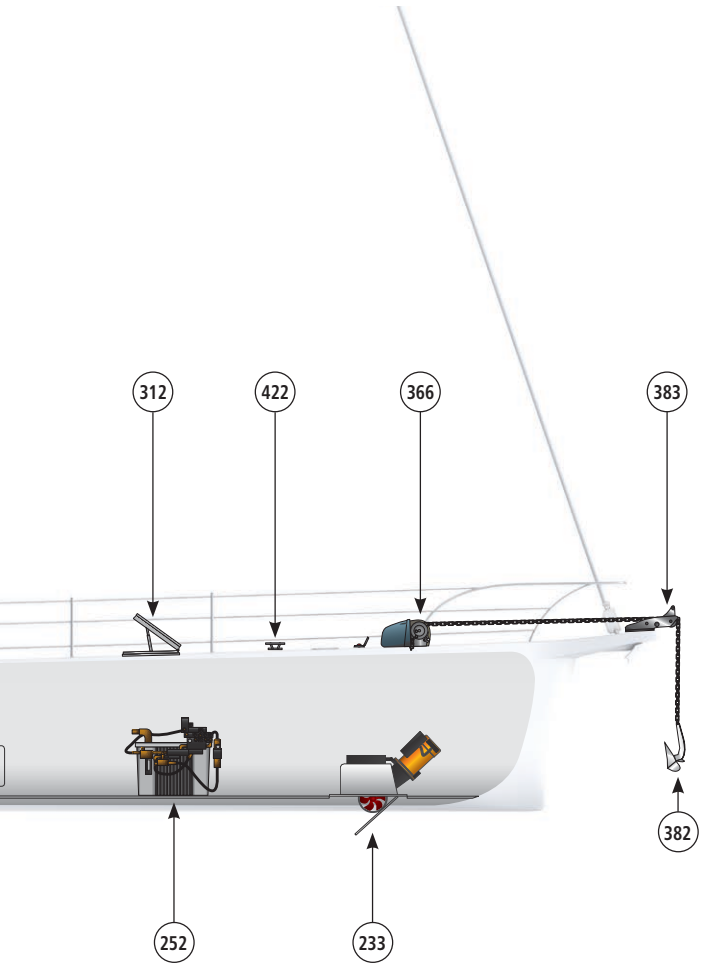

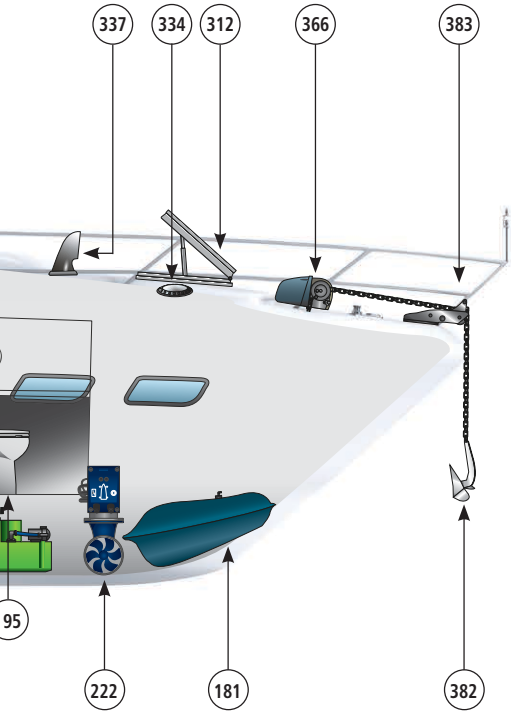

19 Motorer og rundt om motoren

63 Elektrisk og hybridfremdrift

89 Stævnrørs systemer

111 Udstødningssystemer

135 Bådinstrumenter

153 Brændstofsystemer

173 Ferskvandssystemer

191 Spildevandssystemer

217 Manøvreringssystemer

247 Power hydraulik

267 Strøm om bord

281 Styresystemer

303 Vinduessystemer

331 Ventilation

345 Maxwell Ankersystemer

393 V-Quipment

455 YellowV

VETUS, Creator of boat systems

I seks årtier har VETUS formet fremtiden for sejlads gennem avancerede bådsystemer om bord. Grundlagt i 1964 af afdøde Willem den Ouden voksede VETUS fra et lille hollandsk firma til en global leder med direkte repræsentation i 18 lande. Vores dedikerede ingeniørteams udvikler og forfiner de fleste produkter internt, hvilket giver os større kontrol over kvalitet, ydeevne og innovation. Derudover understøttes VETUS af et verdensomspændende netværk af distributører og forhandlere, hvilket sikrer, at vores produkter og ekspertise er tilgængelige for sejlsportsentusiaster og fagfolk over hele verden.

Gennem årene er denne stabile vækst gået hånd i hånd med banebrydende innovation. Store gennembrud omfatter det revolutionerende våde motorudstødningssystem fra slutningen af 1970'erne, verdens mest støjsvage bov- og agterpropeller samt den nylige lancering af hybrid- og E-DRIVE-elektriske fremdriftssystemer. Ligeledes har tilføjelsen af Maxwells avancerede ankerløsninger sat nye standarder for sikkerhed og ydeevne til søs. Disse innovationer er resultatet af specialiseret ekspertise, grundige test og en konstant stræben efter forbedring. Fra koncept til produktion er hver løsning bygget til at opfylde de højeste standarder for sikkerhed, pålidelighed og effektivitet. Denne banebrydende ånd forbliver kernen i VETUS og Maxwell, hvilket sikrer, at hvert produkt er skabt til at overgå forventningerne og imødekomme de skiftende behov hos sejlere verden over.

VETUS er din betroede leverandør og rådgivningspartner, der giver dig adgang til mere end 4.000 tekniske produkter til dit fartøj, der dækker 17 systemer og 5 mærker. Alle understøttes af vores enestående ekspertise, kundeservice og globale netværk. Dette katalog kombinerer spændende nye innovationer med gennemprøvede systemer og udstyr, valgt af sejlere og bådbyggere i årtier og løbende forfinet for at imødekomme de skiftende krav.

At vælge VETUS betyder, at du drager fordel af effektiviteten, ydeevnen og omkostningsfordelene ved komplette, fuldt kompatible løsninger, designet af en enkelt specialist for problemfri drift og samlet levering ét sted. Hver detalje er optimeret for langvarig pålidelighed.

Når vi bevæger os forbi vores 60-års jubilæum, forbliver VETUS engageret i den innovationsånd, der har drevet os fra begyndelsen. Uanset om du har brug for avancerede, sammenkoblede systemer eller individuelle komponenter, kan du stole på, at vi leverer løsninger, der fungerer fejlfrit selv under de hårdeste maritime forhold, så du kan nyde friheden og fornøjelsen ved livet på vandet. Som "skaberen af bådsystemer" fortsætter VETUS med at gøre sejlads let og bekymringsfri for entusiaster over hele verden.

Nyt specialbygget hovedkvarter

I december 2024 flyttede VETUS ind i sit nyopførte, topmoderne hovedkvarter. Den 6.500 m² store facilitet tilbyder et gennemtænkt designet kontormiljø, skabt med den nyeste viden om at maksimere medarbejdernes trivsel og fremme effektivt samarbejde.

Flytningen har fordoblet lagerkapaciteten som en del af vores vækststrategi, hvilket gør os i stand til bedre at imødekomme de skiftende behov hos VETUS' kunder. Lageret er udstyret med de nyeste automatiserede lagrings- og hentningssystemer og tilbyder betydeligt større pallekapacitet end før, hvilket gør det muligt for os at opbevare, behandle og sende produkter hurtigere og mere effektivt.

Placeringen giver også forbedrede faciliteter til at fremvise produkter og udføre test i vandet med dedikerede fortøjningspladser til VETUS-demobåde.

Vores nye CO_2-neutrale hovedkvarter afspejler vores engagement i innovation, trivsel og kundeservice. Med denne flytning er VETUS klar til at betjene kunderne bedre og opbygge en bæredygtig fremtid.

Vores mærker

Gennem årene har vi opkøbt nogle virksomheder, som hver især har bevaret deres specialisering. Vi består nu af:

VETUS - Skaberen af bådsystemer

VETUS drives af et klart mål: at gøre tiden på vandet så behagelig og bekymringsfri som muligt. Som skaber af komplette bådsystemer leverer virksomheden et omfattende udvalg af produkter designet til at fungere i perfekt harmoni. Hvert produkt testes under ekstreme forhold, er let at installere og kræver minimal vedligeholdelse for at sikre den ultimative problemfrie sejleroplevelse.

Maxwell - Ekspertise inden for ankring

Maxwell-produkter er kendt for deres pålidelighed og ydeevne i den internationale fritidsbådsindustri. Sortimentet af ankerspil, kapstaner og tilbehør er omfattende og tilbyder ankerløsninger til fartøjer fra 6 meter (20 fod) til over 125 meter (393 fod).
Takket være årtiers udvikling har virksomheden opnået et ry for kvalitet og pålidelighed og har virkelig fortjent sin position som markedsleder. Med avancerede tekniske funktioner integreret i et bredt udvalg af ankerspil kan du stole på Maxwell til at sikre din investering.

Marex - Specialfremstillede bådvinduer

Marex er et førende mærke inden for specialfremstillede bådvinduer med årtiers erfaring i branchen. Kendt for kvalitet, innovation og stilfuldt design er Marex blevet et betroet navn blandt bådebyggere og bådejere. Alle produkter er uafhængigt certificeret til at overholde Fritidsbådsdirektivet og gældende ISO-standarder, hvilket giver kunderne fuld tryghed. Marex tilbyder flere produktserier, herunder den fremragende Marex Screw-On Line, Marex Comfort Line og Marex Exclusive Line.

V-Quipment - Hjælpeudstyr til at opfylde enhver bådejers behov

V-Quipment leverer højkvalitets, pålidelige og prisvenlige bådprodukter, der passer perfekt til VETUS-bådsystemer. Sortimentet er organiseret i temagrupper: Komfort, Dækudstyr, Beslag, Pumper, Udenbord, Materialer, Tilbehør, Låse og Støtter. Alle V-Quipment-produkter er testet og godkendt af VETUS og leveres med tre års fuld garanti.

YellowV - Tilgængelige, innovative vandsportsprodukter

Fra stand up paddleboards og kajakker til oppustelige både og sjove tubes bringer YellowV's oppustelige produkter wow-faktoren. Det voksende produktsortiment henvender sig til både fladt og hvidt vand og overgår branchens standarder og forskrifter.

YANMAR Marine Recreational Business Unit

VETUS er en del af YANMAR Marine Recreational Business Unit - en af YANMARs syv hurtigt voksende divisioner, der dækker både land og hav. Inden for denne enhed finder du en komplet pakke af produkter, tjenester og ekspertise. Sammen med mærker som YANMAR, VETUS, Maxwell, Flexofold og Smartgyro leverer vi komplette løsninger til bådverdenen - fra motorer til intelligente systemer.

YANMAR Marine International (YMI) har opbygget et ry som en førende leverandør af innovative motorer og avancerede fremdriftssystemer. Deres dieselmotorer er rene, effektive, pålidelige og bygget til at holde - ideelle til både sejlbåde og motorbåde samt lette kommercielle anvendelser. Med et effektområde fra 40 til 640 hk tilbyder YMI den mest omfattende serie af common rail-dieselmotorer på markedet. Med et stærkt fokus på banebrydende teknologi og bæredygtighed er YMIs mission at levere den bedst mulige sejloplevelse for både ejere og bådebyggere.

For at gøre dette lytter vi konstant til, hvad vores kunder virkelig ønsker. Derefter omsætter vi disse behov til kreative, integrerede løsninger - med YANMAR-motoren som hjertet i det hele. Understøttet af et globalt netværk med mere end 60 datterselskaber og partnere kan vi levere alt, hvad en bådejer måtte have brug for. Uanset om det er til sejlbåde, motorbåde eller erhvervsfartøjer, er hvert produkt testet, gennemprøvet og bevist på vandet.

YANMAR Group Companies

YANMAR Marine International (YMI)

YMI er en global leder inden for innovativ maritim fremdrift og leverer de reneste, mest effektive og pålidelige dieselmotorer til sejlbåde, motorbåde og lette erhvervsfartøjer. Med en kraftfuld common rail-serie fra 40 til 640 mhp tilbyder de det mest komplette udvalg i branchen.

Smartgyro

Siden 2014 har Smartgyro redefineret livet til søs med avancerede gyro-stabilisatorer. Designet til fartøjer fra 40 til over 95 fod leverer de jævn ydeevne, nem installation og uovertruffen komfort - både til nye bygninger og ombygninger. Oplev stabilitet som aldrig før.

Flexofold

Flexofold, Danmarks specialist i foldbare propeller, leverer lavmodstands-ydelse til sejlbåde og flerskrogsfartøjer verden over. Fremstillet med præcisions-CNC og robotteknologi er vores propeller betroet af bådebyggere og sejlere for effektivitet, innovation og dokumenterede resultater.

GETMYBOAT

Grundlagt i San Francisco i 2013 er GetMyBoat verdens største markedsplads for bådudlejning og vandoplevelser. Med over 180.000 annoncer på 10.000 destinationer i 184 lande gør vi sejlads tilgængelig for alle - ved at forbinde eventyrere med bådejere over hele verden.

Service & distributører netværk

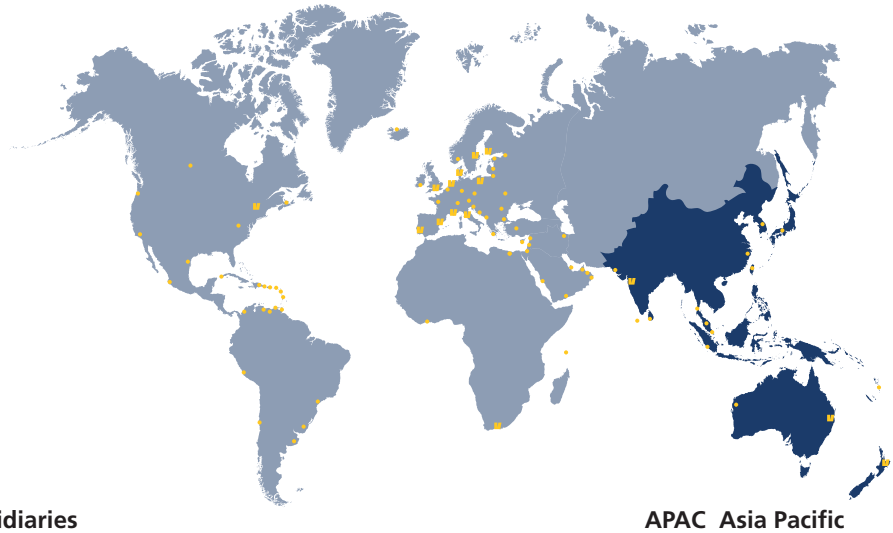

Head office and subsidiaries

VETUS B.V.
Havenstraat 11
3115 HC Schiedam-Holland
Tel.: +31 (0)88 488 4700
sales@vetus.com (export)
info@vetus.com (NL)

Asia
VETUS-Maxwell
Tel.: +886 909 390 358
salesasia@vetus-maxwell.com

Australia
VETUS-Maxwell Pty Ltd
Tel.: +61 (0)7 3245 4755
salesau@vetus-maxwell.com

Belgium
VETUS Belgium
Tel.: +32 499 82 57 22
info@vetus.be

Denmark
VETUS ApS
Tel.: +45 76 975 000
info@vetus.dk

Finland
VETUS Oy
Tel.: +358 207 756 740
info@vetus.fi

France
VETUS Maxwell France
Tel.: +33 4 94 14 93 53
info@vetus.fr

Germany
VETUS Deutschland GmbH
Tel.: +49 431 97 99 77 15
vetusdeutschland@vetus.com

India
VETUS Maxwell India
Tel.: +91 22 2811 9871
smiranda@vetus.com

Italy
VETUS Maxwell SRL
Tel.: +39 0571 57122
info@vetusitalia.it

New Zealand
VETUS-Maxwell Apac
Tel.: +64 (0) 9 985 66 00
salesnz@vetus-maxwell.com

Poland
VETUS Sp. z o.o.
Tel.: +48 22 452 40 52
+48 22 452 40 53
info@vetus.pl

Portugal
VETUS Portugal
Tel.: +351 910 037 924
vetus@vetus.es

South Africa
VETUS Maxwell South Africa
Tel.: +27 21 552 42 75
info@vetus.co.za

Spain
VETUS Hispania S.A.
Tel.: +349 02 101 883
vetus@vetus.es

Sweden
VETUS AB
Tel.: +46 854 444 270
info@vetus.se

United Kingdom
VETUS Ltd.
Tel.: +44 23 8045 4507
sales@vetus.co.uk

United States
VETUS Maxwell AMERICA
(Head office for North, Central and South America and the Caribbean)
Tel.: +1 410 712 0740
sales-service@vetus.com

APAC Asia Pacific

Asia
VETUS-Maxwell
Tel.: +886 909 390 358
salesasia@vetus-maxwell.com

Australia
VETUS-Maxwell Pty Ltd
Tel.: +61 (0)7 3245 4755
salesau@vetus-maxwell.com

New Zealand
VETUS-Maxwell Apac
Tel.: +64 (0) 9 985 6600,
salesnz@vetus-maxwell.com

China
Shanghai Yikang
Chemical & Industries Co., Ltd
Tel.: +86 021 52419090
wayne.jin@yk.wahlee.com

Hong Kong
Ronsil Development Ltd.
Tel.: +852 2834 1633
ronsil@netvigator.com

Indonesia
PT Jelajah Samudera
Internasional
Tel.: +62 812-2515-7712 /
+62 813-2653-3543
jelajah_samudera@yahoo.com

PT Sumber Marine Equipment
Tel.: +6221 690 06 31
inbox@sumber-marine.com

Japan
Blue Ocean Yokohama Co., Ltd.
Tel.: +81 45 790 35 81
mizutani_t@
blueoceanyokohama.co.jp

Korea
Nadae-Soonshin Technology
Tel.: +82 51 832 15 95
boatcreator@soonshin.kr

Plus Service Co., Ltd
Tel.: +82 51 745 82 04
isseo@plusengg.com

Malaysia
Edaran Marin Centre Sdn Bhd
Tel.: +603 80 52 11 11
edaranmarin@gmail.com

Marine Supplies Asia Ltd
Tel.: +60 (0) 49610696
sarah.n@marinesuppliesasia.com

Maldives
Marine Equipments pvt Ltd.
Tel.: +960 333 88 20
www@meq.mv

New Caledonia
Limousin Marine
Tel.: +687 274186/282295
limousin@limousin.nc

Pacific Islands
see Australia

Philippines
Shoreline Yachts
International Ltd.
Tel.: +63 927 6486463
wvcpang@aim.com

Singapore
VETUS
Tripower Corporation Pte. Ltd.
Tel.: +65 686 11 188
sales@tripower.com.sg
sales@tritex.com.sg

Best Marine Electrical
Tel.: +65 674 10 317
bme17@singnet.com.sg

Sri Lanka
Neil Marine (Pvt) Ltd.
Tel.: +94 11 255 68 91
chairman@neilmarine.com

Taiwan
Maxwell
Merc. International
Trade Co., Ltd.
Tel.: +886 7 813 3233 / 5
mms46654@ms16.hinet.net

Thailand
Electrical Marine co.,Ltd.
Tel.: +66 76 510 782
sales@electrical-marine.com

Vietnam
Century Co., Ltd.
(+)84 22 53 53 89 15
lamdp@thtcentury.com

Service & distributører netværk

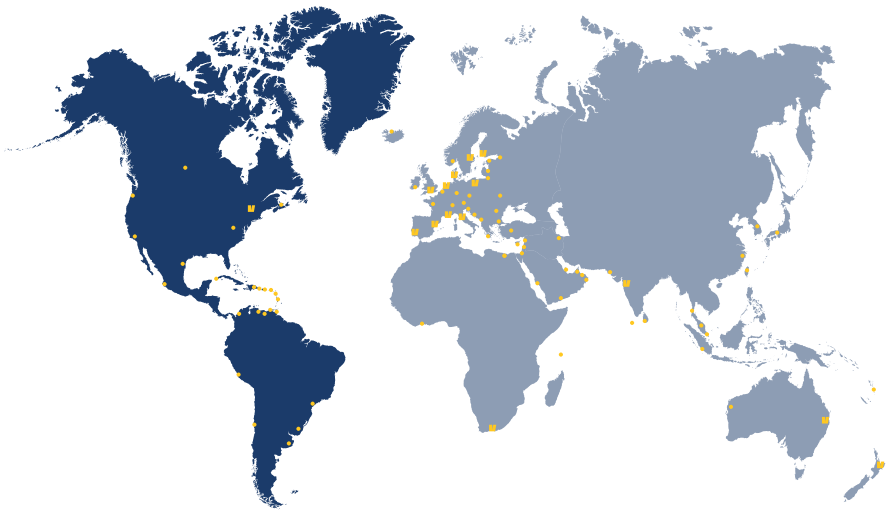

Americas and the Caribbean

United States
VETUS Maxwell America
(Head office for North, Central and South America and the Caribbean)
Tel.: +1 410 712 0740
sales-service@vetus.com

Argentina
Trimer S.A.
Tel.: +54 11 4580 0444
trimer@trimer.com.ar

Brazil
Marine Office Com. Imp. e Repr. Ltda
Tel.: +55 11 34775655
marine.office@marineoffice.com.br

Canada
Maritime Marine Supply
Nova Scotia
Tel.: +1 902-928-1900
info@maritimemarine.com

Western Marine Company
British Columbia
Tel.: +1 604-253-3322
sales@westernmarine.com

The Caribbean

Antigua
Budget Marine
English Harbour
Tel.: +1 268-562-8443
Antigua@budgetmarine.com

Budget Marine
Jolly Harbour Boatyard
Tel.: +1 268-462-8753
Antigua@budgetmarine.com

Budget Marine North Sound
Tel.: +1 268-562-8753
Antigua@budgetmarine.com

Aruba
Budget Marine Aruba
Tel.: +1 297 585 3769
aruba@budgetmarine.com

Barbados
Marine Power Solutions Barbados
Tel.: +1 246 231 2199
alex@mps.bb

Bermuda
Spar Yard Marine Solutions
Tel.: +1 441 234 2235
kareem@sparyard.bm

Bonaire
Budget Marine Bonaire
Tel.: +599 717 3710
Bonaire@budgetmarine.com

British Virgin Islands Tortola
Golden Hind Chandleries
Tel.: +1 284 340 0150
matt@goldenhindchandleries.com

Nanny Cay Chandlery
Tel.: +284 494 2512
chandlery@nannycay.com

Parts & Power Ltd.
Tel.: +284 494 2830
tom@partsandpower.com

Carriacou
Budget Marine Carriacou
Tel.: +1 473 443 1983
Carriacou@budgetmarine.com

Curacao
Budget Marine Curacao
Tel.: +5999 462 7733
Curacao@budgetmarine.com

Grenada
Budget Marine Grenada
Tel.: +1 473 439 1983
Grenada@budgetmarine.com

Island Water World
St. George's
Tel.: +1 473 435 2150/1
grenada@islandwaterworld.com

Island Water World
St. David's Harbour
Tel.: +1 473 443 1028
iwwstdavids@islandwaterworld.com

Jamaica
Durae's Boat Sales and Marine
Tel.: +1 876 925 7633
duraes@cwjamaica.com

Puerto Rico
Martinez Marine
Puerto Del Rey Marina
Tel.: +1 787 863 4646
martinezmarine@hotmail.com

St. Kitts and Nevis
Budget Marine St. Kitts
Tel.: +1 869 466 0026
stkitts@budgetmarine.com

St. Lucia
Island Water World
Rodney Bay Marina
Tel.: +758 452 1222
sales@islandwaterworld.com

St. Maarten
Budget Marine St. Maarten
Tel.: +1 721 544 3134
sales@budgetmarine.com

Island Water World
Cole Bay
Tel.: +1 721 544 5310
sales@islandwaterworld.com

Island Water World
Bobby's Marine
Tel.: +1 721 543 7119
sales@islandwaterworld.com

Island Water World Marigot
Tel.: 00590 590 51 32 06
sales@islandwaterworld.com

St. Thomas
Budget Marine
Independent Boatyard
Tel.: +1 340 779 2219
StThomas@budgetmarine.com

Trinidad
Budget Marine Trinidad
Tel.: +1 868 634 2006
trinidad@budgetmarine.com

LP Marine & Industrial Supplies Ltd.
Tel.: + 1 868 633 3395
info@lpmarinett.com

Turks and Caicos Islands
Caribbean Marine & Diesel Ltd.
Tel.: +649 231 0877
caribmarinediesel@tciway.tc

Chile
Motonautica Chile S.A.
Tel.: +562 757 7900
info@motonautica.cl

Colombia
Transmidiesel S.A.S.
Tel.: +57 605 6745993
emiliod@transmidiesel.com

Ecuador
Motores del Pacífico Corp.
Tel.: +593 4 217 4067
repuestos@motoresdelpacifico.com

Mexico
Zaragoza Marine
Tel.: +52 322 226 3232
info@zaragoza.com.mx

Peru
Fibrecon Marine
Amazonica S.A.C
Tel.: +51 954 645 781
jesus.vargas@ fibreconmarine.com.pe

Rivera Diesel
Tel.: +51 1 348 1500
info@riveradiesel.com.pe

United States
AER Supply
(Gulf Coast)
Tel.: 800-767-7606
www.aermarineparts.com

CWR Wholesale Distribution
(Eastcoast)
Tel.: 732-237-9300
info@cwrdistribution.com

Defender Industries Inc.
(National)
Tel.: 800-628-8225
www.defender.com

Donovan Marine Inc.
(Wholesale)
Tel.: 800-347-4464
www.donovanmarine.com

Fawcett Boat Supply
(North East)
Tel.: 800-456-9151
www.fawcettboat.com

Fisheries Supply Inc.
(North West)
Tel.: 800-426-6930
www.fisheriessupply.com

Hamilton Marine (Maine)
(North East)
Tel.: 800-639-2715
www.hamiltonmarine.com

Lewis Marine
(South East)
Tel.: 800-327-3792
www.lewismarine.com

Mack Boring
(North East)
Tel.: 908-684-0700
www.mackboring.com

Marine Equipment and Supply Co
(Wholesale)
Tel.: 856-853-8320
www.mesconet.com

Marysville Marine Distributors Inc.
(Mid-West)
Tel.: 877-860-0967
www.marysvillemarine.com

Mastry Engine Center
(South East)
Tel.: 800-545-4574
www.mastry.com

Paxton Company
(Wholesale)
Tel.: 800-234-7290
www.paxtonco.com

Seacoast Distributors LLC
(Wholesale)
Tel.: 631-884-1013
www.seacoastmarinesales.com

SeaWide Distribution
(Wholesale)
Tel.: 866-732-9433
www.seawide.com

TDC Equipment Inc.
(South West)
Tel.: 714-373-8099
www.tdcmarineequipment.com

West Marine (National)
Tel.: 800-262-8464
www.westmarine.com

Wintron Electronics
(Northeast)
Tel.: 732-237-9300
sales@wintronelectronics.com

Uruguay
Bermúdez Náutica
Tel.: +598 2628 6562
info@nautica.com.uy

Service & distributører netværk

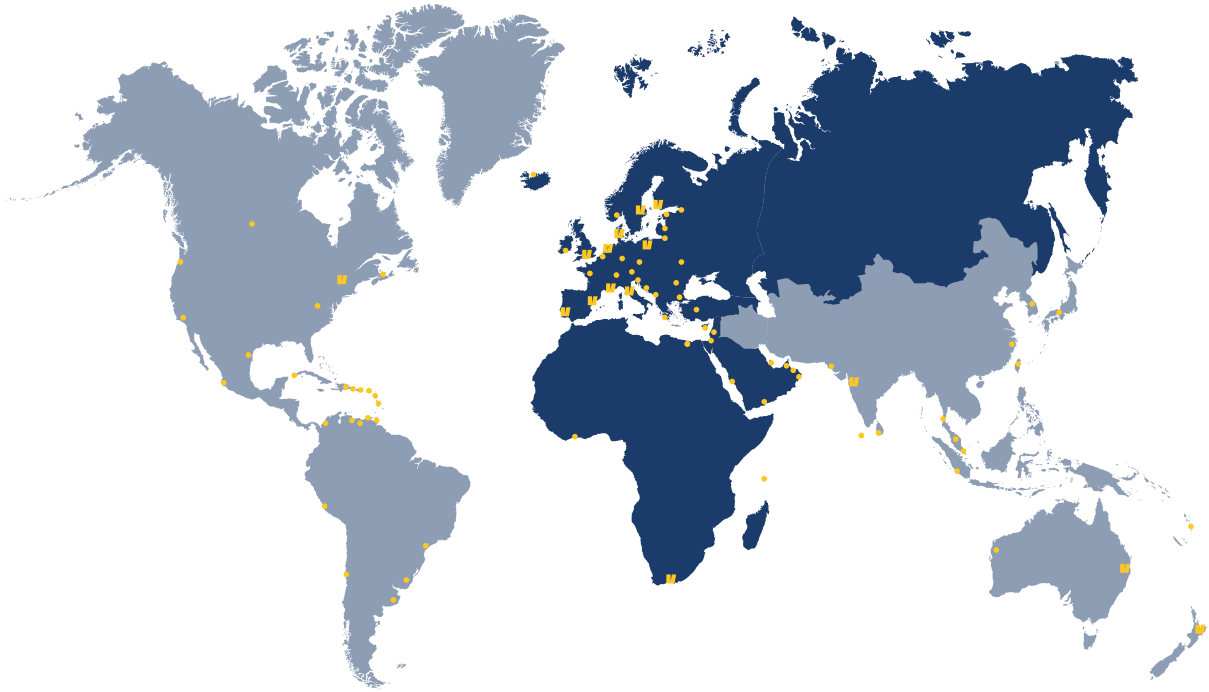

EMEA Europe, Middle East and Africa

VETUS B.V.
Havenstraat 11
3115 HC Schiedam-Holland
Tel.: +31 (0)88 488 4700
info@vetus.com (NL)
sales@vetus.com (export)

Belgium
VETUS Belgium
Tel.: +32 499 82 57 22
info@vetus.be

Denmark
VETUS ApS
Tel.: +45 76 975 000
info@vetus.dk

Finland
VETUS Oy
Tel.: +358 207 756 740
info@vetus.fi

France
VETUS Maxwell France
Tel.: +33 4 94 14 93 53
info@vetus.fr

Germany
VETUS Deutschland GmbH
Tel.: +49 431 97 99 77 15
vetusdeutschland@vetus.com

Italy
VETUS Maxwell SRL
Tel.: +39 0571 57122
info@vetusitalia.it

Poland
VETUS Sp. z o.o.
Tel.: +48 22 452 40 52 /
+48 22 452 40 53
info@vetus.pl

Portugal
VETUS Portugal
Tel.: +351 910 037 924
vetus@vetus.es

South Africa
VETUS Maxwell
South Africa
Tel.: +27 21 552 4275
info@vetus.co.za

Spain
VETUS Hispania S.A.
Tel.: +34 902 101 883
vetus@vetus.es

Sweden
VETUS AB
Tel.: +46 854 444 270
info@vetus.se

United Kingdom
VETUS Ltd.
Tel.: +44 23 8045 4507
sales@vetus.co.uk

Austria
Bukh-Bremen GmbH
Tel.: +49 421 535070
info@bukh-bremen.de

Bahrain
VETUS
see United Arab Emirates

Maxwell
H Al Dhaen Boats
Tel.: +973 17290400
info@aldhaenmarine.com

Bulgaria
Yacht Center Varbanov Ltd.
Tel.: +359 56 843 232
mail@yachtbg.com

Croatia
WASI d.o.o.
Tel.: +385 13 498 248
info@wasi.hr

Cyprus
M.D.I. Mercury Co. Ltd.
Tel.: +357 25877933
info@mercury.com.cy

Czech Republic
Imramovsky s.r.o.
Tel.: +420 603 427 606
imramovsky.michal@seznam.cz

Egypt
Dolphin Marine Co
Tel.: +2010 688 307 86
info@dolphin-marine.net

Estonia
BMG Power Systems OÜ
Tel.: +372 5628 9999
vp@bm.ee

Germany
Bukh-Bremen GmbH
Tel.: +49 421 535070
info@bukh-bremen.de

Gibraltar
M. Sheppard & Co Ltd
Tel.: +350 200 75148
retail@sheppard.gi

Greece
VETUS Hellas Ltd.
Tel.: +30 210
4135 531 / 4133 639
info@vetus.gr

Service & distributører netværk

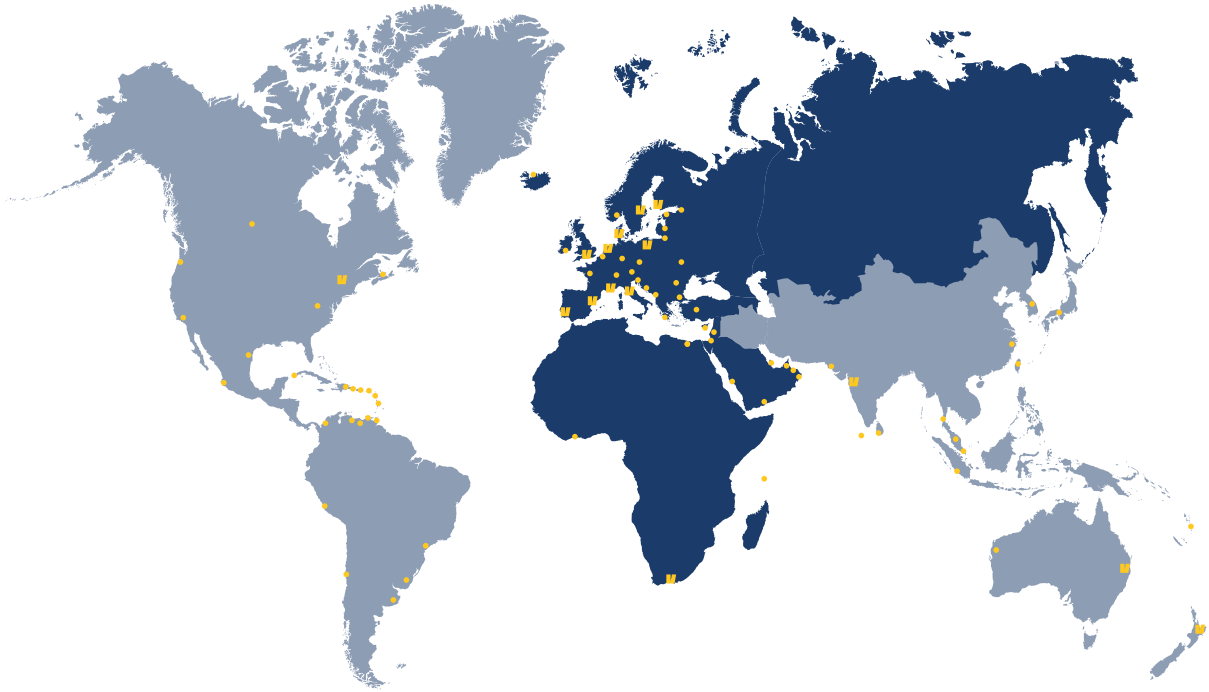

EMEA Europe, Middle East and Africa

Hungary
Fuke Yacht Ltd.
Tel.: +36 88 432 897
info@fukeyacht.hu

Iceland
Baldur Halldorsson ehf.
Tel.: +354 462 37 00
b.h. vetus@outlook.com

Ireland
Union Chandlery
Tel.: +353 21 4554 334
vetus@unionchandlery.com

Israel
Yamit YSB Ltd. Marine Trade Co.
Tel.: +972 3 527 1777
office@yamitysb.co.il

Ivory Coast
Divertech
divertech_ci@yahoo.fr

Jordan
see United Arab Emirates

Kuwait
VETUS
see United Arab Emirates

Maxwell
Al Sabih Marine Equipment Company
Tel.: +965 992 701 05
sales@alsabihmarine.com

Latvia
BMG Power Systems OÜ LV
Tel.: +371 26 606 457
info.lv@bm.ee

Lebanon
see United Arab Emirates

Lithuania
BMG Power Systems OÜ LT
Tel.: +370 600 94 382
klaipeda@bm.ee

Malta
Gauci Borda & Co. Ltd.
Tel.: +356 21 340 491
+356 21 313 758
sales@gauciborda.com

Norway
Univa AS
Tel.: +47 37 06 20 50
post@univa.no

Oman
see United Arab Emirates

Qatar
see United Arab Emirates

Romania
S.C. Technoind SRL
Tel.: +40 744 593 593
puiu.maris@technoind.ro

Saudi Arabia
see United Arab Emirates

Seychelles
Adesho Marine
Tel.: +248 4224216
adesho@seychelles.net

Power Marine & Accessories
info@pmaseychelles.com
Tel.: +248 278 3304

Slovakia
PHAROS s.r.o.
Tel.: +421 911 233 202
pharos@pharos.sk

Slovenia
Seawave Marine d.o.o.
Tel.: +386 45302 444
info@seawave-marine.si

Switzerland
ProMot AG
Tel.: +41 62 788 88 77
vetus@promotag.ch

Turkey
VETUS
Marintek Deniz Ve Yat Malzemeleri Ticaret A.S.
Tel.: +90 216 317 10 10
info@marintek.com.tr

Maxwell
DEKA Marin Deniz Malzemeleri Ticaret A.S.
Tel.: +90 444 11 75
info@dekamarine.com

Ukraine
Marina Oriyana
Tel.: +380 50 357 57 15
yacht@oriyana.com

United Arab. Emirates
Exalto Emirates LLC S.P.
Tel.: +971 6545 3366
info@exalto-emirates.com

Yemen
see United Arab Emirates

Certificering

Vi tager vores ansvar alvorligt

VETUS er ISO 9001: 2015-certificeret, hvilket betyder, at vi garanterer vores kvalitet, ved at arbejde i overensstemmelse med visse etablerede retningslinjer og processer, som vi løbende overvåger. Vi er forpligtet til at levere kvalitet og service. Dette vigtige certifikat er en bekræftelse på vores engagement.

Nedenfor finder du de organisationer, som er akkrediteret af en EU-medlemsstat, og international inspektion agenturer til at vurdere, om vores produkter lever op til standarder gennem vurdering, inspektion og undersøgelse af et produkt, dets design og producent.

- CE retningslinjer, f.eks. RCD (Recreational Craft Directive)
- MED (Marine Equipment Directive)
- EMC (direktivet om elektromagnetisk kompatibilitet)
- LVD (lavspændingsdirektivet)
- ABYC (American Boating and Yachting Council)
- NMMA (National Marine Manufacturers Association)

VETUS online

Holder dig opdateret med de nyeste aktiviteter

Vores komplette produktsortiment kan findes på vores hjemmeside www.vetus.com
Ved siden af nye produktintroduktioner og aktiviteter såsom bådudstillinger finder du også vores produktmanualer, instruktionsvideoer, service- og vedligeholdelsesoplysninger og ofte stillede spørgsmål.

Og følg med på vores sociale medie netværk for at blive updatet med i de daglige VETUS-fakta!

UNIK 3 ÅRS GARANTI VETUS udstyr

VETUS yder en markedsførende 3 års garanti på alt VETUS udstyr og 5 års garanti på motorer.
Dine interesser er af største vigtighed for VETUS. Vi ønsker, at du nyder livet på vandet og ikke bliver ladt i stikken af tekniske problemer. Vi ønsker, at du har tiltro til din båd og udstyret ombord. Dette er udgangspunktet for udviklingen af nye og eksisterende VETUS produkter. Kvalitet, innovation, brugsvenlighed og enkel installation er lige vigtige for alle udviklede produkter. Foruden en verdensomspændende garantiperiode byder VETUS også på et verdensomspændende servicenetværk, så vores kunder altid kan regne med enestående støtte.

UNIK 5 ÅRS GARANTI VETUS motorer

(Lystfartøj)

For de første 36 måneder efter datoen for levering til den første ejer, er alle VETUS dieselmotorer fuldt garanti berettiget i overensstemmelse med VETUS instruktionsbog. For en yderligere periode på 24 måneder, eller 1000 ekstra driftstimer hvad end der kommer først, tilbyder VETUS en udvidet begrænset garanti.

5+ UDVIDET GARANTI VETUS pakke tilbud

Når en VETUS-motor købes sammen med en komplet VETUS omkring Motor-pakke, vil garantien blive forlænget fra 3 til 5 år på hele motor-pakken. Sammen med de allerede meget gode garantibetingelser på VETUS-motorer (3 + 2 år) vil VETUS-produkter sikre, at du i lang tid kan bruge din båd uden at være bekymret!

For mere information, se VETUS garantibetingelserne på **www.vetus.com** eller **vetus.com/da/service-og-support/5-plus-garanti/**

NYE PRODUKTER

E-LINE Vandkølet ELINE220S

Side 79

Hybridsystemer M2H - M3H - M4H

Side 86

Konverter CANJ2N1

Side 143

Rorvinkelsensor CANNRUDSS

Side 147

Tankeniveausensor CANNFLS

Side 148

Brændstofrenser (Fuel Polisher) FPS12

Side 162

Retraktabel BOW PRO thrusterenhed BOWR

Side 233

KOMMER SNART!

Skydelem LING

Side 317

NYE PRODUKTER

Tromlespil
TASMAN V2
Side 372

Spilserie
BH8
Side 374

Bådsæde
Captain's rest
CHCRDGW
CHCRDDG
Side 402

Bådsæde
Flag Officer
CHFLAGDGW
CHFLAGDCB
Side 402

Søjle
PCG4363B
PCG5680B
Side 410

Gummimotorudstødningsslange
SLANGR
Side 468

V-CAN (VETUS Controller Area Network)

CAN-bus er et digitalt kommunikationsnetværk til overvågning og styring af enheder, der er forbundet på CAN-bus linjen. Der er mange forskellige CAN-bus-netværk i verden. De mest almindelige brugt maritimt er J1939® og NMEA0183® eller NMEA2000®.

VETUS har designet et VETUS Can-bus-system kaldet V-CAN, der kun er designet til specialiserede VETUS-produkter og har også lavet produkter til at lukke kløften mellem VETUS V-CAN-system og J1939® og NMEA2000®.

Årsagen til udviklingen af det proprietære V-CAN protokol for VETUS var, at bevare kontrollen og vedligeholde implementerede sikkerhedsforanstaltninger til VETUS Can-bus systemer. Ekstern kontrol/styring eller overvågning fra andre systemer skal altid udføres i en VETUS-godkendt kontrol. Enten via en gateway til det andet system eller via den VETUS-godkendte brug af V-CAN-kommandostruktur (se skemaet).

VETUS har af denne grund også bistået NMEA2000®-organisationen i implementeringen af (bov)proppel og elektrisk fremdrift til NMEA2000® (VETUS er et NMEA2000®-medlem).

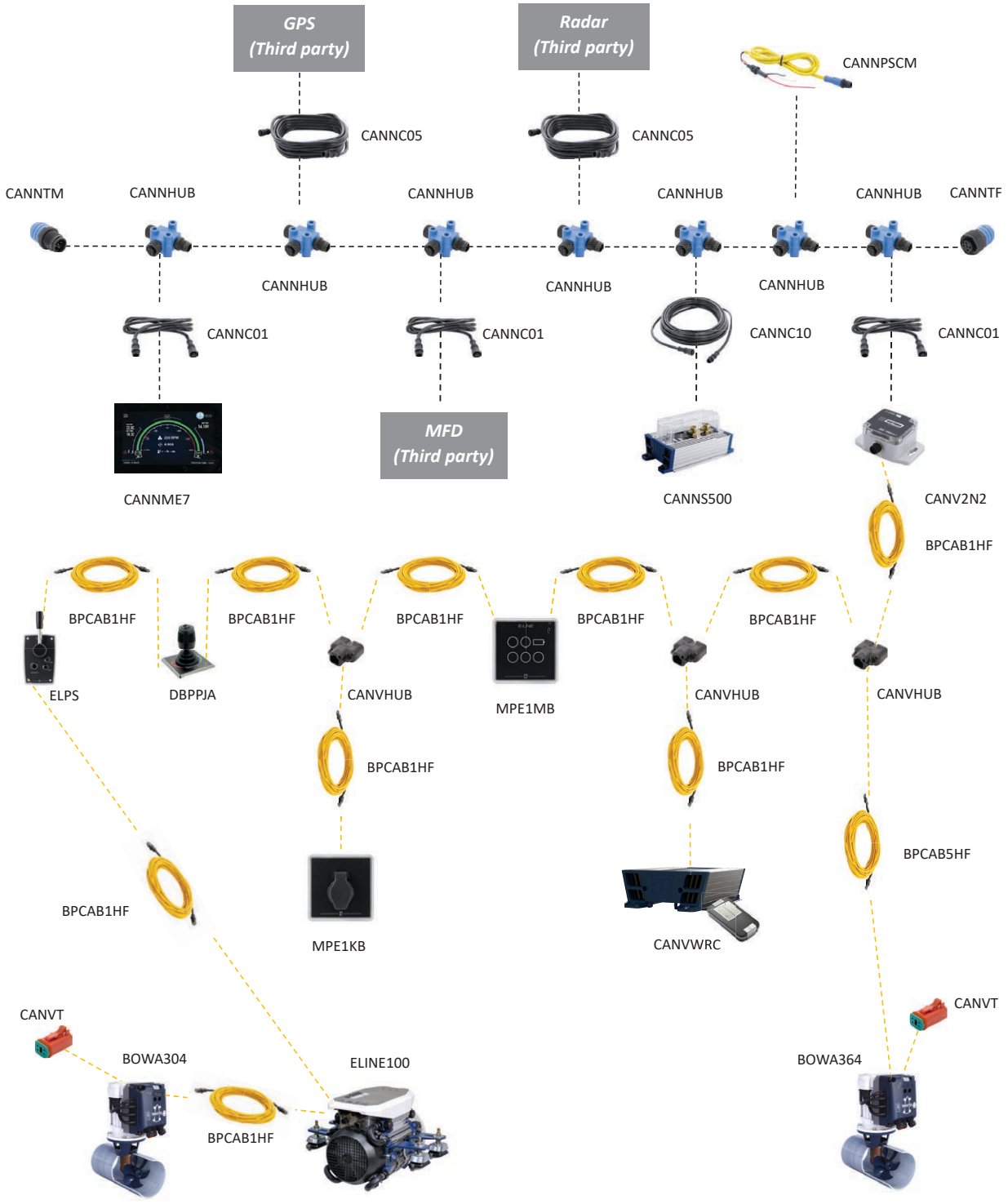

VETUS V-CAN

V-CAN-tilslutningskabler

Fås i 6 forskellige længder til brug med BOW PRO og RIMDRIVE installationer.

Type	Beskrivelse
BPCAB1HF	V-CAN kabel 1 m Halogenfri
BPCAB5HF	V-CAN kabel 5 m Halogenfri
BPCAB10HF	V-CAN kabel 10 m Halogenfri
BPCAB15HF	V-CAN kabel 15 m Halogenfri
BPCAB20HF	V-CAN kabel 20 m Halogenfri
BPCAB25HF	V-CAN kabel 25 m Halogenfri

BPCAB..HF

CANVPS

CANVT

CANVHUB

Type	Beskrivelse
CANVPS	V-CAN Strømforsyning inkl. sikring
CANVT	V-CAN Termineringsmodstand
BPCABCGC	V-CAN Omskifterkabel til sammenføjning af CAN-bus forlængerkabel
CANVHUB	V-CAN bus 3-punkts hub

BPCABCGC

CANVERTER

CAN inverteren er en plug-and-play gateway, der giver dig mulighed for at kombinere forskellige CAN (Controller Area Network) protokoller.

Type	Beskrivelse
CANV2N2	CANverter tovejs NMEA2000 til V-CAN
CANV2Y2	CANverter tovejs J1939 til V-CAN
CANV2N1	CANverter ensrettet V-CAN til NMEA2000
CANR	CAN forstærker
CANVM12A	CAN-verter M12 adapterkabel

CANVERTER

CANVM12A

Type	Beskrivelse
CANNS500	Digital Batteri Overvågningsshunt NMEA2000 og WiFi-forbindelse, maks. nuværende 500A
CANNME7	Multifunktionsskærm til elektrisk fremdrift 7 ”-skærm, NMEA2000

CANNS500

CANNME7

NMEA2000®

Kabler

Fås i 5 forskellige længder.

CANNC01

CANNC02

CANNC05

Type	Beskrivelse
CANNC01	NMEA2000® kabel - 1 m - han-hun
CANNC02	NMEA2000® kabel - 2 m - han-hun
CANNC05	NMEA2000® kabel - 5 m - han-hun
CANNC10	NMEA2000® kabel - 10 m - han-hun
CANNC25	NMEA2000® kabel - 25 m - han-hun

CANNC10

CANNC25

Nav

Type	Beskrivelse
CANNHUB	NMEA2000® Nav - han-hun-han

CANNHUB

Strømforsyningskabel

Type	Beskrivelse
CANNPSCM	NMEA2000® strømforsyningskabel - 3A sikring - hanstik -1 m

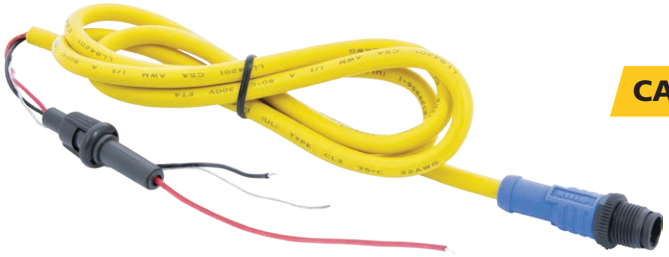

CANNPSCM

Afslutningsmodstand

Type	Beskrivelse
CANNTF	NMEA2000® Afslutningsmodstand - F-120 Ohm
CANNTM	NMEA2000® Afslutningsmodstand - M-120 Ohm

CANNTF

CANNTM

VETUS V-CAN produkter

Elektrisk fremdrift Side 63

E-LINE

E-POD

E-LINE paneler og kontroller Side 80 - 83

MPE1KB

MPE1MBV

ELPS

ELCS

Thrustere Side 222

BOWA

BOWB

RIMDRIVE

Thruster paneler/betjeninger Side 240

BPPJA

BPPPA

DBPPJA

Motorer og rundt om motoren

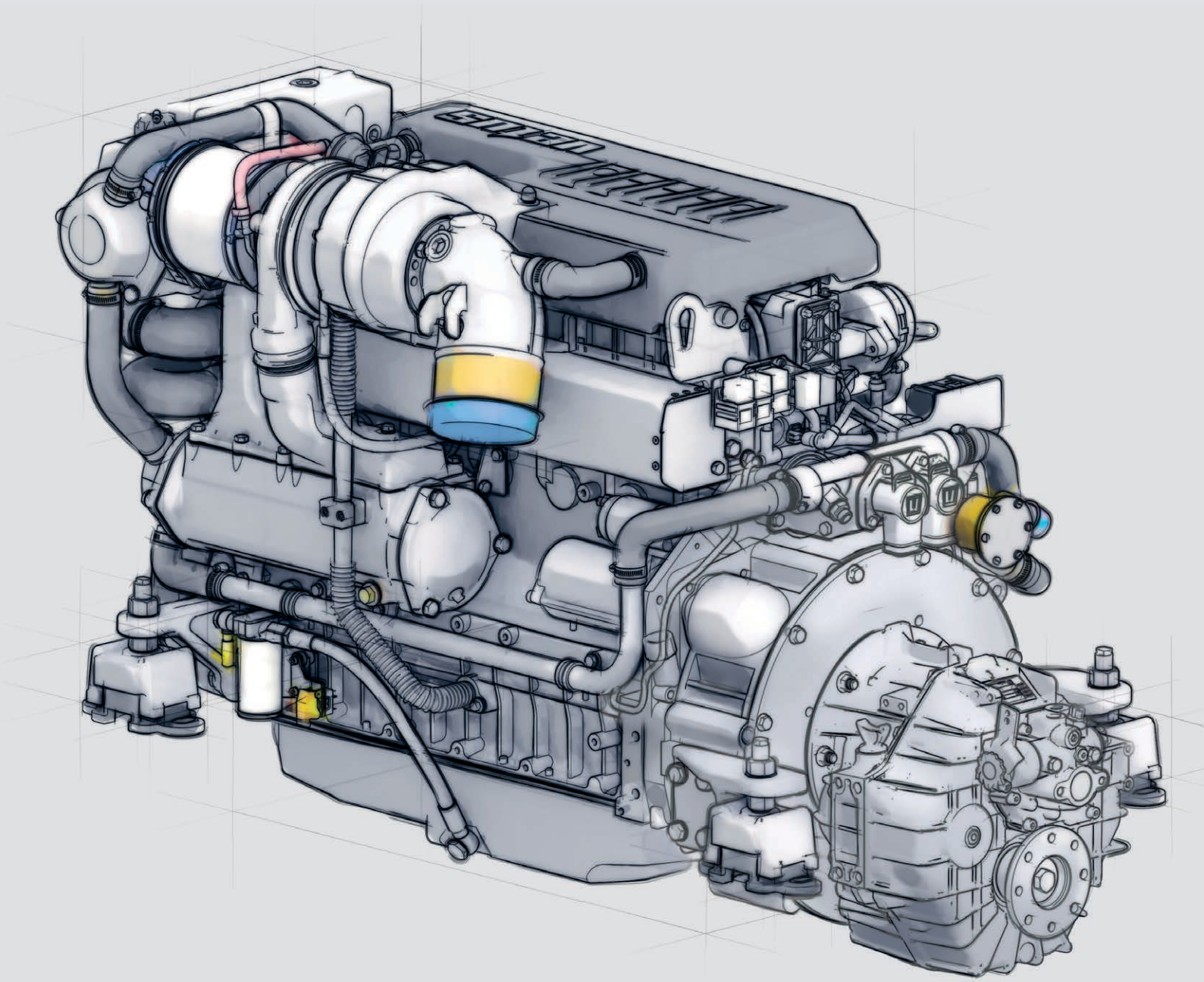

Marinedieselmotorer

De fleste ejere af fritidsbåde længes efter det øjeblik, hvor de kan sætte foden ombord. Arbejdet er glemt og andre bekymringer fordamper i luften. Følelsen af lykke er komplet, når motoren kommer til live med en sund brummen. Ejeren af en motor- eller sejlbåd med en VETUS motor er i stand til fuldt ud at nyde hvert øjeblik på vandet, og det er sådan, det bør være! Uanset om du ejer en robust to cylindret med sejldrev eller en sekscylindret "Whispering Beauty", vil en VETUS dieselmotor være din tro tjener. Som supplement til de enkelte marinemotorer i programmet, tilbyder VETUS også en godt gennemtænkt komplet pakke af "rundt om motoren" produkter; fra motorfjernbetjeningen til brændstoffilteret, fra skrueakslen til udstødningssystemet.

Køb af en VETUS motor bringer et væld af relaterede fordele
- Det omfattende VETUS forhandlernetværk er klar til at yde service, levere reservedele og har kontakter i hele verden
- En VETUS motor bringer over 50 års erfaring med sig i at producere pålidelige, kompakte skibsmotorer og sikre sikker og kontinuerlig sejlglæde
- Alle VETUS motorer kommer med en 5 års garanti i overensstemmelse med VETUS Garanti og Service Betingelser

M-LINE

VETUS tilbyder et komplet sortiment af M-Line marinedieselmotorer velegnet til mange forskellige typer af både, herunder chalupper, sejlbåde, kanalbåde og små kabinekrydsere. Gennem mange års stabil udvikling har disse motorer bevist både deres kvalitet og pålidelighed.

M2.13
M2.18

M3.29

M4.35
M4.45

M4.56

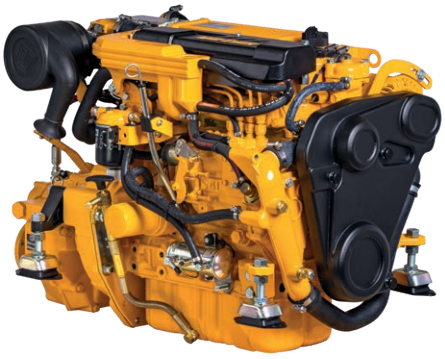

HYBRID SEJLADS (NYHED!)

Nyt i VETUS-produktserien er hybridsystemet til M2, M3 og M4. Den tocylindrede motor leveres med et 2,3 kW elektrisk drev, og 3- og 4-cylindermodellerne er udstyret med et 6 kW elektrisk drev.
VETUS hybridsystemet gør det muligt at nyde både lydløs sejlads med elektrisk fremdrift i byområder eller øko-følsomme områder, men når der kræves mere kraft, kan dieselmotoren tilkobles ved højere hastighed. Se venligst side 86 for yderligere detaljer.

H-LINE

H-Line motorerne er robuste, pålidelige marine dieselmotorer og er velegnede til alle slags applikationer, såsom kabinebåde, små fiskerbåde og større kanalbåde. Disse motorer har lavt støj- og vibrationsniveau på grund af deres robuste konstruktion. De er også meget brændstoføkonomiske.

VETUS tilbyder VH4.65, 65 hk ved 3000 rpm og VH4.80, 80 hk ved 4000 rpm, som begge er indsugnings motorer.
(VH4.80: RCD1, ikke tilgængelig i EU.)

VH4.65
VH4.80

D-LINE

VETUS D-Line common-rail motorer er ideelle til både (tungt) diplacement og halvplanende både. De har lave omdrejninger og kører usædvanligt jævnt, hvilket gør dem til førstevalg af motor, hvor der er tale om langdistance cruising. Baseret på kvaliteten af de velkendte Deutz motorblokke, er de usædvanligt pålidelige og holdbare.

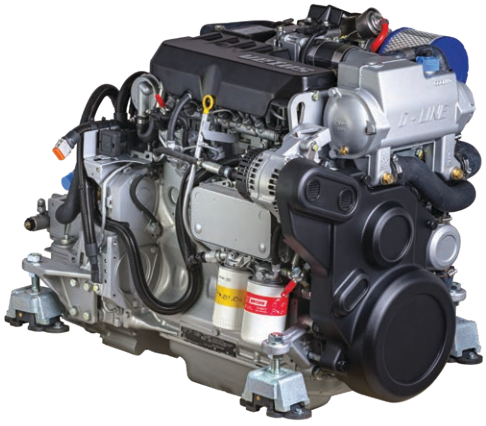

VD4.120
VD4.140

VD6.170
VD6.210

VETUS marine dieselmotorer certificeringer

Motor	RCD	BSOII lystfartøjer		SOLAS
		enkelt	tvin montering	
M2.13	2	✓	✓	x
M2.18	2	✓	✓	x
M3.29	2	✓	✓	✓
M4.35	2	✓	✓	✓
M4.45	2	✓	✓	✓
M4.56	2	x	x	✓
VH4.65	2	x	x	x
VH4.80	1	x	x	x
VD4.120	2	✓	✓	x
VD4.140	2	✓	✓	x
VD6.170	2	✓	✓	x
VD6.210	2	✓	✓	x

M-LINE

M-Line motorer kører roligt, er meget brændstof-effektive og pålidelige og tilbyder høj effekt og drejningsmoment. Brændstofsystemet er automatisk selvudluftende, en stor bekvemmelighed efter udskiftning af brændstoffilter. Alle motorer er som standard udstyret med marinegenerator med højt output til hurtig genopladning af batterierne. En ekstra generator fås som ekstraudstyr på alle typen M4 motorer. Og der er mere ....!

INNOVATION

Reduktion af motorrumstemperaturen

Varmeopbygningen i maskinrummet kan let forårsage temperaturer på 70°C.
Høje temperaturer i maskinrummet kan have negative virkninger på motorens ydeevne og installeret udstyr.

VETUS har udviklet en elegant, men effektiv løsning ved at montere et vandkølet aluminiumstopdæksel. Beliggende direkte over topstykket, absorberer dette enorme køleelement strålevarme fra motoren. Dette innovative koncept resulterer i en signifikant temperaturreduktion på op til 15°C - en reduktion på 20%! Samtidig giver køligere omgivelsestemperatur en mere brændstofeffektiv lufttilførsel til motoren og bedre forbrænding. Så vidt vi ved, bruger ingen andre marinemotor fabrikanter et sådant indbygget køleelement til at reducere omgivelsestemperaturen i maskinrummet. En virkelig unik løsning udviklet af VETUS.

Motorlyddæmpning

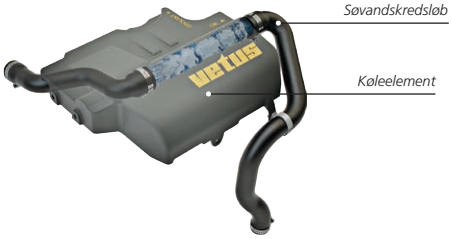

Folk tager ofte ud at sejle for at nyde freden og roen på vandet. VETUS vil gerne bidrage til denne oplevelse ved at skabe et fremdriftssystem, der fungerer så lydsvagt som muligt.

Det robuste aluminiumstopdæksel reducerer også støjniveauet betydeligt. Når det kombineres med det nydesignede luftfilterhus, viser tests en lydreduktion på 5 dB (A) og "næsten lydløs" drift ved en cruising hastighed på omkring 2200 rpm. De tilstedeværende ved test stederne har alle entusiastisk beskrevet motorlyden som værende utroligt meget mere behagelig for øret.

EGENSKABER

Baseret på kundernes feedback indeholder M-line motorer mange funktioner designet til at gøre livet lettere for både bådebyggeren og slutbrugeren.

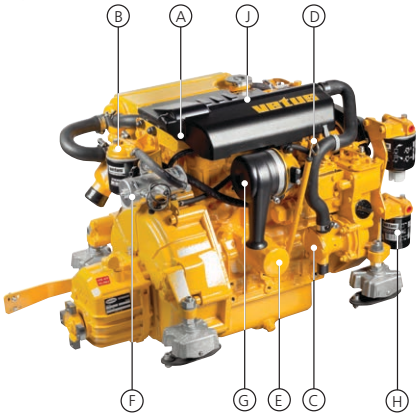

- Servicedele, såsom sikringer og relæer (A), brændstoffilter og brændstoftilslutninger (B), impeller (C), oliepind (D) og oliefilter (E) er alle let tilgængelige. På alle M4 motorer (undtagen M4.56) er impelleren placeret forrest, for endnu lettere adgang
- Ledningsnettet er forbedret for at tilbyde nem tilslutning og ekstra sikkerhed
- Alle M-Line motorer er udstyret med en elektrisk brændstofpumpe (F), der aktiveres af tændingslåsen
- Et nyt luftfilterhus dæmper luftstrømmen og sænker induktionslydniveauet (G)
- Varmeveksleren har 26 forbedringer i forhold til tidligere versioner, herunder konstruktionsmaterialer og overfladebehandling
- Den forreste plastafdækning øger sikkerheden og udseendet. Alle remskiver og bælter er dækket, og dermed opfyldes EF maskindirektivet
- Frontmonteret olie og brændstoffiltre, herunder et beslag, fås som ekstraudstyr, gør servicering så bekvem som muligt (H)
- Når højere opladningsoutput kræves, er alle M4 motorer designet til montering af en ekstra generator som tilbehør (når en anden generator er monteret, medfølger frontafdækningen ikke)
- Desuden kan alle M-Line motorer leveres med et adapter kit til Volvo Penta sejdrev (110S / 120S og 120SB)
- Oliesump pumpen på alle M-Line motorer er allerede installeret på motoren for nem vedligeholdelse (I)
- Endelig endnu vigtigere, det vandkølede topdæksel reducerer ikke kun motorrumstemperaturen, men er designet til at blive brugt som et trin, der gør det lettere at komme omkring eller over motoren (J)

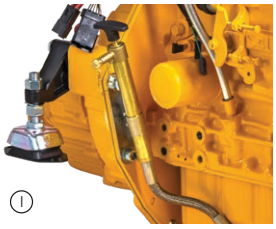

Alle disse nye fordele kommer uden at gå på kompromis med andre funktioner. Med en serie fra 12 til 52 HP (9-38 kW) er VETUS M-Line det foretrukne valg for mange bådebyggere. Har du brug for flere grunde til at vælge en VETUS motor?

Du kan forvente det højeste serviceniveau, når du vælger en VETUS-motor sammen med professionel rådgivning af høj kvalitet.

SOLAS
For vores SOLAS løsning se side 30.

Tilvalg til M-Line og H-Line

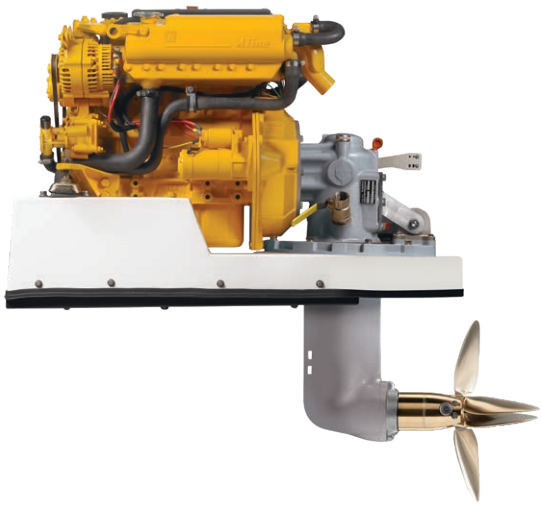

Vi vil gerne anbefale den rigtige Flexofold propeller til dit sejldrev (www.flexofold.com).

Sejldrev

VETUS kan levere et sejldrev til alle M-Line- og H-Line-motorer. Der findes kun én type sejldrev, nemlig Technodrive SP60, med udvekslingsforhold 2,15:1 eller 2,38:1. SP60 kan bruges til både enkelt- og dobbeltmotorinstallationer.

Den undervandsdrevne enhed kan monteres 180° omvendt efter ønske. Dette gør det muligt at installere motoren foran eller bag sejldrevet for større fleksibilitet ved installationen.

Standard leveringsomfang for sejldrev-motorer: instrumentpanel MPA10 til M2.13/M2.18 og MPA22KBS2 til andre motormodeller, to fleksible motorophæng type KSTEUN100V samt en forinstalleret bundkarpumpe.

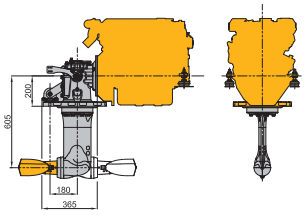

Sejldrevsadapter

Alle VETUS M-Line motorer kan leveres med et adaptor kit (uden dæmperplade) til at passe til et eksisterende Volvo Penta sejldrev. Kits er tilgængelige for 110S, 120S eller 120SB sejldrev.

Type	Sejldrev
STM7614	110S
STM7619	120SB
STM7621	120S

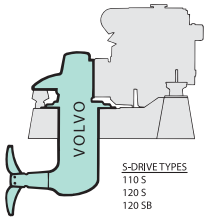

Filtre

Frontmonterede olie- og brændstoffiltre, inklusivt beslag, fås som tilbehør til M-Line serien, hvilket gør service så bekvemt som muligt.

Type	Motor
08-01454	M2
08-01455	M3
08-01479	M4
08-01456	M2 + elektrisk liftpumpe
08-01457	M3 + elektrisk liftpumpe

Ekstra generator til M4-modeller

Motormodeller M4.35, M4.45 og M4.56 kan leveres med en anden generator på 110 A. Når der er monteret en ekstra generator, er det forreste remdæksel ikke monteret. For andre M-serier kan en anden generator på 75 A bestilles.

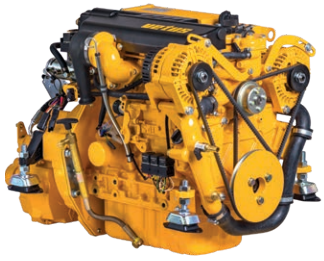

Kølkøling

Alle M-Line og H-Line modeller er også tilgængelige i en kølkølingsversion. Kølkølingssystemer installeres normalt, når båden bruges på lavt vand.

M-Line

M2.13

8.8 kW / 12 HP

Leveres som standard med instrumentpanel type MPA10 (se side 139), fire fleksible motorophæng type KSTEUN25V (se side 50) og en forudinstalleret oliesump pumpe.

TEKNISKE DATA

* Ikke tilgængelig i USA.

Motor model	M2.13
Max. output på svinghjul (ISO 8665) Max. output på skrueaksel (ISO 8665)	8.8 kW (12 hp) 8.7 kW (11.8 hp)
Maximum rpm	3000
Max. drejningsmoment	32.7 Nm / 1600 rpm
Boring x slaglængde	76 mm x 70 mm
Kapacitet	635 cm³
Antal cylindre	2 i række
Forbrændingssystem	Indirekte indsprøjtning
Kompressionsforhold	23:1
Tændingsrækkefølge	1-2
Luftindtag	Dynamisk indsugning
Elektrisk system	12 Volt - 85 Amps.
Kølesystem (standard)	Indirekte køling (kølkøling som tilbehør)
Gearboks, standard	TMC40 (2 / 2.60:1)
Gearboks, alternativ	ZF12M 2.14 / 2.63:1 ZF15MIV 2.13 / 2.99:1 TMC60A 2 / 2.5:1

Sejldrev	SP60 2.15 / 2.38:1
Vægt, tør (incl. std. Gearboks)	107 kg
Brændstofforbrug ved 2500 rpm	268 g / kW.h (196 g / hp.h)
Max. hældning, bagud	15°
Max. hældning, sideværts;	
konstant	25°
5 minutter max.	30°
Brændstofpumpens sugehøjde	1.5 m
Kalorifere tilslutningskit	Tilbehør
Instrumentpanel (standard)	MPA10
Advarselslamper og akustisk alarm	Olietryk, temperatur (kølemiddel og udstødning), ladestrøm
Kontrollampe for	Forvarmer
Strømkredsbeskyttelse	Sikring 20 Amp.
Certifikater	EU-RCD II, BSO II

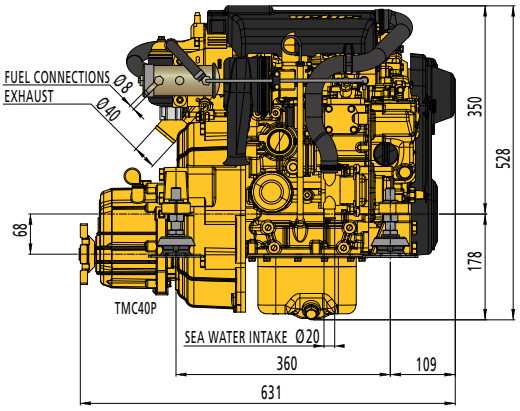

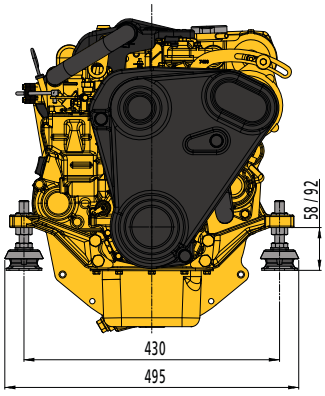

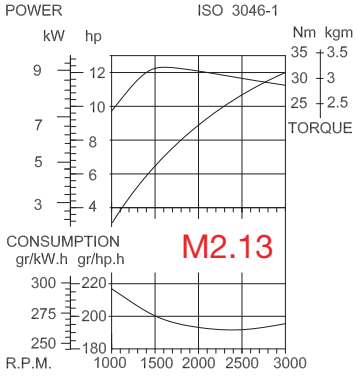

Certificeret inden for 5%

M-Line

M2.18

11.8 kW / 16 HP

Leveres som standard med instrumentpanel type MPA10 (se side 139), fire fleksible motorophæng type KSTEUN35V (se side 50) og en forudinstalleret oliesump pumpe.

TEKNISKE DATA

* Ikke tilgængelig i USA

Motor model	M2.18
Max. output på svinghjul (ISO 8665) Max. output på skrueaksel (ISO 8665)	11.8 kW (16 hp) 11.6 kW (15.8 hp)
Maximum rpm	3600
Max. drejningsmoment	35.1 Nm / 2000 rpm
Boring x slaglængde	76 mm x 70 mm
Kapacitet	635 cm³
Antal cylindre	2 i række
Forbrændingssystem	Indirekte indsprøjtning
Kompressionsforhold	23:1
Tændingsrækkefølge	1-2
Luftindtag	Dynamisk indsugning
Elektrisk system	12 Volt - 85 Amps.
Kølesystem (standard)	Indirekte køling (kølkøling som tilbehør)
Gearboks, standard	TMC40 (2 / 2.60:1)
Gearboks, alternativ	ZF12M 2.14 / 2.63:1 ZF15MIV 2.13 / 2.99:1 TMC60A 2 / 2.5:1

Sejldrev	SP60 2.15 / 2.38:1
Vægt, tør (incl. std. Gearboks)	107 kg
Brændstofforbrug ved 2500 rpm	268 g / kW.h (196 g / hp.h)
Max. hældning, bagud	15°
Max. hældning, sideværts;	
konstant	25°
5 minutter max.	30°
Brændstofpumpens sugehøjde	1.5 m
Kalorifere tilslutningskit	Tilbehør
Instrumentpanel (standard)	MPA10
Advarselslamper og akustisk alarm	Olietryk, temperatur (kølemiddel og udstødning), ladestrøm
Kontrollampe for	Forvarmer
Strømkredsbeskyttelse	Sikring 20 Amp.
Certifikater	EU-RCD II, BSO II

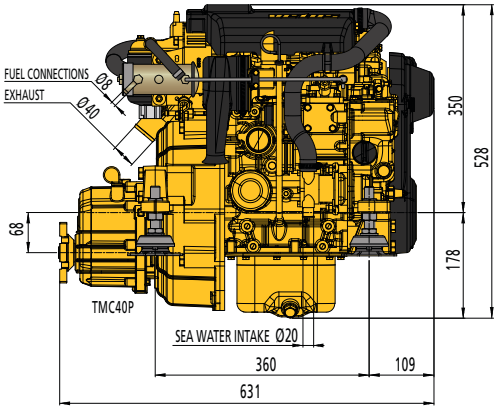

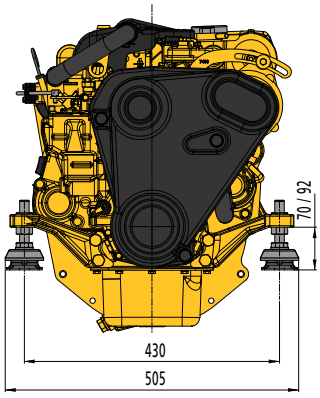

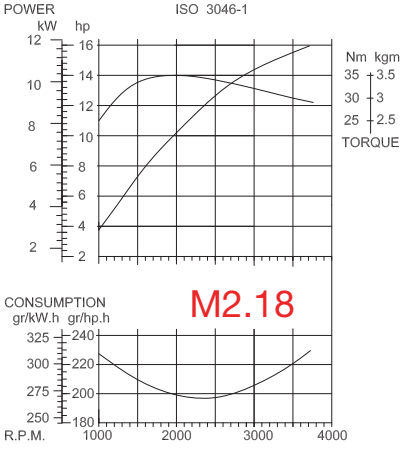

Certificeret inden for 5%

M-Line

M3.29

20 kW / 27 HP

Leveres som standard med instrumentpanel type MPA22KBS2 (se side 140), fire fleksible motorophæng type KSTEUN40V (se side 50) og en forudinstalleret oliesump pumpe.

TEKNISKE DATA

* Ikke tilgængelig i USA.

Motor model	M3.29
Max. output på svinghjul (ISO 8665) Max. output på skrueaksel (ISO 8665)	20 kW (27 hp) 19.3 kW (26.2 hp)
Maximum rpm	3600
Max. drejningsmoment	60.2 Nm / 2500 rpm
Boring og slaglængde	76 mm x 70 mm
Kapacitet	952 cm³
Antal cylindre	3 i række
Forbrændingssystem	Indirekte indsprøjtning
Kompressionsforhold	22:1
Tændingsrækkefølge	1-3-2
Luftindtag	Dynamisk indsugning
Elektrisk system	12 Volt - 85 Amps.
Kølesystem (standard)	Indirekte køling (kølkøling som tilbehør)
Gearboks, standard	TMC40 (2 / 2.60:1)
Gearboks, alternativ	ZF12M 2.14 / 2.63:1 ZF15MIV 2.13 / 2.99:1 TMC60A 2 / 2.5:1

Sejldrev	SP60 2.15 / 2.38:1
Vægt, tør (incl. std. Gearboks)	134 kg
Brændstofforbrug ved 2500 rpm	270 g / kW.h (199 g / hp.h)
Max. hældning (bagud)	15°
Max. hældning (sideværts);	
Konstant	25°
5 minutter max.	30°
Brændstofpumpens sugehøjde	1.5 m
Kalorifere tilslutningskit	Tilbehør
Instrumentpanel (standard)	MPA22KBS2
Advarselslamper og akustisk signal	Olietryk, temperatur (kølemiddel og udstødning) ladestrøm
Kontrollampe for	Forvarmer
Strømkredsbeskyttelse	Sikring 20 Amp.
Certifikater	EU-RCD II, BSO II, SOLAS

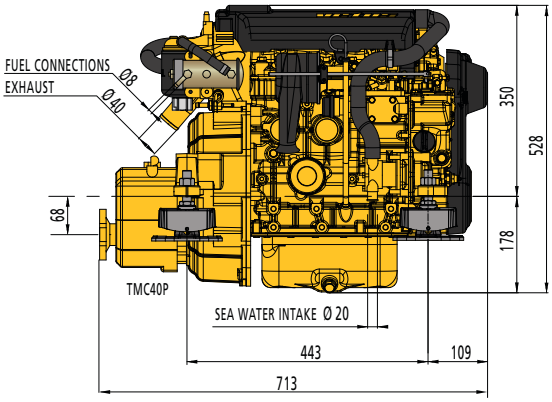

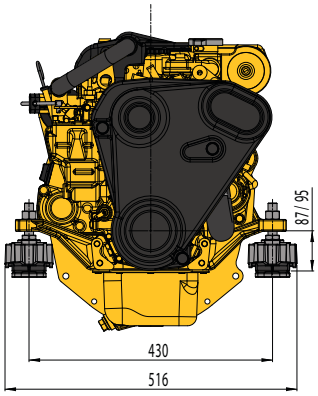

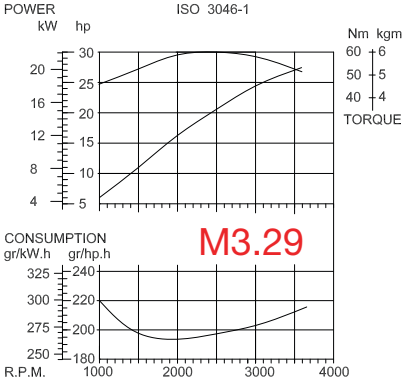

Certificeret inden for 5%

M-Line

M4.35

24.3 kW / 33 HP

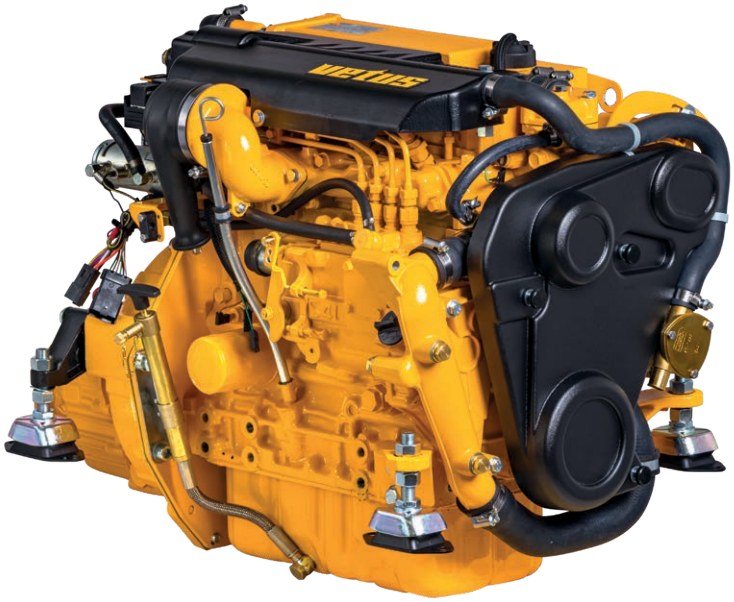

Leveres som standard med instrumentpanel type MPA22KBS2 (se side 140), fire fleksible motorophæng type KSTEUN75V (se side 50) og en forudinstalleret oliesump pumpe.

TEKNISKE DATA

* Ikke tilgængelig i USA

Motor model	M4.35
Max. output på svinghjul (ISO 8665) Max. output på skrueaksel (ISO 8665)	24.3 kW (33 hp) 23.6 kW (32.1 hp)
Maximum rpm	3000
Max. drejningsmoment	83.8 Nm/1700 rpm
Boring og slaglængde	78 mm x 78.5 mm
Kapacitet	1500 cm³
Antal cylindre	4 i række
Forbrændingssystem	Indirekte indsprøjtning
Kompressionsforhold	22:1
Tændingsrækkefølge	1-3-4-2
Luftindtag	Dynamisk indsugning
Elektrisk system	12 Volt - 110 Amps.
Kølesystem (standard)	Indirekte køling (kølkøling som tilbehør)
Gearboks, standard	TMC40 2:1
Gearboks, alternativ	TMC60 (2 / 2.5 / 2.94:1) ZF12M 2.14 / 2.63:1 TMC60A 2 / 2.5:1

Sejldrev	SP60 2.15 / 2.38:1
Vægt, tør (incl. std. Gearboks)	199 kg
Brændstofforbrug ved 2500 rpm	252 g / kW.h (185 g / hp.h)
Max. hældning (bagud)	15°
Max. hældning (sideværts);	
Konstant	25°
5 minutter max.	30°
Brændstofpumpens sugehøjde	1.5 m
Kalorifere tilslutningskit	Tilbehør
Instrumentpanel (standard)	MPA22KBS2
Advarselslamper og akustisk alarm	Olietryk, temperatur (kølemiddel og udstødning) ladestrøm
Kontrollampe for	Forvarmer
Strømkredsbeskyttelse	Sikring 20 Amp.
Certifikater	EU-RCD II, BSO II, SOLAS

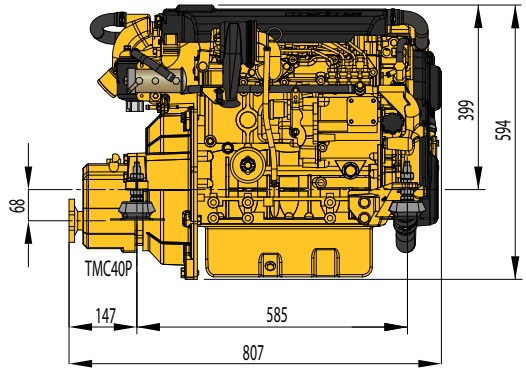

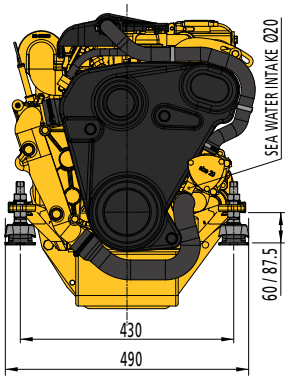

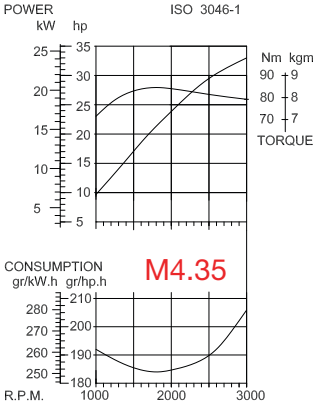

Certificeret inden for 5%

M-Line

M4.45

30.9 kW / 42 HP

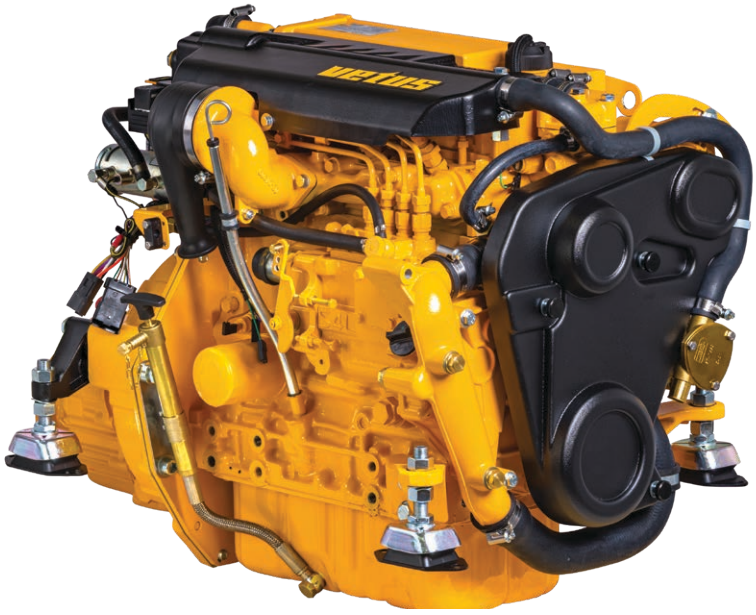

Leveres som standard med instrumentpanel type MPA22KBS2 (se side 140), fire fleksible motorophæng type KSTEUN75V (se side 50) og en forudinstalleret oliesump pumpe.

TEKNISKE DATA

* Ikke tilgængelig i USA.

Motor model	M4.45
Max. output på svinghjul (ISO 8665) Max. output på skrueaksel (ISO 8665)	30.9 kW (42 hp) 30 kW (40.8 hp)
Maximum rpm	3000
Max. drejningsmoment	106.4 Nm / 1750 rpm
Boring og slaglængde	78 mm x 92 mm
Kapacitet	1758 cm³
Antal cylindre	4 i række
Forbrændingssystem	Indirekte indsprøjtning
Kompressionsforhold	22:1
Tændingsrækkefølge	1-3-4-2
Luftindtag	Dynamisk indsugning
Elektrisk system	12 Volt - 110 Amps.
Kølesystem (standard)	Indirekte køling (kølkøling som tilbehør)
Gearboks, standard	TMC60 (2 / 2.5 / 2.94:1)
Gearboks, alternativ	ZF12M 2.14 / 2.63:1 TMC60A 2 / 2.5:1

Sejldrev	SP60 2.15 / 2.38:1
Vægt, tør (incl. std. Gearboks)	199 kg
Brændstofforbrug ved 2500 rpm	252 g / kW.h (185 g / hp.h)
Max. hældning (bagud)	15°
Max. hældning (sideværts);	
Konstant	25°
5 minutter max.	30°
Brændstofpumpens sugehøjde	1.5 m
Kalorifere tilslutningskit	Tilbehør
Instrumentpanel (standard)	MPA22KBS2
Advarselslamper og akustisk alarm	Olietryk, temperatur (kølemiddel og udstødning) ladestrøm
Kontrollampe for	forvarmer
Strømkredsbeskyttelse	sikring 20 Amp.
Certifikater	EU-RCD II, BSO II, SOLAS

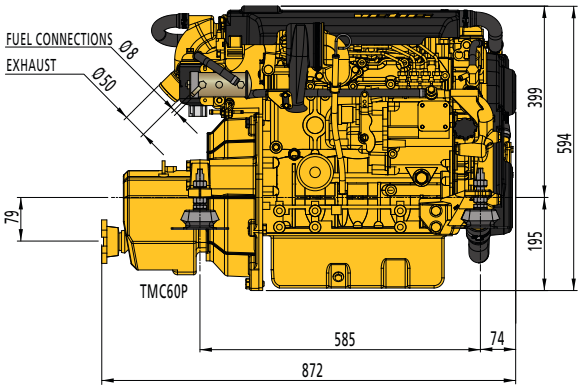

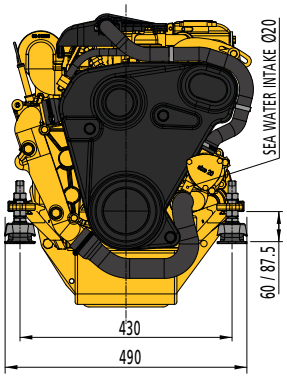

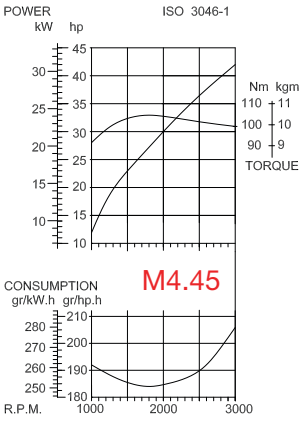

Certificeret inden for 5%

M4.56

38.3 kW / 52 HP

Leveres som standard med instrumentpanel type MPA22KBS2 (se side 140), fire fleksible motorophæng type KSTEUN80V (se side 50) og en forudinstalleret oliesump pumpe.

TEKNISKE DATA

* Ikke tilgængelig i USA

Motor model	M4.56
Max. output på svinghjul (ISO 8665) Max. output på skrueaksel (ISO 8665)	38.3 kW (52 hp) 37.1 kW (51 hp)
Maximum rpm	3000
Max. drejningsmoment	127 Nm / 2000 rpm
Boring og slaglængde	78 mm x 92 mm
Kapacitet	1758 cm³
Antal cylindre	4 i række
Forbrændingssystem	Indirekte indsprøjtning
Kompressionsforhold	22:1
Tændingsrækkefølge	1-3-4-2
Luftindtag	Turboladet
Elektrisk system	12 Volt - 110 Amps.
Kølesystem (standard)	Indirekte køling (kølkøling som tilbehør)
Gearboks, standard	TM345(A) (2 / 2.47:1) TMC40 2:1
Gearboks, alternativ	ZF12M 2.14:1 ZF15MIV 2.13 / 2.99:1 TMC60 2/2,5/2,94:1

Sejldrev	SP60 2.15 / 2.38:1
Vægt, tør (incl. std. Gearboks)	206 kg
Brændstofforbrug ved 2500 rpm	244 g / kW.h (179 g / hp.h)
Max. hældning (bagud)	15°
Max. hældning (sideværts);	
Konstant	25°
5 minutter max.	30°
Brændstofpumpens sugehøjde	1.5 m
Kalorifere tilslutningskit	Tilbehør
Instrumentpanel (standard)	MPA22KBS2
Advarselslamper og akustisk alarm	Olietryk, temperatur (kølemiddel og udstødning) ladestrøm
Kontrollampe for	Forvarmer
Strømkredsbeskyttelse	Sikring 20 Amp.
Certifikater	EU-RCD II, SOLAS

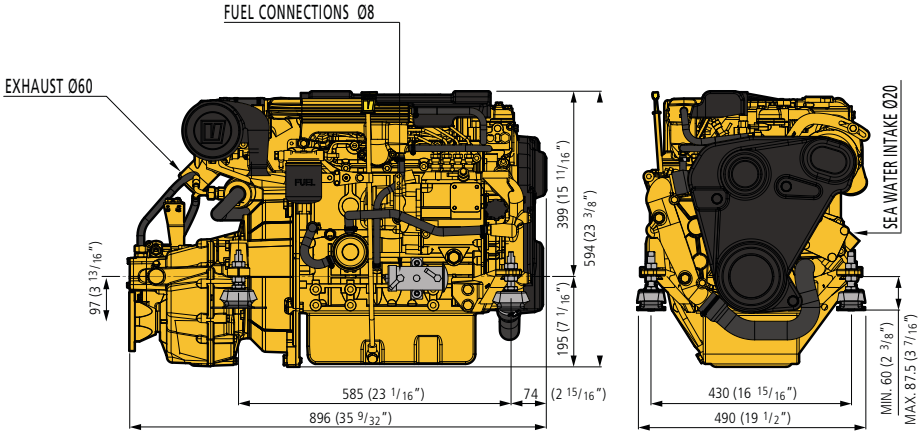

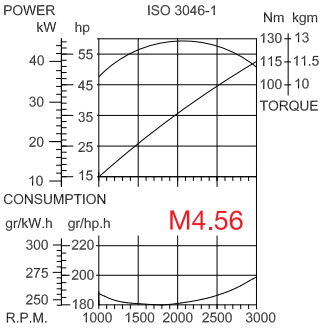

Certificeret inden for 5%

Motorer og rundt om motoren

SOLAS

VETUS tilbyder også en række marine dieselmotorer, som er SOLAS-godkendte til redningsbåde og udbud. Dette sortiment består af fire modeller fra 27 hk op til 52 hk.

Standard specifikation
- Kølkølesystem med termostat og tør udstødning
- Vippekontakt
- Elektrisk brændstofpumpe
- Automatisk Udluftnings system
- Brændstoffilter / vandudskiller
- Elektrisk start
- Luftfilter
- Generator 12V / 85A (M3) eller 12V / 110A (M4)
- MPA10S SOLAS-panel inkl. 4 m kabel, advarselslys og akustisk alarm for lavt olietryk, høj kølevæsketemperatur og udstødningstemperatur, samt tændingskontakt med ikke-aftagelig nøgle til start og stop
- Kilerem dæksel
- Forudinstalleret lænsepumpe

Muligheder
- Intercoolingsystem inkl. udstødningsinjektionsbøjning med alarmføler til havvand
- Brandslukningspumpe inklusive pumpebeslag
- Motorvarme (48 volt)
- Mekanisk Fjederstart
- Hydraulisk starter
- Større generator 12V / 140A til M4-motorer
- 2. generator 12V / 110A eller 12V / 140A til M4-motorer
- MPA1XTSMB-panel i stedet for MPA10S SOLAS-panel
- Instrumentpaneler type MP(A)22 eller MP(A)34
- Fleksible motorophæng
- Beslag til at flytte olie og brændstoffilter
- Reservedelsæt

Derudover kan vi tilbyde:
- Komplet propelleraksel system
- Udstødningssystem til intercooled motorer
- Fjernbetjeninger og push-pull kabler
- Alt andet omkring motorudstyret

Type	Skive farve	Mål (mm)	Indbygningsdybde (mm)	Spænding
MPA10S	Sort	100 x 154	120	12
MPA1XTSMB	Sort	167,5 x 85	120	12

MPA10S

MPA1XTSMB

Fassmer - CL-T 11.5

H-LINE

H-Line motorer er robuste, pålidelige motorer og er velegnede til mange applikationer, såsom kabinebåde, små fiskerbåde og større kanalbåde. Disse motorer har lavt støjniveau og vibrationer på grund af deres robuste konstruktion. De er også meget brændstoføkonomiske.

H-Line motorerne er firecylindrede 4-takts motorer med et indirekte indsprøjtningssystem, et tokreds kølesystem med integreret varmeveksler og udstødningsbøjning med søvandsindsprøjtning.

Fås i to versioner: 65 hk ved maksimalt 3000 o/min (VH4.65). 80 hk ved maksimalt 4000 o/min (VH4.80). VH4.80 er ikke tilgængelig i EU, USA eller Canada.

Nogle få fordele ved disse motorer
- Ekstremt favorabelt power/vægt forhold
- Meget lavt støj- og vibrationsniveau på grund af balanceaksler
- Meget lavt brændstofforbrug
- Generator med højt output som standard, udviklet specielt til marinebrug for hurtig opladning af batterierne
- Når højere opladningseffekt er påkrævet, kan en anden generator 12VDC/110A monteres,passer på begge motor modeller
- Selvudluftende brændstofsystem
- God tilgængelighed til servicedele for nem vedligeholdelse

Muligheder
- H-Line motorer kan leveres med gearboks eller sejldrev
- H-Line kan leveres med en anden generator 12VDC/80A eller 12VDC/110A, som installeres, når den bestilles sammen med motoren.

Ekstra generator

H-Line

VH4.65

48 kW / 65.3 HP

VH4.80 *)

59 kW / 80.3 HP

*) Ikke tilgængelig i EU, USA og Canada.

Leveres som standard med instrumentpanel type MPA22KBS2 / BS25 (se side 140), fire fleksible motorophæng type HY100 (se side 51) og en olielænsepumpe.

TEKNISKE DATA

Motor model	VH4.65 / VH4.80
* Max. output på svinghjul (ISO 3046-1)	48 kW (65.3 hp) (VH4.65) 59 kW (80.3 hp) (VH4.80)
* Max. output på skrueaksel (ISO 3046-1)	46.6 kW (63.4 hp) (VH4.65) 57.2 kW (77.6 hp) (VH4.80)
Maximum rpm	3000 (VH4.65) / 4000 (VH4.80)
Boring og slaglængde	91.1 mm x 100 mm
Kapacitet	2607 cm³
Antal cylindre	4 i række
Forbrændingssystem	Indirekte indsprøjtning
Kompressionsforhold	22:1
Tændingsrækkefølge	1-3-4-2
Luftindtag	Dynamisk indsugning
Elektrisk system	12 Volt - 115 Amp.
Kølesystem (standard)	Indirekte køling (kølkøling som tilbehør)
Gearboks (standard)	TM345(A)
Udveksling	2 / 2.47:1
Gearboks, alternativ	ZF25A 1.93 / 2.29 / 2.71:1 ZF25 1.97 / 2.8:1

Sejldrev	SP60 2.15:1
Vægt, tør (incl. std. Gearboks)	240 kg (VH4.65) 245 kg (VH4.80)
Fuel consumption at 2500 rpm	260 g / kW.h (190 g / hp.h)
Max. drejningsmoment	170 Nm / 2.200 rpm
Max. hældning (bagud)	15°
Max. hældning (sideværts);	
Konstant	25°
5 minutter max.	30°
Brændstofpumpens sugehøjde	1.5 m
Kalorifere tilslutningskit	Tilbehør
Instrumentpanel (standard)	MPA22KBS2 / BS25
Advarselslamper og akustisk alarm	Olietryk, temperatur (kølemiddel og udstødning) ladestrøm
Kontrollampe for	Forvarmer
Strømkredsbeskyttelse	Sikring 20 Amp.
Certifikater	EU-RCD II (VH4.65) EU-RCDI, RCDII i afventning (VH4.80) RRR emissionsstandarder (VH4.65/VH4.80)

* i overensstemmelse med ISO 8665

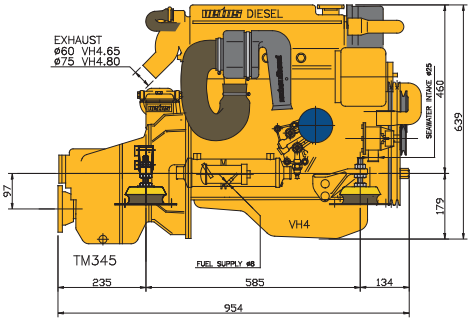

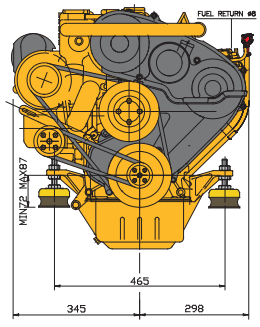

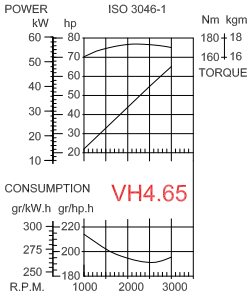

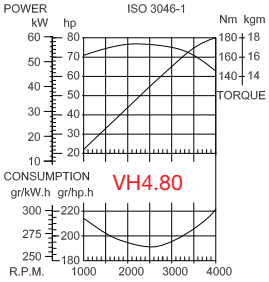

Certificeret inden for 5%

Udstyrstabel for M-Line og H-Line

BULFL

Se fleksible koblinger på side 96

Se brændstoffiltre på side 158

Se propeller på side 108

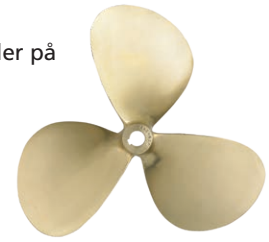

FTR330

Se søvandsfiltre på side 53

SISCO

Se fjernbetjeninger på side 44

NLP40

Se vandlåse på side 118 eller 119

NLP340

Motor model	M2.13		M2.18		M3.29		M4.35		M4.45		M4.56		VH4.65		VH4.80	
Gearboks reduktion	2:1	2.6:1	2:1	2.6:1	2:1	2.6:1	2:1	2.5:1	2:1	2.5:1	2:1	2,47:1	2:1	2.63:1	1.97:1	2.8:1
VETUS vandsmurt stævnrørs system																
* Aksel diam., Remanit 4462	25						30			35	30	35	30	35	30	40
Indikation for VETUS-manganbronze propel til forskydningsbåde (spørg venligst om nøjagtig propelberegning).																
* 3-blade, P3B, diameter i tommer	13"	15"	13"	15"	14"	16"	18"			20"	18"	20"	17"	21"	på forespørgsel	22"
* 4-blade, P4E, diameter i tommer	På forespørgsel															
Flexofold NiAlBz foldet propeller til sejlbåde **købes udelukkende via Flexofold-netværket (se på: www.flexofold.com)**																
2-bladet, FoF foldepropel	13"	15"	13"	15"	15"						n.a.					
3-bladet, FoF foldepropel			n.a.			15"	16"	17"	17"	18"	18"	20"	18"	20"	på forespørgsel	20"
4-bladet, FoF foldepropel	På forespørgsel															
VETUS fleksible koblinger																
* Bullflex type		01	02				04			08	04	08	04	08	04	08
* Uniflex type			13							16	13			16		
* Combiflex type			12							n.a.	12			n.a.		
VETUS søvandsfilter																
* Slangetilslutning diam.(mm)	20												25			
* Vandfilter, type FTR:	470, 330 eller 140/19												470 eller 330/25			
* Vandindtagskit, type	WKIT33019												WKIT33025			
VETUS vandudskiller / brændstoffilter																
* Slangetilslutning sug/retur i mm	8-8															
* Vandudskiller/brændstoffilter, type:	WS180 eller (75)330VTEB															
VETUS vandindsprøjtet udstødningssystem																
* Udstødningsslange, diam. (mm)	40						50				60				75	
* Vandlås, type	NLP(3)40/LP40/LSSA NLP40HD						NLP(3)50/L50R/S/LSSA NLP50HD				NLP(3)60/LP60/LSL/LSG NLP60HD				NLP(3)75/LP75/ LSL/LSG/NLP75HD	
* Kombi vandlås/muffler, type	NLPH40						NLPH50				NLPH60				NLPH75	
* Muffler, type	MP40						MP50				MP60		MP60		MP75	
* Svanehals, type	LT40						LT50				LT60		LT60		LT75	
* Kombi muffler/svanehals, type	NLPG40						NLPG50				NLPG60		NLPG60		NLPG75	
* Udstødningsgennemføring, type TRC	40R / PV eller SV						50R / PV eller SV				60R / PV eller SV				TRC7590R	
* Anti-sifon, type ASD eller AIRVENT	V eller H															
VETUS motorfjernbetjening																
* Efter eget valg	SICO, SISCO, AFSTZIJ, RCTOPB, RCTOPS, AFSTTOP															
* Tryk-/trækkabel:	CABLF... (længde skal fastlægges)															
VETUS vedligeholdelsesfrie batterier																
* Spænding	12															
* Startbatteri	min. 60A/max. 105A (M-Line)										min. 70A/max. 105A (H-Line)					
* Forbrugsbatterier, Ah.	Efter eget valg															
Rådgivning om VETUS luftindtag med lameller																
* pr. motor, type ASV, SSV eller SSVL	1 x 20		1 x 20		1 x 30		1 x 40 eller 2 x 20		1 x 50 eller 2 x 25		1 x 60 eller 2 x 30		1 x 70 eller 1 x 30 / 1 x 40		1 x 80 eller 2 x 40	

D-LINE

COMMON-RAIL D-LINE ENGINES 122 - 210 HP

VETUS D-Serie common-rail motorer køre problemfrit, har en høj effekt og moment, lave omdrejninger og er meget pålidelige og holdbare. De er i overensstemmelse med de nye RCD2 emissionsregler. Ekstremt egnet til power hydraulik om bord.
Disse motorer har et CAN-bussystem med en SAE J1939-protokol, men kan nemt arbejde med NMEA2000-systemer.

Disse VETUS D-Line motorer har det unikke, VETUS-designede vandkølede topdæksel for at reducere varmen i maskinrummet samt motorstøjen fra en i forvejen støjsvag motorblok. Derudover kan det bruges som et trin. Andre funktioner er: et mindre luftfilter for at spare plads i maskinrummet, isolering af udstødningsmanifold, højeffektgenerator (160 Ampere) og en elektrisk oile bundkar pumpe, for elektrisk tømning. En 12VDC eller 24VDC ekstra generator kan bestilles som tilvalg. Et frontdæksel kan kun leveres i kombination med 24VDC/75Amp generator inklusiv ACR regulator.

Følgende muligheder kan bestilles med motoren
- 24V elektrisk installation
- Dobbeltpolet (aluminiumsbåde)
- PTO til installation af en hydraulisk pumpe
- Ektra generator 12V / 160 Ampere eller 24V / 60 Amps
- Ekstra generator 24V / 75 Amp herunder ACR regulator (WP)
- Potentiometer til mekaniske styringer
- Forreste remdæksel til 2. 24V / 75A generator
- Kalorifer kit
- Elektrisk trollingventil 12V eller 24V
- Ekstra remskive 2x SPA
- Flybridge instrumentpanel
- Mulig aflæsning på NMEA2000 multifunktionelle displays (MFD'er)

En 2. generator 24VDC og en intelligent controller (ACR) kan leveres som tilvalg. Denne kombination kan oplade dine batterier hurtigt, selv ved lave omdrejninger. ACR maksimerer udbyttet fra den 2. generator. Den er designet til optimal genopladning og egner sig til alle batterityper såsom VETUS SMF vedligeholdelsesfri, gel og AGM-batterier. 3-trins opladningsmetoden garanterer hurtig og sikker opladning af dine batterier.

Den anden generator leveres som et komplet sæt bestående af: en 24V/75Amp generator inklusiv en intelligent controller (ACR), dobbelt SPA-remhjul og kileremme, temperatursensor og et sæt dele designet til nem installation på motoren.

Der findes sæt til VD4- og VD6 D-Line motorer. Et beskyttelsesdæksel til den 2. generator kan også leveres.

Anden generator 24V
75 ampere inklusive ACR regulator (WP)

Type	Motor
18-15756	VD4
18-14446	VD4
18-15004	VD6
18-14446	VD6
18-16367	Frontdæksel

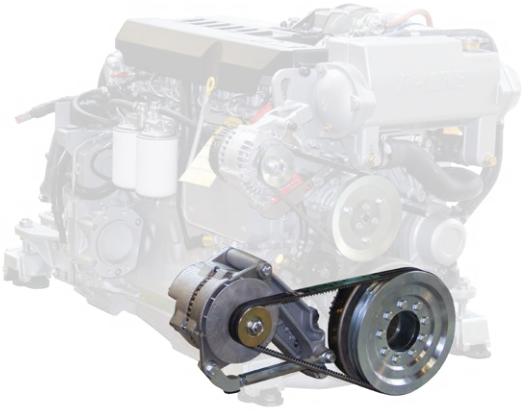

D-Line

VD4.120

90 kW / 122 HP

DI diesel / 4-takt / 4 cyl. I række / turbo-ladet aftercooled / common-rail / EMR 3

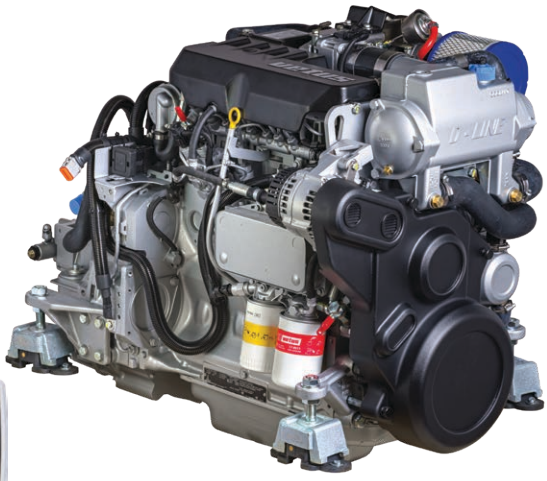

Leveres som standard med instrumentpanel type MPA34CANBS2 (se side 140) og fire fleksible motorophæng type LMX140 (se side 51).
Brændstoffilter / vandudskiller type 340VTEB inklusive vandsensor.

TEKNISKE DATA

*** Ikke tilgængelig i USA eller Canada.**

Motor model	**VD4.120**
CAN bus	SAE J1939
* Max. output på svinghjul (ISO 8665)	90 kW (122 hp)
* Max. output på skrueaksel (ISO 8665)	86 kW (117 hp)
Maximum rpm	2400
Boring og slaglængde	101 mm x 126 mm
Kapacitet	4040 cm³
Antal cylindre	4 i række
Kølesystem	Intercooling (kølerrørs-køling n.a.)
Kompressionsforhold	18:1
Tændingsrækkefølge	1-3-4-2
Generator	12 Volt - 160 Amps. 24 Volt - 60 Amps.
Ekstra generator som tilbehør	12 Volt - 160 Amps. 24 Volt - 60 Amps. 24 Volt - 75 Amps. ACR regulator (WP)
Drejningsmoment	449 Nm / 1600 rpm
Tomgangshastighed	800 rpm
Brændstofforbrug ved max. rpm	235 g / kW.h
rpm Gearboks (standard)	ZF45
Udveksling	2.2 /2.51 / 3.1

Gearboks (alternativ)	ZF45A 1.26:1 / 1.51 / 2.03 / 2.44:1 ZF68IV 1.29 / 1.56 / 1.99 / 2.47:1
Vægt, tør (incl. standard gearboks)	532 kg
Brændstofpumpens løftehøjde	1.5 m
Max. hældning (bagud)	15°
Max. sideværts hældning (konstant)	30°
Kaloriferer tilslutningskit	Tilbehør
Elektrisk olielænsepumpe	Standard
P.T.O. flange til hydraulikpumpe	Tilbehør
Instrumentpanel	MPA34CANBS2
Instrumenter	Startkontakt, tachometer/ timetæller, voltmeter, olietryksmåler, temperaturmåler
Akustisk alarm	Olietryk, temperatur, ladestrøm kølemiddel og udstødning
Strømkredsbeskyttelse	Automatsikring
Certifikater	2013/53/EU RCD II

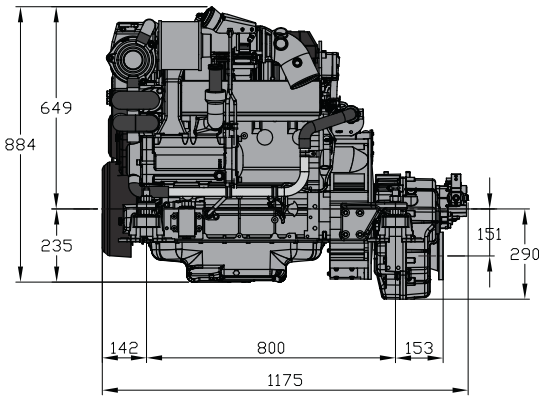

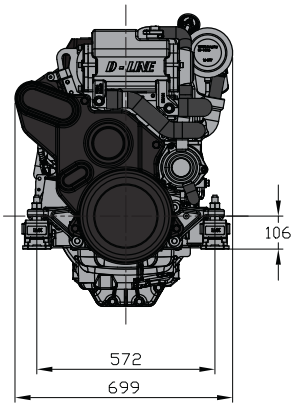

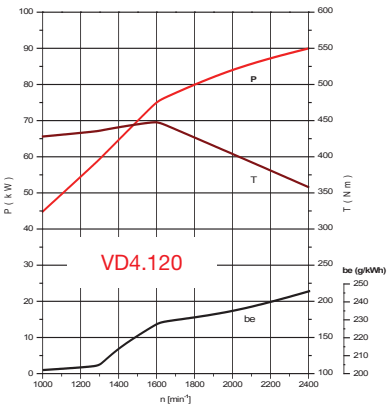

Certificeret inden for 5%

D-Line

VD4.140

103 kW / 140 HP

DI diesel / 4-takt / 4 cyl. I række / turbo-ladet / aftercooled / common-rail / EMR 3

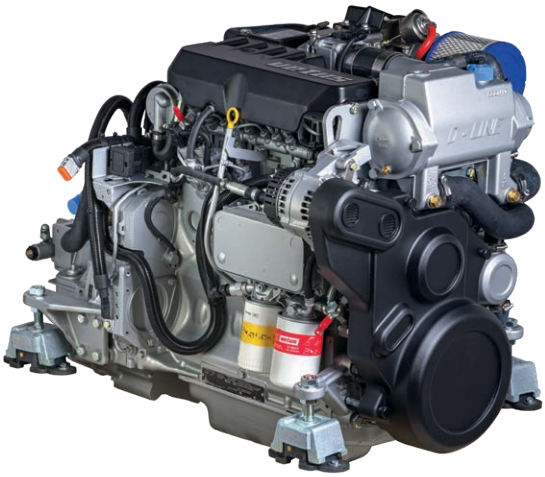

Leveres som standard med instrumentpanel type MPA34CANBS2 (se side 140) og fire fleksible motorophæng type LMX140 (se side 51). Brændstoffilter / vandudskiller type 340VTEB inklusive vandsensor.

TEKNISKE DATA

* Ikke tilgængelig i USA eller Canada.

Motor model	VD4.140
CAN bus	SAE J1939
* Max. output på svinghjul (ISO 8665)	103 kW (140 hp)
* Max. output på skrueaksel (ISO 8665)	98.9 kW (134.4 hp)
Maximum rpm	2400
Boring og slaglængde	101 mm x 126 mm
Kapacitet	4040 cm³
Antal cylindre	4 i række
Kølesystem	Intercooling (kølerrørs-køling n.a.)
Kompressionsforhold	18:1
Tændingsrækkefølge	1-3-4-2
Generator	12 Volt - 160 Amps. 24 Volt - 60 Amps.
Ekstra generator som tilbehør	12 Volt - 160 Amps. 24 Volt - 60 Amps. 24 Volt - 75 Amps. ACR regulator (WP)
Drejningsmoment	520 Nm / 1600 rpm
Tomgangshastighed	800 rpm
Brændstofforbrug ved max. rpm	235 g / kW.h
Gearboks (standard)	ZF45
Ratio	2.2 /2.51 / 3.1

Gearboks (alternativ)	ZF45A 1.26:1 / 1.51 / 2.03 / 2.44:1 ZF68IV 1.29 / 1.56 / 1.99 / 2.47:1
Vægt, tør (incl. standard gearboks)	532 kg
Brændstofpumpens løftehøjde	1.5 m
Max. hældning (bagud)	15°
Max. sideværts hældning (konstant)	30°
Kaloriferer tilslutningskit	Tilbehør
Elektrisk olielænsepumpe	Standard
P.T.O. flange til hydraulikpumpe	Tilbehør
Instrumentpanel	MPA34CANBS2
Instrumenter	Startkontakt, tachometer/ timetæller, voltmeter, olietryksmåler, temperaturmåler
Akustisk alarm	Olietryk, temperatur, ladestrøm kølemiddel og udstødning
Strømkredsbeskyttelse	Automatsikring
Certifikater	2013/53/EU RCD II

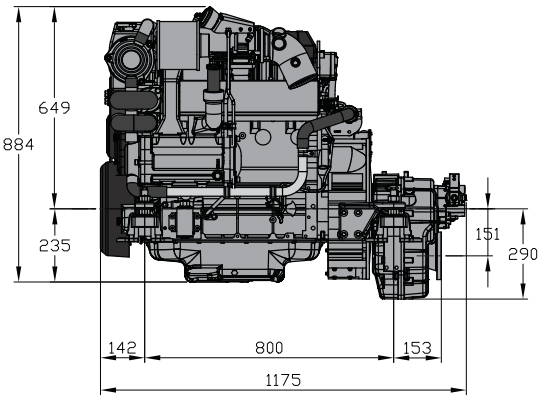

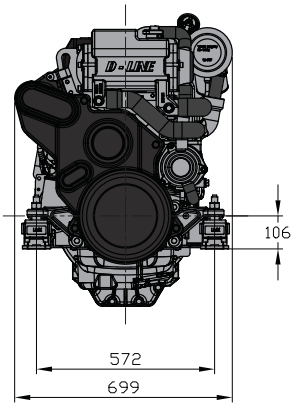

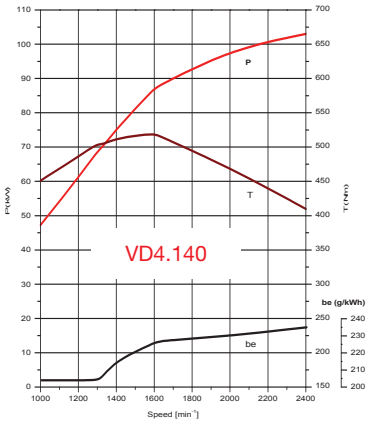

Certificeret inden for 5%

D-Line

VD6.170

125 kW / 170 HP

DI diesel / 4-takt / 6 cyl. line / turboladet aftercooled / common-rail / EMR 3

Leveres som standard med instrumentpanel type MPA34CANBS2 (se side 140) og fire fleksible motorophæng type LMX210 (se side 51).
Brændstoffilter / vandudskiller type 340VTEB inklusive vandsensor.

TEKNISKE DATA

* Ikke tilgængelig i USA eller Canada.

Motor model	VD6.170
CAN bus	SAE J1939
* Max. output på svinghjul (ISO 8665)	125 kW (170 hp)
* Max. output på skrueaksel (ISO 8665)	120 kW (163 hp)
Maximum rpm	2400
Boring og slaglængde	101 mm x 126 mm
Kapacitet	6060 cm³
Antal cylindre	6 i række
Kølesystem	Intercooling (kølerrørs-køling n.a.)
Kompressionsforhold	18:1
Tændingsrækkefølge	1-5-3-6-2-4
Generator	12 Volt - 160 Amps. 24 Volt - 60 Amps.
Ekstra generator som tilbehør	12 Volt - 160 Amps. 24 Volt - 60 Amps. 24 Volt - 75 Amps. ACR regulator (WP)
Drejningsmoment	680 Nm / 1600 rpm
Tomgangshastighed	800 rpm
Brændstofforbrug ved max. rpm	240 g / kW.h
Gearboks (standard)	ZF68
Udveksling	1.51 / 1.93 / 2.48 / 2.78:1

Gearboks (alternativ)	ZF68A 1.22 / 1.56 / 2.04 / 2.52:1 ZF68IV 1.29 / 1.56 / 1.99 / 2.47:1
Vægt, tør (incl. standard gearboks)	657 kg
Brændstofpumpens løftehøjde	1.5 m
Max. hældning (bagud)	15°
Max sideværts hældning (konstant)	26°
Kaloriferer tilslutningskit	Tilbehør
Elektrisk olielænsepumpe	Standard
P.T.O. flange til hydraulikpumpe	Tilbehør
Instrumentpanel	MPA34CANBS2
Instrumenter	Startkontakt, tachometer/ timetæller, voltmeter, olietryksmåler, temperaturmåler
Akustisk alarm	Olietryk, temperatur, ladestrøm kølemiddel og udstødning
Strømkredsbeskyttelse	Automatsikring
Certifikater	2013/53/EU RCD II

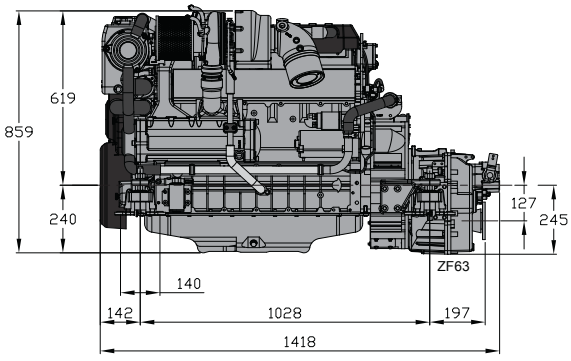

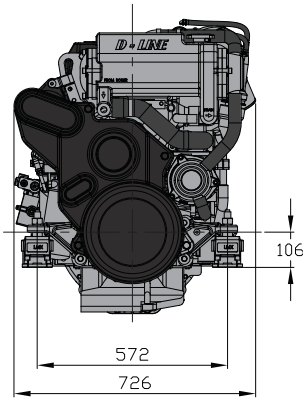

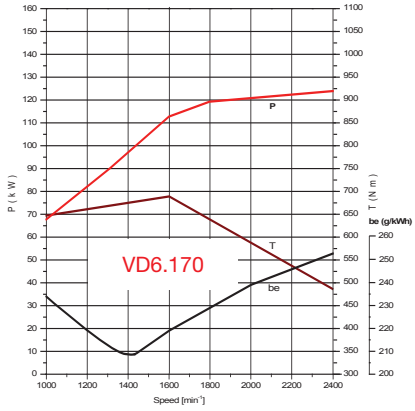

Certificeret inden for 5%

D-Line

VD6.210

155 kW / 210 HP

DI diesel / 4-takt / 6 cyl. line / turboladet
aftercooled / common-rail / EMR 3

Leveres som standard med instrumentpanel type MPA34CANBS2 (se side 140) og fire fleksible motorophæng type LMX210 (se side 51). Brændstoffilter / vandudskiller type 340VTEB inklusive vandsensor.

TEKNISKE DATA

* Ikke tilgængelig i USA eller Canada.

Motor model	VD6.210
CAN bus	SAE J1939
* Max. output på svinghjul (ISO 8665)	155 kW (210 hp) (VD6.210)
* Max. output på skrueaksel (ISO 8665)	149 kW (203 hp) (VD6.210)
Maximum rpm	2400
Boring og slaglængde	101 mm x 126 mm
Kapacitet	6060 cm³
Antal cylindre	6 i række
Kølesystem	Intercooling (kølerrørs-køling n.a.)
Kompressionsforhold	18:1
Tændingsrækkefølge	1-5-3-6-2-4
Generator	12 Volt - 160 Amps. 24 Volt - 60 Amps.
Ekstra generator som tilbehør	12 Volt - 160 Amps. 24 Volt - 60 Amps. 24 Volt - 75 Amps. ACR regulator (WP)
Drejningsmoment	810 Nm / 1600 rpm
Tomgangshastighed	800 rpm
Brændstofforbrug ved max. rpm	240 g / kW.h
Gearboks (standard)	ZF68
Udveksling	1.51 / 1.93 / 2.48 / 2.78:1

Gearboks (alternativ)	ZF68A 1.22 / 1.56 / 2.04 / 2.52:1 ZF68IV 1.29 / 1.56 / 1.99 / 2.47:1
Vægt, tør (incl. standard Gearboks)	657 kg
Brændstofpumpens løftehøjde	1.5 m
Max. hældning (bagud)	15°
Max. sideværts hældning (konstant)	26°
Kaloriferer tilslutningskit	Tilbehør
Elektrisk olielænsepumpe	Standard
P.T.O. flange til hydraulikpumpe	Tilbehør
Instrumentpanel	MPA34CANBS2
Instrumenter	Startkontakt, tachometer/ timetæller, voltmeter, olietryksmåler, temperaturmåler
Akustisk alarm	Olietryk, temperatur, ladestrøm kølemiddel og udstødning
Strømkredsbeskyttelse	Automatsikring
Certifikater	2013/53/EU RCD II

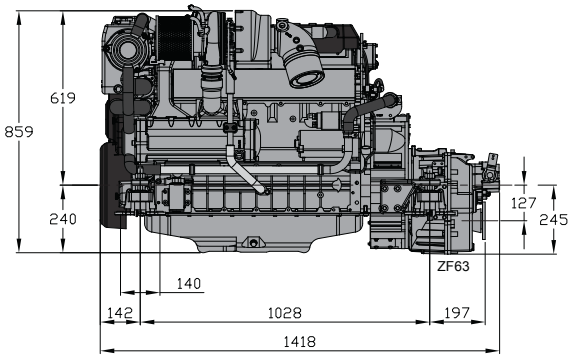

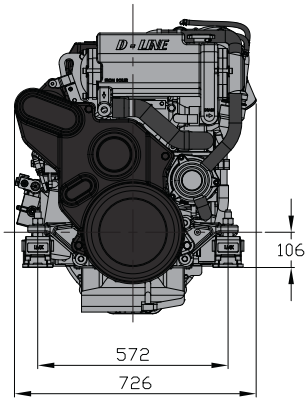

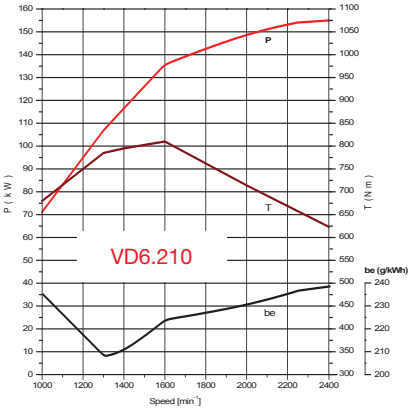

Certificeret inden for 5%

Tilbehørs tabel for D-Line

BULFL

Se fleksible koblinger på side 96

340VTEB

Se brændstoffiltre på side 158

EC4

Se motorfjernbet-jening på side 46

FTR330

Se søvandsfiltre på side 53

MGP

Se vandlåse på side 120 eller 123

HPW127

Motor model	VD4.120		VD4.140		VD6.170		VD6.210	
Gearboks reduktion	2,03/2,2:1	2,5:1	2,03/2,2:1	2,5:1	1,93/2,04:1	2,5:1	1,93/2,04:1	2,5:1
VETUS vandsmurt stævnrørsystem								
* Minimum påkrævet akseldiameter, Duplex 1-4462	40	40	40	40	45	45	45	50
VETUS mangan-bronze propeller								
* 3-, 4- eller 5-bladet	På efterspørgsel							
VETUS fleksible koblinger								
* Bullflex type	12	12	12	16	16	16	16	32
VETUS mellemflange mellem Gearboks og fleksibel kobling								
* Passer kun til ZF Gearboks	ZF45A: CT50009; ZF45: CT50068; ZF68(A)/16: CT50009; ZF68(A)/32: CT50065; ZF85A: CT50064							
VETUS constant velocity joint med integreret trykleje								
* Type	Afhængigt af anvendelsen							
* Mål gearboks flange	ZF45/ZF85A/ZF220: 6", ZF45A/ZF68/ZF68A: 5"							
VETUS søvandsfilter								
* Slangetilslutning (mm)	32							
* Søvandsfilter, type FTR470, FTR330..(M) eller CWS:	470 eller 330(M)/32 / CWS1¼							
* Installationskit for søvandsfilter, type	WKIT33032							
VETUS vandudskiller / brændstoffilter (standard leveret med motoren inklusiv vandsensor)								
* Slangetilslutning sug/retur i mm	12 - 10							
* Vandudskiller/oliefilter, type:	(75)340VTEB							
VETUS udstødningssystem med vandindsprøjtning								
* Udstødningsslange, diam. (mm)	100				125			
* Vandlås, type	MF - MGP eller HPW102				MF - MGS eller HPW127			
* Muffler, type	MP100				n.a.			
* Svanehals, type	LT102				LT127			
* Udstødningsgennemføring, type	TRCR/PV eller SV							
* Anti-sifon, type ASD eller AIRVENT	V eller H							
VETUS motorfjernbetjening								
* Elektronisk	EC4, se udvalgstabellen i motorprisliste							
* Mekanisk	SICO, SISCO, AFSTZIJ, RCTOPB, RCTOPS, AFSTTOP							
* Tryk-/trækkabel	CABLF_ (længde skal fastlægges)							
Bemærkning: vær opmærksom på, at når en mekanisk fjernbetjening installeres, er en potentiometer nødvendig.								
VETUS vedligeholdelsesfrie batterier								
* Spænding	12 eller 24VDC							
* Startbatteri, Ah	105							
* Forbrugsbatterier, Ah	min. 110A/max. 170A (12VDC) eller min. 2 x 85A/max. 2 x 110A (24VDC)							
VETUS lamelventiler								
* pr. motor, type ASV, SSV eller SSVL	2 x 60		2 x 70		2 x 90		2 x 50 + 2 x 60	

flexofold
sailboat propellers

UNLEASH THE POWER OF PERFORMANCE

Sail Smarter with a Folding Propeller
Switching from a fixed propeller to a Flexofold folding propeller reduces drag and can increase sailing speed by around 15%, equivalent to 1–1.5 knots.

Low Drag, High Efficiency
Our precision-engineered blades fold automatically while sailing, minimizing resistance and improving overall performance. The result: faster, quieter, and more efficient sailing.

Power When You Need It
Under power, the blades open instantly to deliver strong thrust and reliable handling in all conditions.

Built to Last
Manufactured from high-quality, corrosion-resistant alloys, Flexofold propellers are designed for long life and minimal maintenance.

Tailored for Your Boat
Choose the ideal model for your engine and hull type. Every Flexofold propeller is optimized to ensure the perfect balance of speed, power, and smooth operation.

Engineered in Denmark – Trusted Worldwide
For over 30 years, Flexofold has set the standard in folding propeller technology – trusted by sailors and boatbuilders around the world.

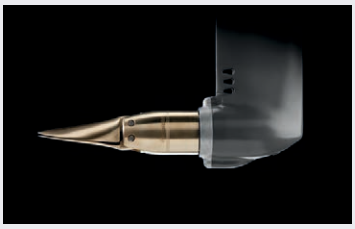

Visit our website and learn more about our products and request a quote: **www.flexofold.com**
or contact us by phone +45 7555 4346 or via email at sales@flexofold.com

Rundt om motoren

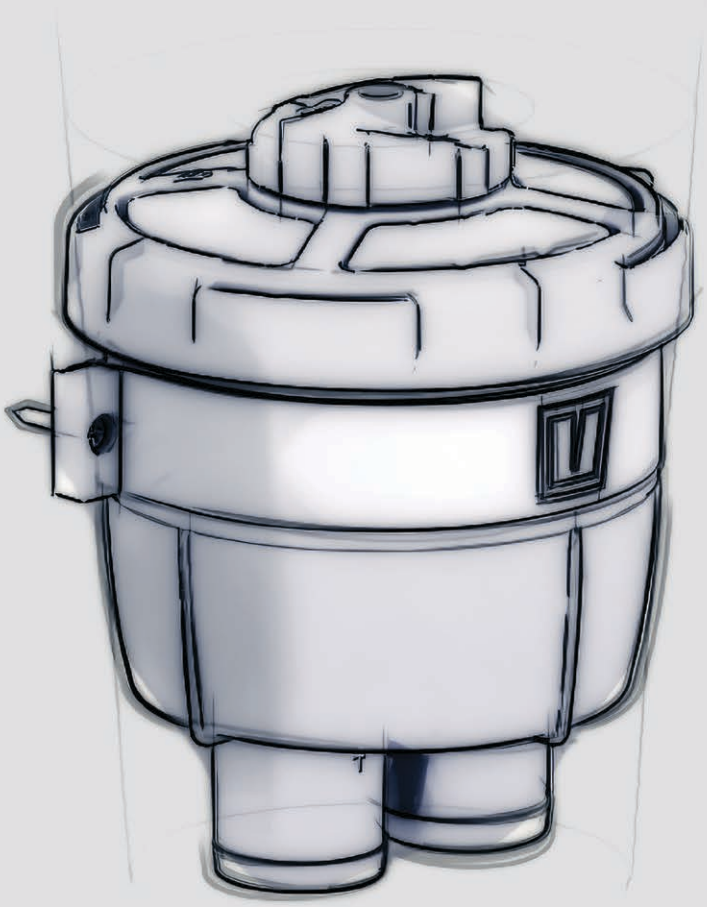

Oversigt over VETUS rundt om motoren

Mekaniske motorfjernbetjeninger Side 44 - 45

SISCO

SICO

RCTOPS

RCTOPTS

RCTOPTB

RCTOPB

AFSTTOPT

AFSTZIJ

Elektroniske motorfjernbetjeninger Side 46 - 47

EC4

EC4HSM

Push-pull kabler og tilbehør Side 48

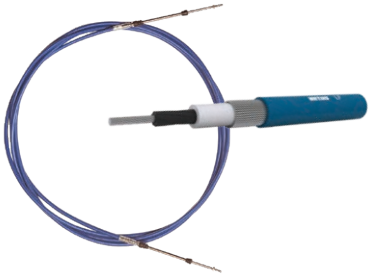
CABLF

Fleksible motorophæng Side 50 - 51

KSTEUN25V

KSTEUN35V

KSTEUN40A

KSTEUN..V

MITSTEUN

HY

LMX

Søvandsfiltre Side 52 - 55

FTR140

FILTER150

FTR330

FTR470

FTR1320

FTR1900

FTR330..M

CWS

FTR525

Lydisoleringsmaterialer Side 58 - 59

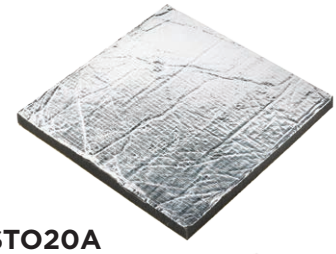

STO20A

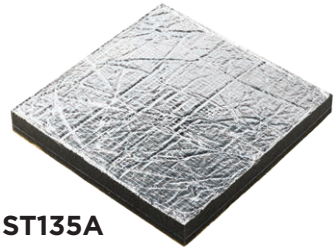

ST135A

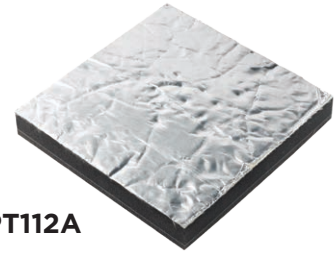

PT112A

PT225S

ARM10X12

Mekaniske motorfjernbetjeninger

Alle fjernbetjeninger (undtagen type AFST) har som standard en neutral sikkerheds afbryder, som forhindrer, at motoren startes, når gearkassen er i indgreb. Betjeningen leveres med en rød og en sort knap.

Type SISCO - 1 grebs

Med rustfrit stålhåndtag og hus

På dette 1 grebs stålhåndtag til sidemontering er det muligt at montere push pull kablerne både vandret eller lodret.

Type	Længde (mm)	Bredde (mm)	Højde (mm)	Håndtag længde fra centrum (mm)	Mekanisme dybde fra centrum (mm)
SISCO	142	122	85	200	243
SISCOG	142	122	85	200	243

SISCO

SISCOG

Type SICO - 1 grebs

Med rustfrit stålhåndtag og plastikhus

VETUS 1 grebs fjernbetjening for sidemontering

Type	Længde (mm)	Bredde (mm)	Højde (mm)	Håndtag længde fra centrum (mm)	Mekanisme dybde fra centrum (mm)
SICO	147	127	85	200	243
SICOG	147	127	85	200	243

SICO

SICOG

Type RCTOPS - 1 grebs

Med højglanspoleret rustfrit stålhåndtag og hus

VETUS 1 grebs fjernbetjening til topmontering

Type	Længde (mm)	Bredde (mm)	Højde (mm)	Håndtag længde fra centrum (mm)	Mekanisme dybde (mm)
RCTOPS	162	104	237	200	208
RCTOPSG	162	104	237	200	208

RCTOPS

RCTOPSG

Type RCTOPTS - 2 grebs

Med højglanspolerede AISI 316 rustfrie stålhåndtag og hus

VETUS 2 grebs fjernbetjening til topmontering.

Type	Længde (mm)	Bredde (mm)	Højde (mm)	Håndtag længde fra centrum (mm)	Mekanisme dybde (mm)
RCTOPTS	162	200	237	200	208
RCTOPTSG	162	200	237	200	208

RCTOPTS

RCTOPTSG

Mekaniske motorfjernbetjeninger

Type RCTOPTB - 2 grebs

Med støbt aluminiumshus og AISI 316 rustfrie stålhåndtag

VETUS 2 grebs fjernbetjening for topmontering.

Type	Længde (mm)	Bredde (mm)	Højde (mm)	Mekanisme dybde (mm)
RCTOPTB	162	200	237	208
RCTOPTBG	162	200	237	208

RCTOPTB

RCTOPTBG

Type RCTOPB - 1 grebs

Med støbt aluminiumshus og AISI 316 rustfrit stålhåndtag

VETUS 1 grebs fjernbetjening for topmontering.

Type	Længde (mm)	Bredde (mm)	Højde (mm)	Mekanisme dybde (mm)
RCTOPB	162	104	237	208
RCTOPBG	162	104	237	208

RCTOPB

RCTOPBG

Type AFSTTOP

VETUS 1 grebs fjernbetjening med plastikhus og metal/plastik håndtag. Topmontering for enkelt motor.

Type AFSTTOPT

VETUS 2 grebs fjernbetjening med plastikhus og metal/plastik håndtag. Topmontering for dobbeltmotorer/2 motorer.

Type	Længde (mm)	Bredde (mm)	Højde (mm)
AFSTTOP	154	118	238
AFSTTOPT	154	208	238

AFSTTOP

AFSTTOPT

Type AFSTZIJ

Denne sidemonterede motorstyring kan bruges til mekanisk styrede motorer fra 12 til 110 hk. AFSTZIJ bør monteres tæt ved roret og kan monteres på styrbord og bagbord side.

Den mekaniske del af håndtaget er lavet af malet zink, færdiggjort med et plastikhus og et ergonomisk formet betjenings håndtag. AFSTZIJ arbejder med push / pull kabler og har en integreret sikkerheds mekanisme til beskyttelse af transmissionen. Gearkassen kan kun skiftes i tomgang. AFSTZIJ er den ideelle motorstyring til sejlbåde.

Type	Længde (mm)	Bredde (mm)	Højde (mm)
AFSTZIJ	138	110	78

AFSTZIJ

Elektronisk motorfjernbetjening

Type EC4

Høj kvalitet med den nyeste teknologi

Denne højkvalitets elektroniske motorfjernbetjening er lavet af højkvalitet AISI 316 rustfrit stål med hånd-poleret rustfrit stål beklædning og er velegnet til motor- og sejlbåde. Det kan betjene enkelt(1)- eller dobbelt(2) motorer og har flere muligheder for styrestationer med identiske kontroller på alle styrestationer. Kommunikationen går via CAN-bus-protokol. EC4 er nem at installere og konfigurere og opfylder EMC-kravene som standard.

Tekniske data
- Fås til 12 og 24 Volt
- Vandtæt (IP67)
- Passer til mekanisk styrede motorer, kombineret mekanisk/elektronisk motorstyring eller fuldt elektronisk motorstyring
- Passer til mekaniske eller hydrauliske gearbokse og Z-drev

Tilbehør
Trollingventilstyring, trimfunktion.

EC4

Type	Længde (mm)	Bredde (mm)	Højde (mm)	Motorer
EC4H1	151	140	161	1 (venstre håndtag)
EC4H1R	151	140	161	1 (højre håndtag)
EC4HT1	151	140	161	1 med trimfunktion
EC4H2	151	140	161	2
EC4HT2	151	140	161	2 med trimfunktion

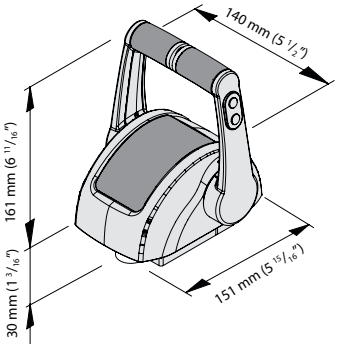

Motor kontrol bokse

Denne motorstyring kan bruges med elektrisk og/eller mekanisk styrede motorer og gearkasser. EC4 er beregnet til brug med VETUS motorer, men kan også bruges til andre mærker.

Type EC4HSM

EC4-serien er nu blevet udvidet til at omfatte en sidemonteret-variant. Samme velkendte teknologi, men nu velegnet til sidemontering. Afhængigt af den påtænkte monteringsposition er der fire forskellige varianter tilgængelige. Se billederne for den ønskede model.

Type	Længde (mm)	Bredde (mm)	Højde (mm)	Motorer
EC4HSM1CL	160	120	200	1 (styrekonsol venstre)
EC4HSM1CR	160	120	200	1 (styrekonsol højre)
EC4HSM1WL	160	120	200	1 (væg montering venstre)
EC4HSM1WR	160	120	200	1 (væg montering højre)

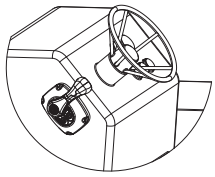

EC4HSM1CL

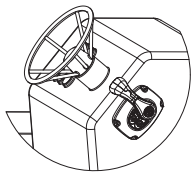

EC4HSM1CR

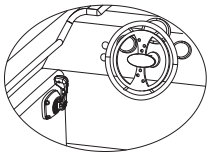

EC4HSM1WL

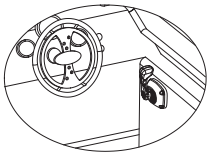

EC4HSM1WR

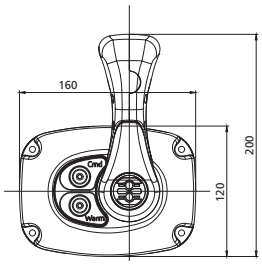

EC4HSM

Tilbehørs tabel

EC4 Elektronisk fjernbetjening			1 Motor	2 Motorer	1 Motor	2 Motorer	1 Motor	2 Motorer	1 Motor	2 Motorer	Tilvalg
Kontrol metode: Første position = GAS, Anden position = GEAR M = MEKANISK, E = ELEKTRISK			M/M	M/M	M/E	M/E	E/E	E/E	E/M	E/M	Pr. ekstra betjening. Max. enheder = 4
EC4 kontrolhoved i rustfrit stål, 1 motor		EC4H1/EC4H1R (Højre)	1		1		1		1		+1/+2/+3
EC4 kontrolhoved i rustfri stål, 1 motor + Trim knapper		EC4HT1	1		1		1		1		+1/+2/+3
EC4 kontrolhoved i rustfri stål, 2 motorer		EC4H2		1		1		1		1	+1/+2/+3
EC4 kontrolhoved i rustfri stål, 2 motorer + Trim knapper		EC4HT2		1		1		1		1	+1/+2/+3
EC4 Sidemonteret kontrolhoved i rustfrit stål 1 motor, til montering på venstre side af styrekonsol		EC4HSM1CL	1		1		1		1		+1/+2/+3
EC4 Sidemonteret kontrolhoved i rustfrit stål 1 motor,til montering på Højre side af styrekonsol		EC4HSM1CR	1		1		1		1		+1/+2/+3
EC4 Sidemonteret kontrolhoved i rustfrit stål, 1 motor vægmontering venstre		EC4HSM1WL	1		1		1		1		+1/+2/+3
EC4 Sidemonteret kontrolhoved i rustfrit stål, 1 motor vægmontering Højre		EC4HSM1WR	1		1		1		1		+1/+2/+3
Elekronisk kontrol for 1 (motor) MEKANISK gas og MEKANISK gear	12+24V	EC4UMM1	1	2	x	x	x	x	x	x	
Elekronisk kontrol for 1 (motor) MEKANISK gas og MEKANISK gear + **trim**	12+24V	EC4UMMT1	1	2	x	x	x	x	x	x	
Elekronisk kontrol for 1 (motor) MEKANISK gas og ELEKTRONISK gear + **trim**	12+24V	EC4UMET1	x	x	1	2	x	x	x	x	
Elekronisk kontrol for 2 (motor) MEKANISK gas og ELEKTRONISK gear + **trim**	12+24V	EC4UMET2	x	x	x	1	x	x	x	x	
Elekronisk kontrol for 1 (motor) MEKANISK gas og ELEKTRONISK gear + **trolling**	12+24V	EC4UMETR1	x	x	1	2	x	x	x	x	
Elektronisk kontrol for 1 ELLER 2 (motorer) ELEKTRISK GAS (0-5V) og ELEKTRISK gear + **trim**	12+24V	EC4UEE	x	x	x	x	1	1	x	x	
Elektronisk kontrol for 1 ELLER 2 (motorer) ELEKTRISK GAS (0-5V) og ELEKTRISK gear + **trolling**	12+24V	EC4UEETR	x	x	x	x	1	1	x	x	
Elektronisk kontrol for 1 (motor) ELEKTRISK gas (0-5V) og MEKANISK gear	12+24V	EC4UEM1	x	x	x	x	x	x	1	x	
Elektronisk kontrol for 2 (motorer) ELEKTRISK gas (0-5V) og MEKANISK gear	12+24V	EC4UEM2	x	x	x	x	x	x	1	1	
Elektrisk GAS kabel universalt L = 3 m		EC3E3U	x	x	x	x	1	2	1	2	
Elektrisk GAS kabel til D MOTORER L = 3 m		EC3E3MD	x	x	x	x	1	2	1	2	
Electrisk GEAR kabel (Kun til 12V bokse 3 wires) L = 3 m		ECG3/6	x	x	1	2	1	2	x	x	Til boks med 3p connector
Elektrisk gearkabel til EC4 (12V+24V bokse, 6 ledninger) L = 3 m		ECG3/6	x	x	1	2	1	2	x	x	
Elektrisk gearkabel til EC4 (12V+24V bokse, 6 ledninger) L = 5 m		ECG5/6	x	x	1	2	1	2	x	x	
Elektrisk gearkabel til EC4 (12V+24V bokse, 6 ledninger) L= 7 m		ECG7/6	x	x	1	2	1	2	x	x	
TRIM/TROLLING kabel L = 3 m		EC3T3M	O = 1		O = 1		O = 1		O = 1		Tilvalg kun muligt. for trim/trolling
TRIM/TROLLING kabel MERCRUISER L = 3 m		EC3T3MM	O = 1		O = 1		O = 1		O = 1		Tilvalg kun muligt. for trim/trolling
x = Ikke relevant 1 eller 2 = Vælg den ønskede type og det angivne antal											

Push-pull kabler

Type CABLE

Vores standard push-pull kabler type CABLE er specielt velegnede til applikationer, hvor den nødvendige samlede længde af kablerne ikke overstiger 5 m. For mere komfort med kabler over 5m anbefaler vi brugen af vores lavfriktionskabler, type CABLF.

Specifications
- Tilgængelige længder fra 0,5 m til 5 m
- Minimum bøjningsradius 130 mm
- Slaglængde 76,2 mm (3”)
- Standard stang 10-32 UNF gevind ender

CABLE..A

Type	Beskrivelse
CABLE05A*	Standard 33C kabel, 0.5 m
CABLE10A*	Standard 33C kabel, 1.0 m
CABLE15A*	Standard 33C kabel, 1.5 m
CABLE20A*	Standard 33C kabel, 2.0 m
CABLE25A*	Standard 33C kabel, 2.5 m
CABLE30A*	Standard 33C kabel, 3.0 m
CABLE35A*	Standard 33C kabel, 3.5 m
CABLE40A*	Standard 33C kabel, 4.0 m
CABLE50A*	Standard 33C kabel, 5.0 m

* Tilgængelig på specialbestilling

Type LF (lav friktion)

Superstærke og fleksible

Dette højkvalitets kabel bruger en flerstrenget wire kerne og en ribbet syntetisk kappe for at sikre, at kontakten med ydrekappen holdes på et minimum. Type CABLF er ideel til lange og komplicerede kabelføringer samt dobbelt stations installationer.

Tekniske data
- Fås i længder fra 0,5 til 15 m (17 m på specialordre)
- Nominel vandring 75 mm
- Minimum bøjningsradius165 mm
- Slaglængde 76,2 mm (3”)
- Standard gevind 10-32 UNF

CABLF

Type	Beskrivelse
CABLF05	Lavfriktions kabel, længde 0.5 m
CABLF075	Lavfriktions kabel, længde 0.75 m
CABLF10	Lavfriktions kabel, længde 1.0 m
CABLF15	Lavfriktions kabel, længde 1.5 m
CABLF20	Lavfriktions kabel, længde 2.0 m
CABLF25	Lavfriktions kabel, længde 2.5 m
CABLF30	Lavfriktions kabel, længde 3.0 m
CABLF35	Lavfriktions kabel, længde 3.5 m
CABLF40	Lavfriktions kabel, længde 4.0 m
CABLF45	Lavfriktions kabel, længde 4.5 m
CABLF50	Lavfriktions kabel, længde 5.0 m
CABLF55	Lavfriktions kabel, længde 5.5 m
CABLF60	Lavfriktions kabel, længde 6.0 m
CABLF65	Lavfriktions kabel, længde 6.5 m

Type	Beskrivelse
CABLF70	Lavfriktions kabel, længde 7.0 m
CABLF75	Lavfriktions kabel, længde 7.5 m
CABLF80	Lavfriktions kabel, længde 8.0 m
CABLF85	Lavfriktions kabel, længde 8.5 m
CABLF90	Lavfriktions kabel, længde 9.0 m
CABLF95	Lavfriktions kabel, længde 9.5 m
CABLF100	Lavfriktions kabel, længde 10.0 m
CABLF110	Lavfriktions kabel, længde 11 m
CABLF120	Lavfriktions kabel, længde 12 m
CABLF130	Lavfriktions kabel, længde 13 m
CABLF140	Lavfriktions kabel, længde 14 m
CABLF150	Lavfriktions kabel, længde 15 m

Kabeltilbehør

Kugleled / Kabelklemme

Ekstraudstyr til vores VETUS pull-push kabler.

Type	Beskrivelse
KABELKL	Kabelklemme for kabler type 33 og LF
KOGELGEWR	Kugleled for kabler type 33 og LF

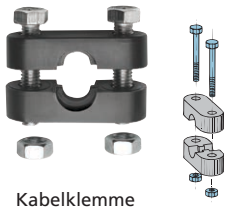

Kabelklemme

KABELKL

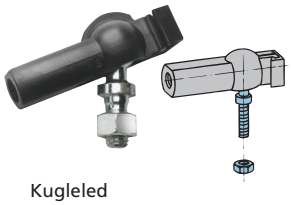

Kugleled

KOGELGEWR

Stophåndtag

Type DC

Designet til mekanisk brændstofafbrydelse og lignende aktuatoropgaver. Udstyret med en robust monteringsbase og tilslutningspunkt til push-pull kontrolkabler, hvilket muliggør præcis og pålidelig manuel betjening.

Type DC er korrosionsfri og let at installere (vandret eller lodret) og kan anvendes med VETUS push-pull kabler. Leveres med et 30° monteringsbeslag.

Type	Beskrivelse
DC	Stophåndtag type DC

DC

Dobbelt station enhed type DS

TYPE DS (DS-KIT + DS-UNIT) er et smart og simpelt kit til opgradering fra 1 styrested til 2 styresteder. DS-KIT (DSKIFT) er til GAS (throttle), DS-UNIT (DS) er til GEARSKIFT.

DS-kit gas

(Kun egnet til kontrol af gas ved træk).

DSKITF

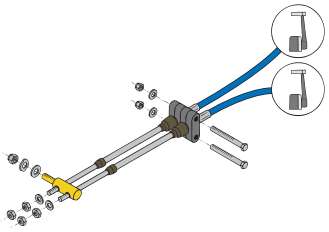

DS-unit (Gearboks)

DS

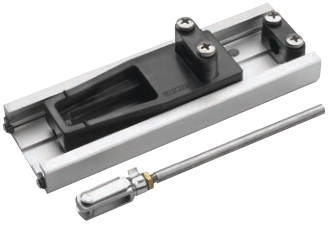

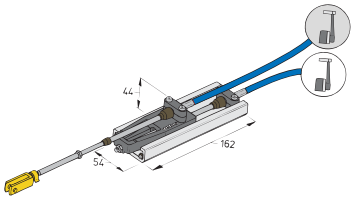

Type	Beskrivelse
DSKITF	Til 2 styresteder (2 stk gas/gear kontrol)
DS	Til 2 styresteder (2 stk gas/gear kontrol)

Rundt om motoren

Fleksible motorophæng

En motors drejningsmoment er en af de afgørende faktorer til bestemmelse af belastningen, der påføres motorophængene. Når kraftigere motorer monteres, er det vigtigt at bruge følgende formel til at definere belastningen pr. ophæng i kg (4 støttepunkter).

$$\frac{\text{Motorvægt i kg}}{\text{Antal ophæng}} + \frac{\text{kW x 487 x Gearboksreduktion}}{\text{motor omdr/min. x centerafstanden i meter mellem dæmperne i længderetningen}} = \text{max. belastning pr. ophæng i kg}$$

Type K25V og K35V

For små motorer eller generatorer med 1 eller 2 cylindre

Disse fleksible ophæng indeholder en speciel gummiblanding med fremragende vibrationsdæmpende egenskaber. De er velegnede til bådmotorer i effektområdet mellem 4 og 15 kW (6-20 hk).

KSTEUN25V

KSTEUN35V

K25V

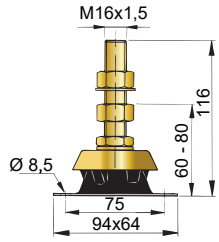

K35V

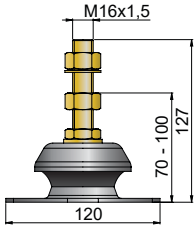

Type K40A

For 3-cylindrede marinedieselmotorer

Type K40 har en relativ blød gummiblanding, der opfylder kravene i letvægts-fartøjer med en moderne 3-cylindret marinedieselmotor. Gummielementerne giver optimal vibrationsdæmpning. Type KSTEUN har interne buffere, som begrænser motorens bevægelser ved start og stop. Den er også sikret mod overbelastning og forskydning.

KSTEUN40A

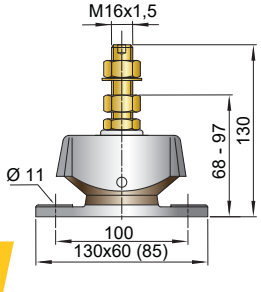

Type K

For mindre motorer op til ± 60 kW (80 hp)

Denne type er egnet til mindre motorer op til omkring 60 kW (80 hp).

KSTEUN50V **KSTEUN75V**

KSTEUN80V **KSTEUN100V**

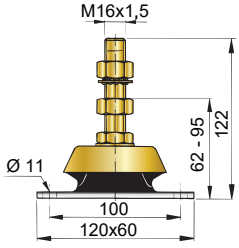

Type	Hårdheder			Min. belast (kg)	Min. kompr. (mm)	Max. belast (kg)	Max. kompr. (mm)	Hårdhed i Shore
	vertikal	tværskibs	langs-kibs	statisk		statisk + dynamisk		
KSTEUN25V	1	1,4	1,4	15	1,3	25	3	45
KSTEUN35V	1	1,4	1,4	15	1,3	30	7	45
KSTEUN40A	1	1	2,4	25	5	40	8	50
KSTEUN50V	1	0,75	2,5	25	2	50	4	45
KSTEUN75V	1	0,75	2,5	38	2	75	4	55
KSTEUN80V	1	0,75	2,5	40	2	80	4	60
KSTEUN100V	1	0,75	2,5	50	2	100	4	65

Fleksible motorophæng

Type MITSTEUN

For marine dieselmotorer fra 18 (op)til 26 kW (25-35 hk)

Denne hydro-dæmper er en kombination af en konventionel gummi-metal dæmper og en hydraulisk støddæmper. Dens reduktion af vibrationer og støj er virkelig forbløffende. Den maksimale statiske belastning pr. ophæng er 60 kg og det maksimale tryk 50 kg.

MITSTEUN

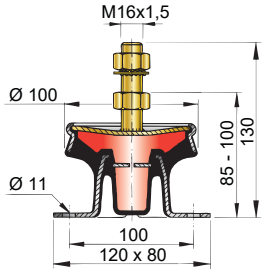

Type HY

For tunge motorer med 4 eller flere cylindre

Denne type er særdeles velegnet til anvendelse med marine dieselmotorer i effektområdet mellem 30 og 125 kW (40-170 hk), i kraft af lav vertikal stivhed kombineret med høj stivhed i længderetningen.

HY100 **HY150** **HY230**

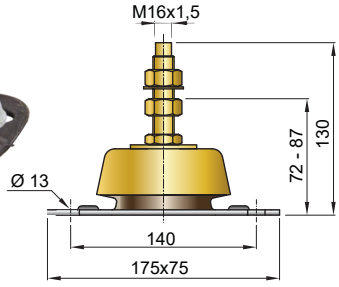

Type LMX

For marine dieselmotorer fra 70 til 350 kW (95-480 hk)

Denne type er udviklet specielt med hensyn til power/vægt forholdet i moderne dieselmotorer. Vægten af en motor, i forhold til dens moment, er blevet lavere og lavere. Type LMX garanterer optimal dæmpning af vibrationer, selv ved tomgang. De har en meget høj vandret fremad og bagud stivhed.

LMX140 **LMX210** **LMX340** **LMX500**

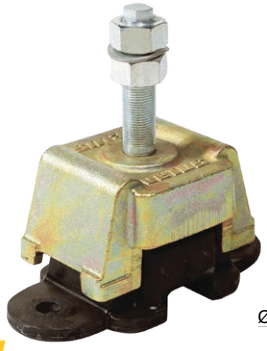

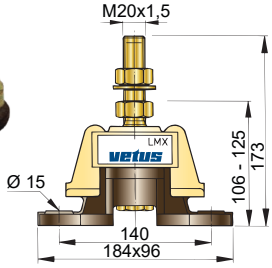

Type	Hårdheder			Min. belast (kg)	Min. kompr. (mm)	Max. belast (kg)	Max. kompr. (mm)	Hårdhed i Shore
	vertikal	tværskibs	langs-kibs	statisk		statisk + dynamisk		
MITSTEUN	1	1	1	25	1,3	67	4,5	45
HY100	1	1,2	3,5	40	2	100	5	35
HY150	1	1,2	3,5	60	2	150	5	50
HY230	1	1,2	3,5	92	2	230	5	60
LMX140	1	1	7	85	3	140	5	35
LMX210	1	1	7	125	3	210	5	45
LMX340	1	1	7	205	3	340	5	55
LMX500	1	1	7	300	3	500	5	65

Rundt om motoren

Søvandsfiltre

Alle VETUS søvandsfiltre har et gennemsigtigt låg for nem inspektion uden demontering. Filtret skal sjældent renses, men det gøres let og hurtigt.

Typisk installation

Installer altid filtret over vandlinjen. Kun type CWS og FTR330..M kan installeres under vandlinjen. Installer en søventil efter vandindtaget.

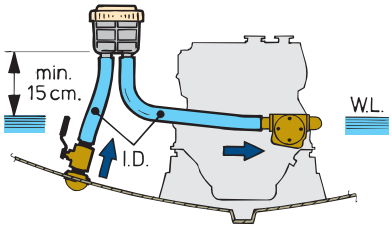

Type FTR140

Dette søvandsfilter fås med 3 forskellige tilslutninger.
Se side 56 for vandfilter installations kit.

Tekniske data
- Huset er lavet af Polypropylen GF
- Filterelementet er lavet af HD polyethylen
- Dækslet er lavet af Styrol / Acrylonitrile SAN

Type	Indvendig slange Ø (mm)	(tommer)	kapacitet (l/min.)
FTR140/13	12,7	1/2	23
FTR140/16	15,9	5/8	35
FTR140/19	19,1	3/4	51
MBSET03	Monteringskit for FTR140		

Se side 61 for monterings beslag (sæt).

FTR140

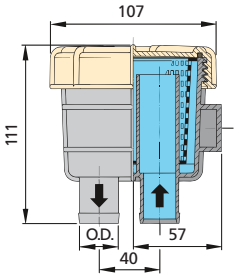

MBSET03

Type FILTER150

Dette vandfilter er velegnet til Ø 28,5 mm slanger.

Tekniske data
- Huset er lavet af Polypropylene GF
- Filterelement er lavet af Polyamide
- Dækslet er lavet af A.B.S.

Type	Indvendig slange Ø (mm)	(tommer)	kapacitet (l/min.)
FILTER150	28,5	1 1/8	114
MBSET05	Monteringskit for FILTER150		

Se side 61 for monterings beslag (sæt).

FILTER150

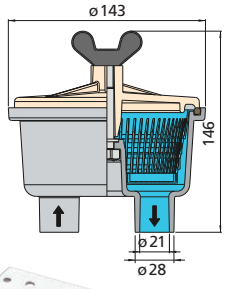

MBSET05

Søvandsfiltre

Type FTR330

Dette søvandsfilter fås til 6 forskellige slangestørrelser.
Se side 56 for vandfilter installations kit.

Tekniske data
- Huset er lavet af polypropylen GF
- Filterelementet er lavet af HD polyethylen
- Dækslet er lavet af Styrol / Acrylonitrile SAN

Type	Indvendig slange Ø (mm)	(tommer)	kapacitet (l/min.)
FTR330/13	12,7	1/2	23
FTR330/16	15,9	5/8	35
FTR330/19	19,1	3/4	51
FTR330/25	25,4	1	91
FTR330/32	31,8	1 1/4	143
FTR330/38	38,1	1 1/2	200
MBSET05	Monteringskit for FTR330		

Se side 61 for monterings beslag (sæt).

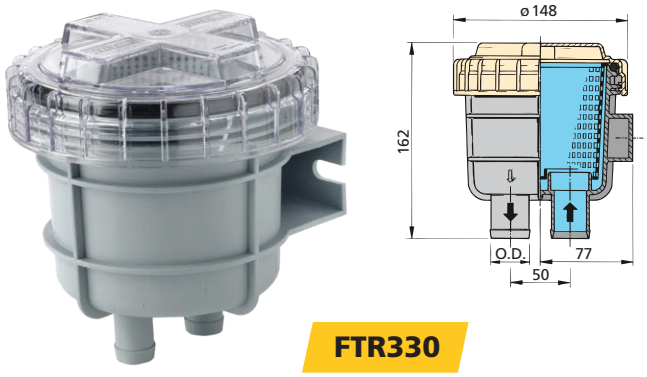

Type FTR470

Let montering med 360° drejeligt vægbeslag

Dette filter leveres med et drejeligt rustfrit stål vægbeslag for nem justering af slangeforbindelser og sikker fastspænding. Dette eliminerer behovet for boltning/ fastboltning og forenkler monteringsprocessen.

Tekniske data
- Huset er lavet af Polypropylene GF
- Filterelementet er lavet af HD Polyethylene
- Dækslet er lavet af Polypropylene GF/Polycarbonate

Se side 56 for vandfilter installations kit.

Type	Indvendig slange Ø (mm)	(tommer)	kapacitet (l/min.)
FTR470/13	12,7	½	23
FTR470/16	15,9	5/8	35
FTR470/19	19,1	¾	51
FTR470/25	25,4	1	91
FTR470/32	31,8	1¼	143
FTR470/38	38,1	1½	200

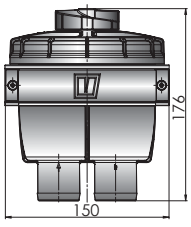

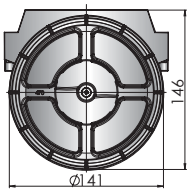

Type FTR1320

Denne type er forsynet med justerbart rustfrit stålbeslag til skotmontering og fås med 3 forskellige gevindstørrelser til slangestudse. Slangestudse leveres ikke som standard. De kan findes på siderne 432 i dette katalog.

Tekniske data
- Huset er lavet af Polypropylene GF
- Filterelementet er lavet af Polyethylene
- Dækslet er lavet af A.B.S.

Type	D	Indvendig slange Ø (mm)	(tommer)	Kapacitet (l/min.)
FTR132038	G 1 1/2	38	1 1/2	205
FTR132050	G 2	50	2	365
FTR132063	G 2 1/2	63	2 1/2	570

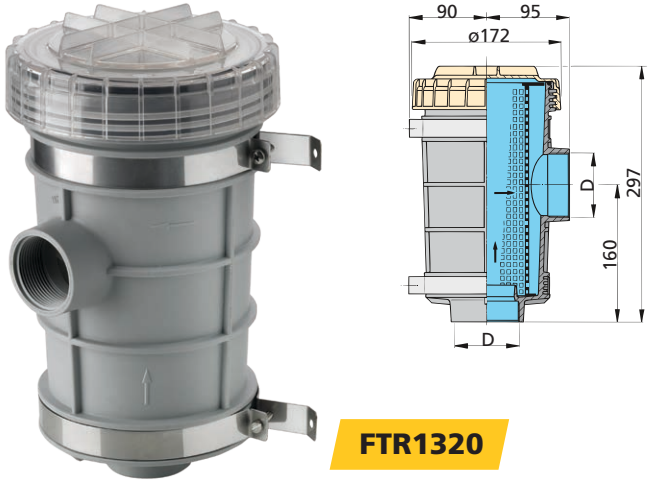

Rundt om motoren

Søvandsfiltre

Type FTR1900

Denne type har 2 forskellige gevindstørrelser og leveres med justerbare rustfrit stål monteringsbeslag til skotmontering. Slangestudse leveres ikke som standard. De kan findes på side 432 i dette katalog.

Tekniske data
- Huset er lavet af Polypropylene
- Rustfrit stål filterelement
- Acryldæksel

Type	D	Indvendig slange Ø (mm)	(tommer)	Kapacitet (l/min.)
FTR190063	G 2½	63	2½	570
FTR190076	G 3	76	3	820

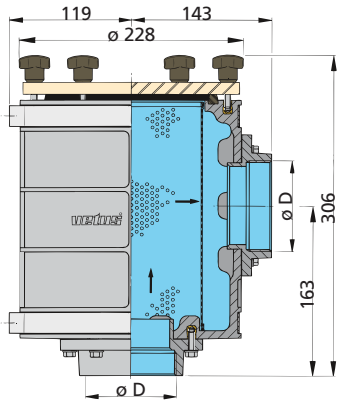

FTR1900

Type FTR330..M

Filterhuset er lavet af NAVIDURIN® og har 19, 25, 32 eller 38 mm slangetilslutninger. Oven på huset kan du finde et nydesignet metallåg, som giver let inspektion uden demontering. FTR330..M-serien er testet op til maksimalt 8 bar, hvilket betyder, at filtrene er sikre at placere under vandlinjen!

Lloyd's Register

Specifikationer
- NAVIDURIN® komposit Lloyd's godkendt!
- Nem inspektion uden demontering
- Ny let aftageligt metaldæksel/låg
- Robust og holdbart filter
- Kan monteres under vandlinjen

Type	Indvendig slange Ø (mm)	(tommer)	Kapacitet (l/min.)
FTR33019M	19	¾	51
FTR33025M	25	1	91
FTR33032M	32	1¼	143
FTR33038M	38	1½	200

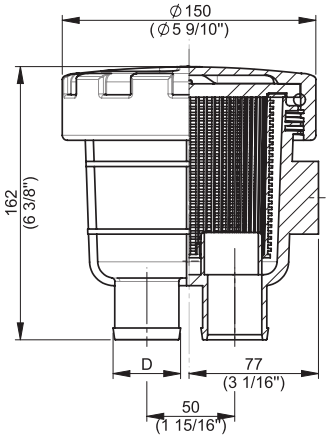

FTR330..M

Søvandsfiltre

Kraftigt/ Heavy duty filter: Type CWS

Til installationer, hvor søvandsfilteret skal monteres, tæt på eller under vandlinjen og til kommercielle anvendelser, er disse forniklede bronze filtre en ideel løsning. Dækslet kan afmonteres med en skrue. Testet op til 7 bar overtryk.

Dette filter fås i 3 forskellige størrelser, med gevind størrelse på G1, G1 ¼ og G1 ½. Passer til V-Quipment slangestudser. Skal bestilles separat, se tabel nedenfor med varenumre.

CWS

Specifikationer

- Huset er af forniklet bronze
- Dæksel af polycarbonat
- Filterelement af rustfrit stål (AISI 316)
- Monteringsbeslag af forniklet bronze
- Kan monteres nær eller under vandlinjen
- V-Quipment slangestudser fås separat, se også side 432

Type	Matchende slangetilslutninger			Slangestørrelse	Kapacitet (l/min.)
	Bronze	Messing	Messing		
CWS1¼	HPB11/4	HPM11/4	SLP11/438	31,8 mm - 1¼ inch	143
CWS1½	HPB11/2	HPM11/2	SLP11/432	38,1 mm - 1½ inch	200

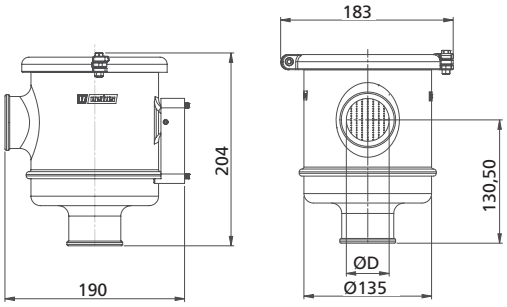

Type FTR525

Dette søvandsfilter har G 1½ gevind. Et sæt af rustfrit stål monteringsbeslag (SETBKB170) kan leveres som ekstraudstyr. Slangestudse leveres ikke som standard. De kan findes på siderne 432 i dette katalog.

Tekniske data

- Rustfrit stålhus og filterelement
- Acryldæksel

FTR525

Type	D	Indvendig slange Ø (mm)	(tommer)	Kapacitet (l/min.)
FTR525	G 1½	38	1½	205

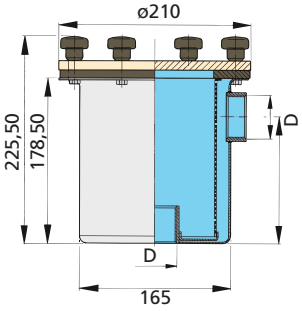

SETBKB170

Tilbehør

Vandfilter-sæt

Vi tilbyder et installationssæt til enhver VETUS kølevandsfilter med 13, 19, 25, 32 eller 38 mm slangetilslutning. Disse fås med messingfittings. Til kontinuerlig nedsænkning i saltvand fraråder vi brugen af messingfittings.

Sættet består af: 2 m drikkevandsslange, 1 stk. kugleventil, 4 stk. slangespændebånd, 1 stk. vandindtag, 1 stk. slangestuds.

Type	Slangetilslutning	Slangeforbindelse i tommer
WKIT33013	13 mm	½" Messing
WKIT33019	19 mm	¾" Messing
WKIT33025	25 mm	1" Messing
WKIT33032	32 mm	1¼" Messing
WKIT33038	38 mm	1½" Messing

WKIT330..

For bronzefittings henviser vi til side 430 i V-Quipment-afsnittet.

Sammenkoblingsdele til søvandsfiltre, type CONN330

Let sammenkobling

Med disse forbindelsesdele kan 2 søvandsfiltre type 330/32 eller 470/32 forbindes med en maksimal kapacitet på 460 l/min.

Type 470 kan ikke drejes, når dette sæt anvendes.

Type	Beskrivelse
CONN330	Sammenkoblingssæt for 2 type FTR330/32 filtre

CONN330

Olie/vand separator, type BISEP

Opsamler og udskiller olie og fedt fra sumpen.

BISEP19 leveres nu med nye filterelementer. Disse filterskiver er lavet af et andet materiale, har en større kapacitet (op til 600 gram olie) og filtrerer op til 15.000 liter vand, der overgår det forrige filter med 87%! De nye filterelementer kan genbruges og fremstilles udelukkende af affaldsfibre. De absorberer olier og oliebaseret forurening, hvorved olier, oliefilm og fedtstoffer fjernes fra vandet. Den absorberede olie kan opsamles og genanvendes, hvorefter filteret kan vaskes og genanvendes.
Denne VETUS-separator har et udskifteligt filterelement med en kapacitet på 600 gram. Det kan fjerne 95% olie i lensvandet.
Lænsepumpen anvendt i kombination med dette filter skal have en maksimal kapacitet på 25 liter / min.

Tekniske data
- Tilslutning for Ø 19 mm slange
- Mål l 148 x b 150 x h 162 mm

Type	Beskrivelse
BISEP19	Olie/vand separator
BISEP19FE	Udskiftningselement for olie/vand separator BISEP19 sæt á 30 stk.

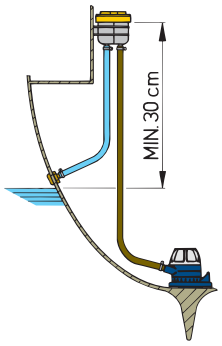

BISEP19

Tilbehør

Brandport

Brandport tillader at en ildslukker kan tømmes ud i motorrummet, eller ethvert andet lukket område, uden at åbne motorrummets adgangsveje. Overholder ISO 9094:2022.

Tekniske data
- Dysen kan indsættes gennem åbningen i fuld sikkerhed
- Minimerer mængden af ilt, så branden ikke forstærkes
- Fremstillet af UV og havvandsbestandigt syntetisk materiale

Mål
- Udskæring Ø 38 mm
- Udvendig Ø 76 mm

Type	Beskrivelse
FIREPORTB	Brandport for motorrum med sort ring

FIREPORTB

Kølevandsslange, type MWHOSE

Til alle kølemidler

Type MWHOSE er lavet af EPDM gummi med syntetisk stof og stålspiral armering.
Egnet til kølevand, både sug og tryk (maks. 2,5 bar), salt og ferskvand. Temperaturbestandig mellem -30 og + 120°C.

I modsætning til ikke forstærkede slanger af dårligere kvalitet, vil MWHOSE ikke knække eller folde sammen, hvilket fjerner en væsentlig årsag til lav søvandstilførsel til motorens kølesystem og deraf følgende skader på impeller og udstødningssystem. Lignende udbytte opnås ved anvendelse af denne slange til cockpitafløb og andre kritiske vandforbindelser.

MWHOSE

Type	Indvendig Ø (mm)	Udvendig Ø (mm)	Vægt (kg/m)	Max. tryk (bar)	Bøjnings-radius (mm)	Hel rulle (m)	HCHDS spændebånd	HCS spændebånd
MWHOSE19	19	28	0,39	2.5	29	20		HCS20
MWHOSE25	25	34	0,51	2.5	38	20		HCS25
MWHOSE32	32	41	0,71	2.5	48	20	HCHDS040	HCS32
MWHOSE38	38	47	0,88	2.5	57	20	HCHDS047	HCS40
MWHOSE51	51	60	1,15	2.5	77	20	HCHDS059	HCS50

For en komplet oversigt over vores udvalg af slanger, se side 466. HCHDS (heavy duty) og HCS spændebånd er lavet af rustfrit stål (AISI 316). For et komplet overblik over vores udvalg af spændebånd se side 440.

Rundt om motoren

Lydisoleringsmaterialer

VETUS lydisolering, oplev fred og ro!

Specielt udviklet til maritimt brug. VETUS tilbyder et omfattende sortiment af højtydende materialer, som reducerer støj og forbedrer komforten ombord. Væsketæt, brandbestandig og fremstillet af isoleringsskum i højeste kvalitet er vores lydisoleringsløsninger ideelle til brug i maskinrum og andre krævende applikationer ombord.

Dette produktsortiment er baseret på to avancerede isoleringsskum - Sonitech og Prometech - hver tilgængelig i en række pladetykkelser. Deres lydabsorberende ydeevne er uafhængigt testet i henhold til ISO 10534-standarder. På næste side præsenteres en udvalgstabel, der hjælper dig med at vælge det rigtige produkt til din applikation.

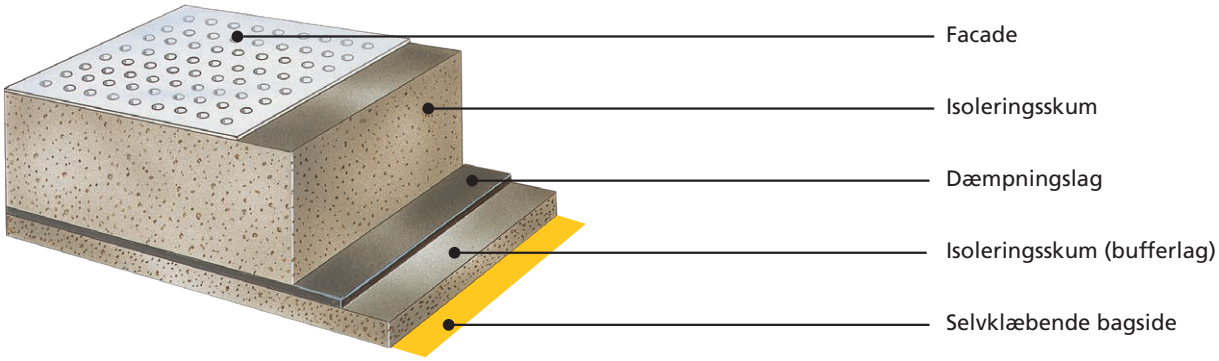

Lydisolering
Lydabsorptionscoefficienterne for begge basis skummaterialerne er testet iflg. ISO 10534.

Garanteret brandsikkerhed; Class 0
'BS476 Class 0' bedømmelse af brandmodstandsevne er den mest krævende på markedet i dag. For at opnå klasse 0 skal produktet opnå:

- BS476 del 7, Overfladespredning af flammer, Class 1
- BS476 part 6, Brand forplantning, Index I <12 and i1 < 6

Dette betyder, at materialet ikke spreder flammer og begrænser mængden af varme, der frigøres fra overfladen under en brand.

Monteringsvejledning

Forberedelse af motorrummet

Lyd er ligesom vand og indtil det sidste hul er lukket, vil den finde en vej ud af maskinrummet. Derfor er det vigtigt at dække så meget af overfladen i motorrummet som muligt og at lukke alle mulige lækager. Eventuelle små mellemrum eller huller i, mellem eller under skotterne skal fyldes med fleksibel fugemasse, skum eller andet materiale. Når maskinrummet er i direkte kontakt med sump eller andre rum, der løber gennem båden, anbefales det at opbygge skotter eller en boks omkring motoren.

Fastgørelse af plader

Inden pladerne monteres , er det vigtigt at de er tilpasset/tilskåret. Det er en god ide at tilpasse/tilskære pladerne så de passer perfekt, før du rent faktisk limer pladerne på plads. Bemærk, at tanke har tendens til at forstærke støj. Når en tank er i samme rum som motoren, så dæk tanken med isoleringsplader eller byg et skot imellem.

Luger og luftindtag

Luger og luftindtag kan lække støj. Luger kan lydisoleres ved hjælp af en isoleringstape mellem overflader, der berører hinanden. Luftindtag er imidlertid vanskeligere at isolere, eftersom motoren har brug for luft til forbrænding og afkøling. Oprettelse af en labyrint eller installation af en specialdæmper vil generelt løse støjudslip uden at kvæle motoren.

Photo: Eva Landgren

Lydisoleringsmaterialer

VETUS tilbyder fire produktlinjer, baseret på to typer isoleringsskum; Sonitech og Prometech. Begge skumtyper har gode lyddæmpende egenskaber og er brandsikre.
Prometech er vurderet til BS476 Class 0 brandsikkerhed.

Alle plader måler 100 x 60 cm og leveres med en selvklæbende bagside til hurtig og nem installation. Den modificerede acryllim har høj initial klæbning og vedhæftning på 1000 N / m til stål (ATM.1-PSTC.1).

Sonitech light

Fleksibel letvægtsplade

Dette produkt har en effektiv lydisolering og er ideel til brug, når omkostningerne eller pladsen er den primære bekymring.

ST020A

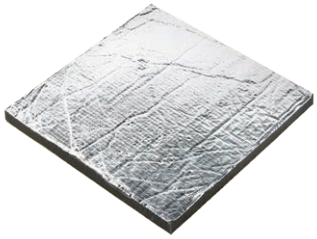

Sonitech single

Gode lydisoleringsegenskaber

Disse plader har et enkelt dæmpningslag, der resulterer i god lydisolering.
Det giver fremragende resultater til rimelige priser.

ST135A

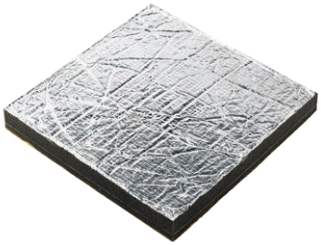

Prometech single

Excellent lydisolering, højeste sikkerhedsniveau

Dette produkt har gode lyddæmpende egenskaber og den højeste grad af sikkerhed. Ideel til applikationer, hvor pladsen er begrænset. Brandklasse 0.

PT112A

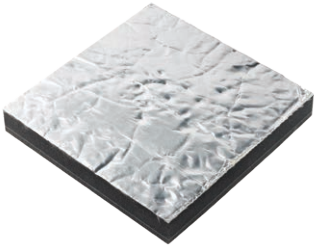

Prometech double

Ultimativ lydisolering og sikkerhed

Denne linje er konstrueret til at absorbere så meget lyd som muligt. Det er toppen af sortimentet med dobbelt dæmpningslag. Brandklasse 0.

PT225S

Sortiment		Sonitech light				Sonitech single				Prometech single						Prometech double					
Produktkode (Alle plader er 600 x 1000 mm)		ST020A	ST040A	ST020W	ST040W	ST135A	ST145A	ST135W	ST145W	PT112A	PT135A	PT145A	PT112W	PT135W	PT145W	PT225S	PT245S	PT260S	PT225W	PT245W	PT260W
Materiale	Sonitech	•	•	•	•	•	•	•	•												
	Prometech									•	•	•	•	•	•	•	•	•	•	•	•
	Antal dæmperlag	0	0	0	0	1	1	1	1	1	1	1	1	1	1	2	2	2	2	2	2
	Total tykkelse	20	40	20	40	35	45	35	45	12	35	45	12	35	45	25	45	60	25	45	60
Facade	Aluminium	•	•			•	•			•	•	•									
	Hvid folie			•	•																
	Glasfiber Silver															•	•	•			
	Glasfiber White							•	•				•	•	•				•	•	•
Bagside	Selvklæbende	•	•	•	•	•	•	•	•	•	•	•	•	•	•	•	•	•	•	•	•
Vægt	(kg)	0,4	0,7	0,4	0,7	3,6	3,8	3,6	3,8	3,6	4,9	5,4	3,6	4,9	5,4	7,2	7,8	9,2	7,2	7,8	9,2
Class 0	Brandsikker									•	•	•	•	•	•	•	•	•	•	•	•

Lydisoleringsmaterialer

Antivibrationsmateriale type ARM

Reducerer strukturbåret støj

Type ARM reducerer specifikt strukturbårne lyde forårsaget af for eksempel, skibets propel. Disse plader er velegnede til stål- og aluminiumskonstruktioner.

Tekniske data
- Plademål 100 cm x 120 cm x 4 mm
- Vægt pr. plade 8 kg
- Temperaturbestandig -10° C to +90°C

ARM10X12

Type	Beskrivelse
ARM10X12	Antivibrationsplade

Selvklæbende tape

Giver en pæn og professionel finish

Når du installerer VETUS lydisoleringsplade, anbefaler vi at bruge disse selvklæbende bånd til at dække samlingerne.

Tekniske data
- Kommer i ruller på 30 m og er 50 mm brede
- Fås i farverne grå (TAPEG30), hvid (TAPEW30) og aluminium (TAPEA30)

TAPE

Type	Beskrivelse
TAPEG30	Selvklæbende tape, grå
TAPEW30	Selvklæbende tape, hvid
TAPEA30	Selvklæbende tape, aluminium

Glasfibertape

Til brug over isoleringsarkene, er glasforstærket

Tapen er perfekt til lydisolerende applikationer, der kræver styrke, fleksibilitet og modstandsdygtighed over for varme.
Specielt egnet til anvendelse med VETUS lydisoleringsplader med glasfiberfacade.

TAPEGF50

Type	Beskrivelse
TAPEGF50	Selvklæbende glasfibertape

Lydisoleringsmaterialer

Rosetter

For enkel installation af tunge plader

Disse fastgørelsesrosetter lavet af polypropylen er ideelle til nem montering af tunge plader. De kommer i pakker med 15 stykker (skrue medfølger ikke).

Type	Beskrivelse
FIXP	Loftsrosetter til fastgørelse af lydisoleringsplader

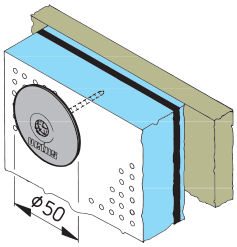

FIXP

Monteringsbeslag type MBSET04

For let fastgørelse af hjælpeudstyr

Med dette rustfrit stål AISI 316 monteringsbeslag monterer du nemt kølevandfiltre, antilugt- og brændstoffiltre på lydisoleringsplade op til 40 mm tykke. Det leveres med bolte, skiver og selvlåsende møtrikker.
Dele til at montere beslaget er ikke inkluderet.

Type	Beskrivelse	L (mm)	W (mm)	H (mm)	C-C (mm)	C-C¹ (mm)
MBSET01	Monteringskit M5 x 35 for ASD38V, ASD38H	45	166	42	154	33
MBSET02	Monteringskit for ASDV/H, AIRVENTV/H	35	135	42	123	23
MBSET03	Monteringskit for FTR140, WS180, WS720, NSFS	35	135	42	123	23
MBSET04	Monteringsbeslags sæt til brændstoffiltre 330VTE (P) B, 340VTE (P) B & 350VTE (P) B	35	135	42	123	23
MBSET05	Monteringskit for FTR330, FILTER150, NSF	45	166	42	154	33

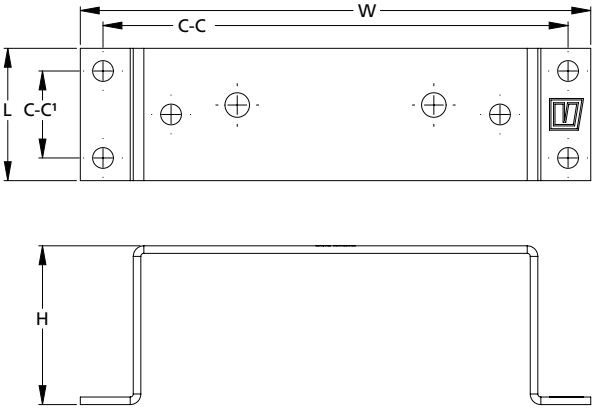

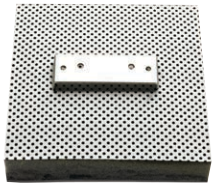

MBSET01 **MBSET02** **MBSET03**

MBSET04 **MBSET05**

Passion for water

Get out of the house and onto the water with YellowV. Take our powerful Heartbeat Stand Up Paddling board series for example. These boards combine modern graphics with a distinguished black PVC backdrop. Double layered PVC wrapped around a high density drop-stitched core to be precise. And because we are YellowV, we add just that bit extra. Curious what that bit is? Visit us on **vetus.com/brands/yellowv** or find us on social media!

YellowV Next level leisure

/YellowV_inflatables/ /YellowV.inflatables/

Elektrisk og hybrid fremdrift

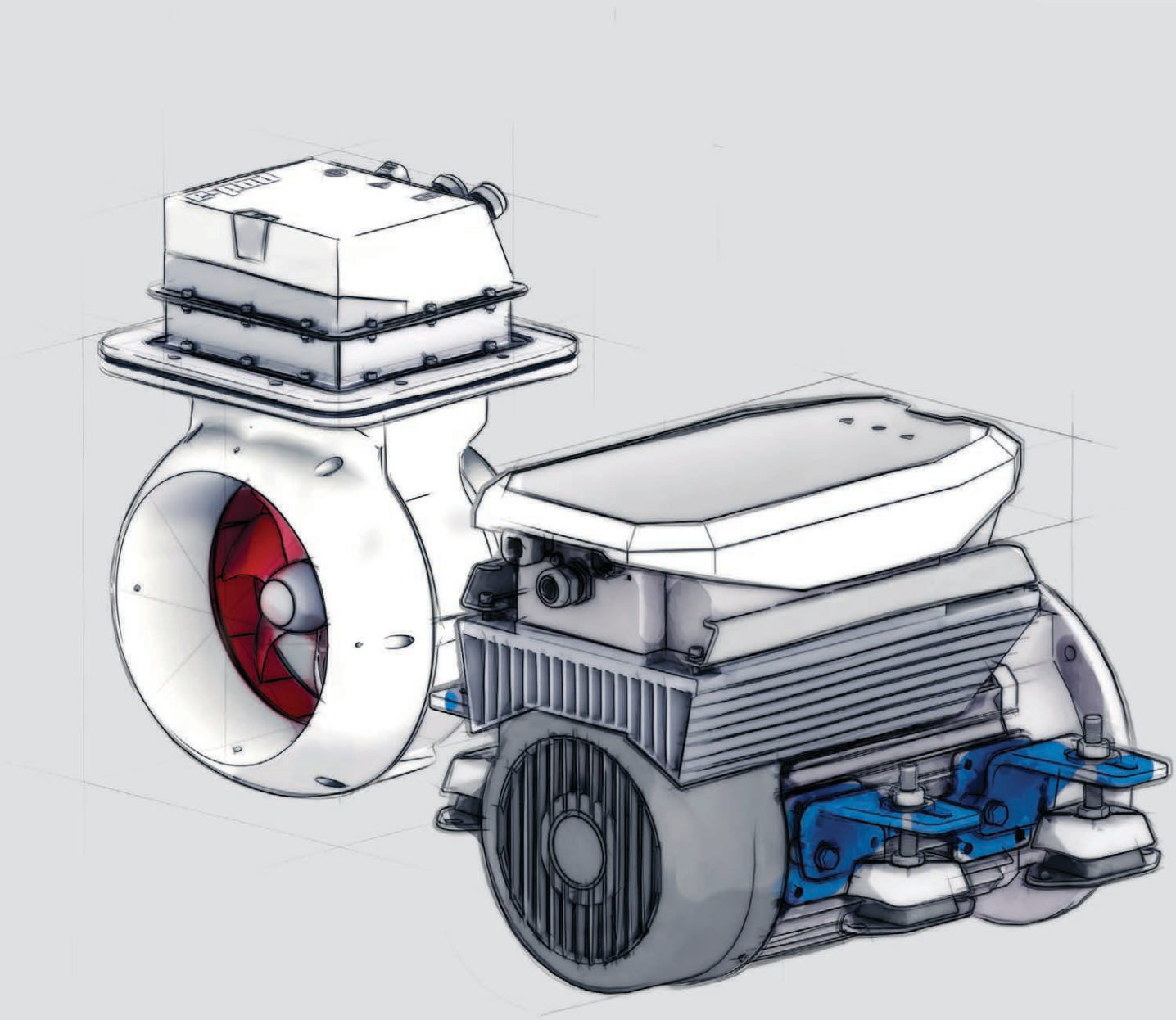

VETUS Elektrisk fremdrift

Elektriske fremdriftssystemer er ikke kun bedre for miljøet, der er flere grunde til at vælge elektrisk mobilitet - fra banebrydende teknologi til mere ægte øjeblikke i naturen. Flere og flere områder bliver grønne zoner, hvor kun elektriske både er tilladt. At sejle med en elektrisk drevet båd giver dig overlegen mobilitet og sand frihed til at tage hen, hvor du ønsker.

Styr båden som du er vant til, men kun med lyden af vandet

Ved udviklingen af VETUS Electric Propulsion-programmet var levering af en optimal sejleroplevelse vores højeste prioritet. Dette førte til designet af elektriske motorer, der matcher - eller endda overgår - komforten og ydeevnen fra traditionelle forbrændingsmotorer, samtidig med at emissioner og støj elimineres.

Aktiv Elektrisk Bremsning

E-DRIVE-systemer leverer hurtigere og kraftigere acceleration end traditionelle dieselmotorer. I modsætning til diesel fremdrift kræver de ikke et gear eller en kobling. Motoren skifter hurtigt fra FREM til TILBAGE , med et hurtigt STOP ind imellem. For at matche den omvendte kraft fra et koblingsbaseret system udviklede VETUS Active Electric Braking - en unik funktion, der kun findes på E-LINE og E-POD systemerne. Denne innovation udnytter den elektriske motors høje drejningsmoment til aktivt og hurtigt at vende dens retning. Resultatet: præcis kontrol og evnen til at stoppe båden inden for blot én bådlængde, hvis det er nødvendigt. En velkendt sejleroplevelse med alle fordelene ved elektrisk fremdrift - øjeblikkeligt drejningsmoment, jævn håndtering og total kontrol.

Batteribeskyttelsesfunktion

Batteribeskyttelsesfunktionen, som er standard på alle VETUS E-DRIVES, tilføjer et ekstra lag af sikkerhed for at beskytte batteriets sundhed og forlænge dets levetid over mange sejlsæsoner. Afladning af en batteripakke under dets minimum specificerede spænding kan forårsage uoprettelig skade og betydeligt forkorte dets levetid. For at forhindre dette overvåger den patenterede Motor Controller kontinuerligt batteriets ladetilstand. Dette intelligente beskyttelsessystem sikrer, at batterierne fungerer inden for sikre parametre, hvilket maksimerer pålidelighed og levetid.

Boosted Battery Charge-funktion

En anden unik funktion ved VETUS E-DRIVE motorer er den patenterede Boosted Battery Charge-funktion. (Se side 85 for et skematisk overblik.) Denne innovation gør det muligt for en standard 24 VDC oplader at oplade 48 VDC batteripakker. Da 24 VDC opladere er mere udbredte og omkostningseffektive, reducerer dette systemets kompleksitet og de samlede installationsomkostninger. Derudover gør det det let for bådebyggere at implementere et 24 VDC lavspændings elektrisk netværk ombord, hvilket letter integration og øger fleksibiliteten.

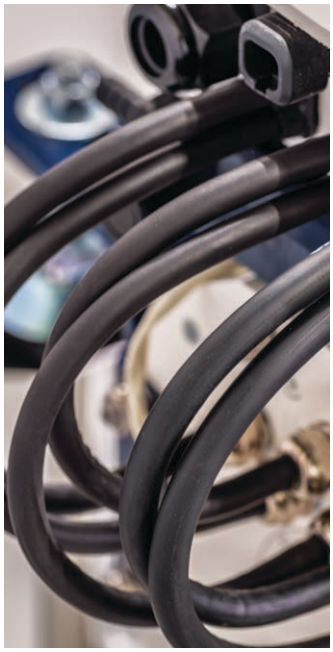

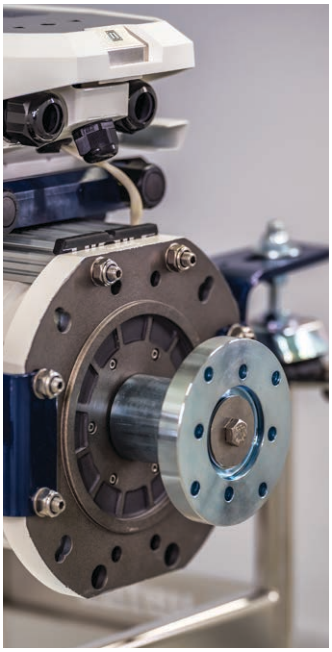

Nyd en enestående sejleroplevelse

Hos VETUS er vi engagerede i at levere innovative og bæredygtige løsninger. Vores elektriske fremdriftssystemer er designet til at give en overlegen sejleroplevelse, der kombinerer ydeevne, komfort og miljøansvar. Med lydløs drift, nul emissioner og lav vedligeholdelse er det ideelt til miljøbevidst sejlads. Det kompakte design sparer plads om bord, mens øjeblikkeligt drejningsmoment sikrer jævn og responsiv håndtering.

I overensstemmelse med miljøbestemmelser leverer VETUS elektriske fremdriftssystemer intelligent og bæredygtig kraft til dagens fritidssejler. Takket være intelligent anvendte køleløsninger leverer VETUS E-DRIVE systemer maksimal motorydelse og batterieffektivitet - hvilket giver dig kraft og rækkevidde til en hel dag på vandet, uden kompromis. Med intuitive overvågningspaneler er energiniveauer nemme at følge, og når systemet kombineres med den passende batteripakke, kan du nyde uafbrudt sejlads hele dagen.

VETUS' tilgang til elektrisk sejlads omfavner det, der er vigtigst i dag: effektivitet, kompakthed og kompatibilitet - designet som en ægte plug & play-løsning til både nye og ombyggede fartøjer. Disse E-DRIVE systemer er V-CAN kompatible og opfylder naturligvis alle emissionsstandarder.

Støjsvage, jævnt justerbare og beskyttet mod overbelastning er VETUS E-DRIVES de ideelle ledsagere til en grøn, komfortabel og bekymringsfri sejleroplevelse.

Komplet system klar til installation

VETUS E-DRIVE sæt indeholder alle nøglekomponenter såsom motor, kabler og standard overvågningsudstyr. Det er et komplet system lige ud af kassen, kun mangler kontrolhåndtaget efter eget valg.

Bedre sejlads: *Med øjeblikkeligt drejningsmoment giver VETUS E-DRIVE drevne både jævn, responsiv acceleration og øjeblikkelig deceleration under sejlads.*

Smart sejlads: *Modulopbygget, fuldt integreret, selvovervågende og konstrueret for brugervenlighed. Smarte funktioner findes overalt i VETUS systemerne.*

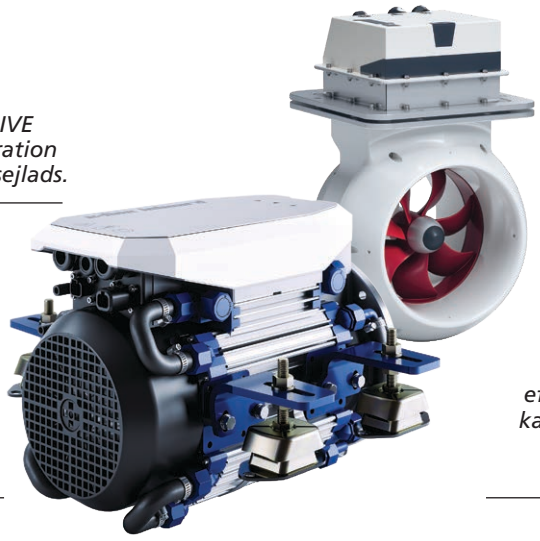

Nem ombygning og installation: *Designet til at være kompakt og let at installere, kan VETUS E-DRIVES monteres på næsten alle eksisterende motorfundamenter.*

Mere overkommeligt, end du tror: *VETUS elektriske motorer er enkle og effektive i design, hvilket betyder, at du kan reducere dine daglige driftsudgifter med mindre vedligeholdelse og lavere driftsomkostninger.*

VETUS Elektrisk fremdrift

VETUS elektriske fremdriftsprogram er bygget op omkring fem problemfrit integrerede moduler. Hvert modul tilbyder flere muligheder og kombinationer, der gør det muligt at skabe fuldt tilpassede konfigurationer, skræddersyet til de specifikke krav for forskellige både.

1. Fremdrift

Fra alt-i-en løsninger som E-POD til avancerede luft- og væskekølede højtydende systemer som E-LINE, er VETUS elektriske motorer designet til at drive et bredt udvalg af både op til 15 m.

2. Kontrol

Et udvalg af kontrolhåndtagsmuligheder giver sejlere mulighed for at tilpasse håndteringen præcist efter deres egne præferencer.

3. Overvågning

For at sikre en behagelig oplevelse på vandet tilbyder VETUS flere overvågningsløsninger. Disse inkluderer et praktisk overvågningspanel samt en multifunktionel touchskærm med integreret GPS, der giver et klart overblik med et enkelt blik.

4. Energilagring

Intet elektrisk fremdriftssystem er komplet uden pålidelige og effektive batterier. VETUS tilbyder både AGM- og Lithium-muligheder, der egner sig til alle typer installationer.

5. Energiforsyning

Selv de bedste batterier er afhængige af en stabil og pålidelig opladning. VETUS tilbyder et komplet udvalg af løsninger - fra landstrømstilslutningssæt og batteriopladere til integrerede generatorsæt - der altid sikrer en sikker og pålidelig energiforsyning.

Ud over elektriske motorer

Som skaber af bådsystemer går VETUS langt ud over elektrisk fremdrift. Vi leverer alle essentielle komponenter til professionelle installationer - herunder aksler, propeller, sæder og meget mere - hvilket gør VETUS til din pålidelige totalleverandør til både nybygninger og ombygninger.

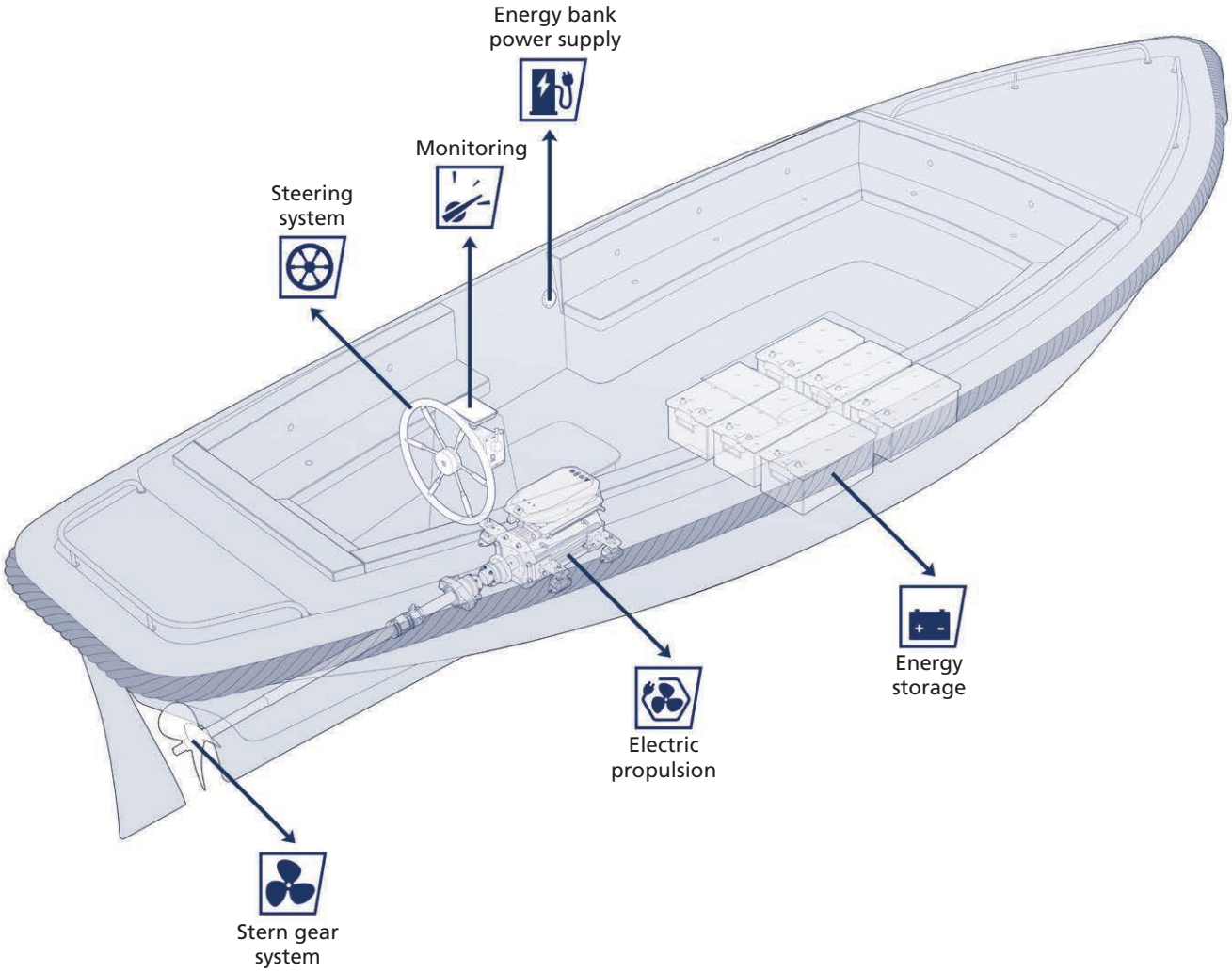

Modul: Fremdrift

Hjertet i systemet er motoren. Forbundet via det modulære digitale CAN-bus kommunikationssystem V-CAN (se side 15). Støjsvag, pålidelig og næsten vedligeholdelsesfri sejlads.

Nedenfor findes en oversigt over, hvilken type elektrisk VETUS-motorsystem der passer til hvilken bådstørrelse. Bemærk, at dette er en omtrentlig retningslinje. Valget af motor afhænger af flere parametre såsom skrogets form. Kontakt din forhandler for detaljeret rådgivning.

Model	Vejledende sammenligning med forbrændingsmotorer	Indikation for passende bådlængde
E-LINE rental *	5-12 hk (max. input 3,2 - 5,6 - 8,6 kW)	4-7 meter (13-23 fod)
E-POD	20 hk (max. input 9,1 kW / 11,3 kW peak)	Op til 9 meter (29,5 fod) eller 6 tons
E-LINE AIR 050 24V	10 hk (max. input 4,9 kW / 6,7 kW peak)	Op til 6,5 meter (21 fod) eller 2,5 tons
E-LINE AIR 050	11 hk (max. input 5,0 kW / 7,9 kW peak)	Op til 7 meter (23 fod) eller 3 tons
E-LINE AIR 070	13 hk (max. input 7,1 kW / 8,6 kW peak)	Op til 8 meter (26 fod) eller 5 tons
E-LINE 060	11 hk (max. input 5,6 kW / 7,3 kW peak)	Op til 7 meter (23 fod) eller 3 tons
E-LINE 080	16 hk (max. input 8,4 kW / 10,2 kW peak)	Op til 9 meter (29,5 fod) eller 5 tons
E-LINE 110	22 hk (max. input 11,3 kW / 13,3 kW peak)	Op til 11 meter (36 fod) eller 7 tons
E-LINE 220	30 hp (max. input 22,0 kW / 24,5 kW peak)	Op til 15 meter (50 fod) eller 20 tons

*For mere information på E-DRIVE kombineret med ELPS2 panel, venligst kontakt din lokale forhandler.

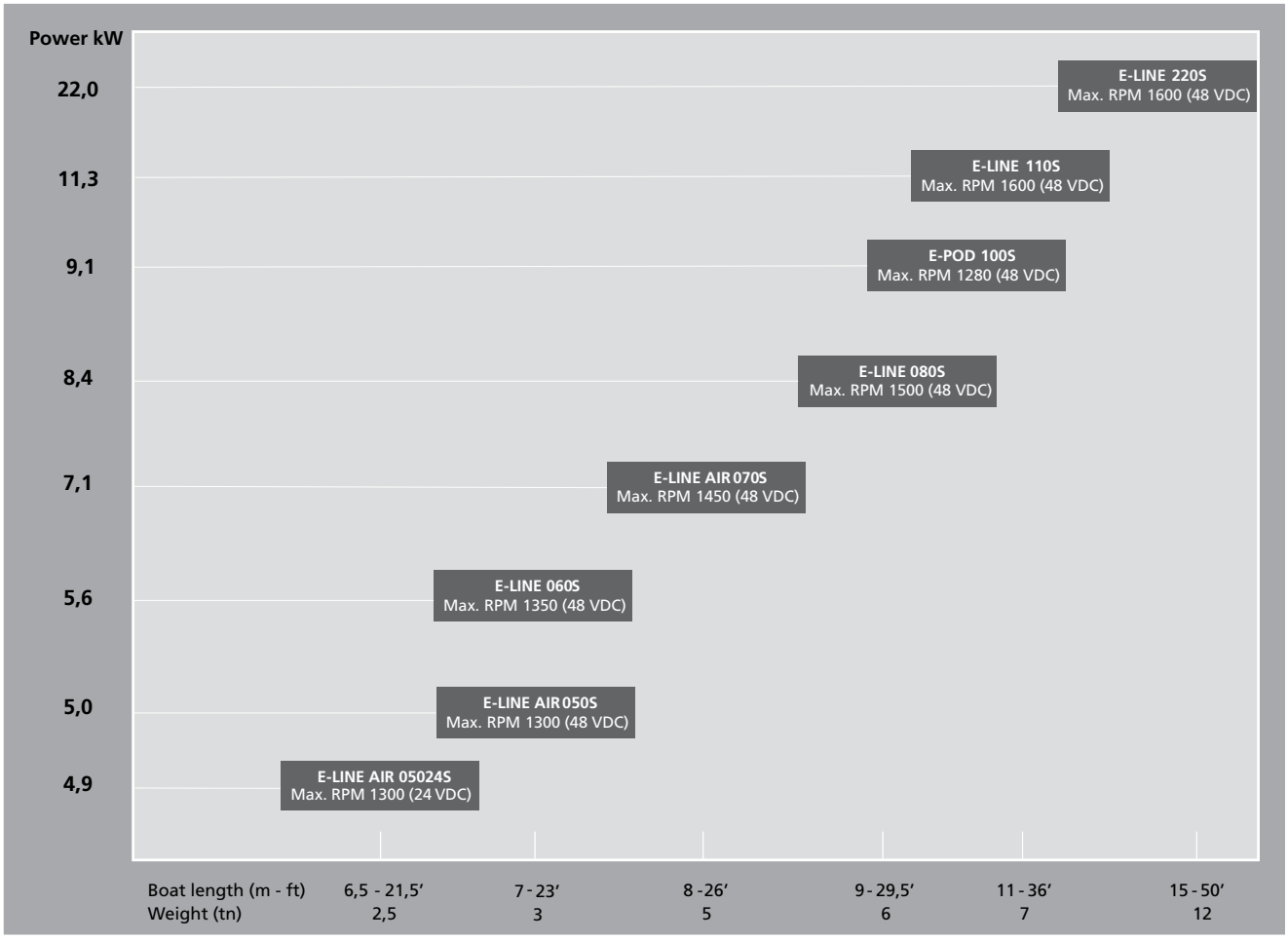

Modul: Fremdrift

E-LINE-motorserien er designet til at være kompakt og passe til det eksisterende motorfundament og aksel samt propel. Det medfølgende "Swap & Go" -motorbeslag kan man let justere i højden og indstille akslen i vinkel 0 ° eller 8 °.
Dette gør det let at udføre en motorudskiftning og eftermontering, samt tilslutning af den eksisterende propelaksel. De medfølgende motorbeslag er specielt udviklet til elektrisk fremdrift.

E-POD'en kombinerer motor, ophæng, kølesystem, gearkasse, kobling, propelaksel og propel i ét komplet system. Denne pladsbesparende løsning gør motorboksen og propelakslen overflødige, hvilket frigør gulvplads.
Både E-LINE og E-POD motorer er designet til at levere en optimal sejleroplevelse og tilbyder den samme intuitive kontrol som en traditionel forbrændingsmotor - men uden emissioner eller støj. Med VETUS elektrisk fremdrift kan du nyde naturen i sin reneste form, uforstyrret og fredfyldt.

Skroghastighed
Skroghastigheden, også kendt som grænsehastigheden, er den maksimale hastighed, som en båd kan sejle med. Når en deplacementbåd når sin skroghastighed, øges hastigheden ikke længere, uanset hvor meget fremdriftskraften øges. Dette kan forklares med bovbølgen. En båd kan ikke overhale sin egen bovbølge. Ved at tilføre mere kraft ved maksimal skroghastighed bliver bovbølgen større, der bruges mere energi, mere vand forskydes, men der opnås ingen stigning i hastighed.

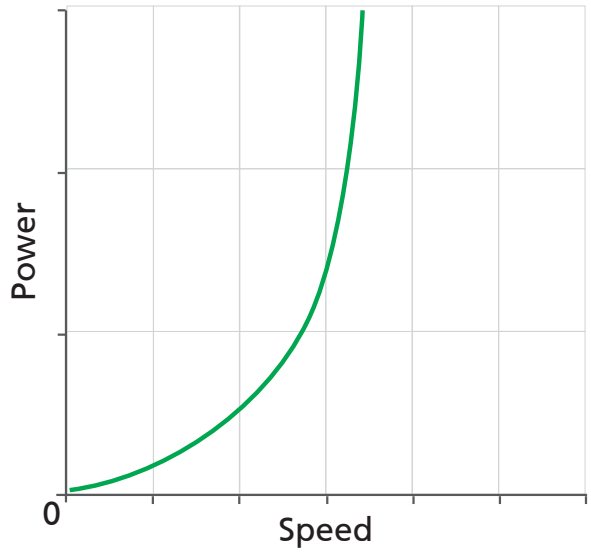

Drejningsmoment og hastighed
Diesel- og elmotorer adskiller sig markant i, hvordan de leverer drejningsmoment og hastighed. Diesel¬motorer producerer lavt drejningsmoment ved lave omdrejninger og opbygger kraft, efterhånden som motorhastigheden stiger, og når maksimalt drejningsmoment omkring middelhastighed, typisk ved 1500-2000 omdrejninger pr. minut. På grund af forbrændingens natur og den mekaniske forsinkelse er kraftleveringen mindre øjeblikkelig, hvilket kan resultere i en let forsinkelse ved acceleration fra stilstand.

I modsætning hertil leverer elmotorer maksimalt drejningsmoment øjeblikkeligt fra nul omdrejninger. Dette betyder jævn og kraftfuld acceleration i det øjeblik, du aktiverer gashåndtaget - ideelt til præcis manøvrering i travle marinaer eller smalle kanaler. Uden forsinkelse og med højere effektivitet ved lave hastigheder giver elektrisk fremdrift en mere responsiv og behagelig sejleroplevelse fra starten.

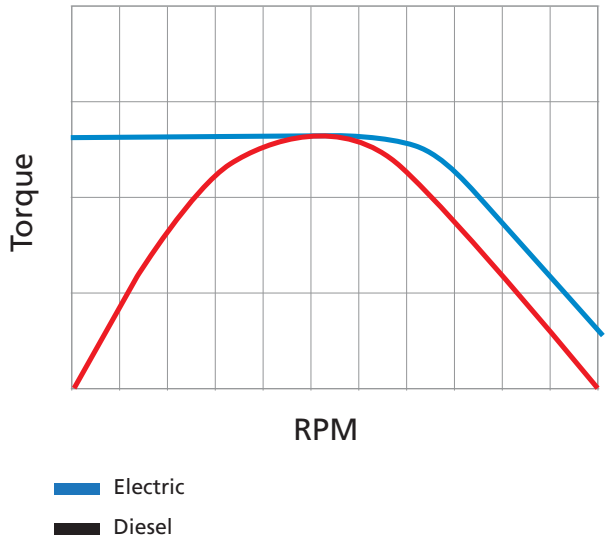

Simuleret sammenligning mellem en 2-cylindret 12 HK dieselmotor og VETUS E-LINE 060.
Kun til illustrativt formål. Faktiske tekniske data kan variere.

Tabellen nedenfor viser forskellige hastigheder pr. bådlængde og tilsvarende effektforbrug som reference. Idet hver båd er forskellig, er denne beregning baseret på et teoretisk standard deplacementfartøj og propel. Batteripakken, der er anvendt til beregningen, er en 440 Ah, 48 VDC VETUS AGM deep cycle pakke. Denne 440 Ah pakke har cirka 14,8 kWh netto anvendelig energi og kan oplades natten over med en let 6A landstrømstilkobling. I mange lande går landstrømstilkoblinger op til 16A, hvorved opladningen kan ske 2,5 gange hurtigere.

Bemærk, at den tilgængelige sejltid øges eksponentielt, når hastigheden reduceres under skroghastighed eller grænsehastighed. En hel dag i konstant bevægelse er mulig!

Bådlængde (vandlinje)	**4 meter (13 fod)**	**6 meter (19 fod)**	**8 meter (26 fod)**	**10 meter (33 fod)**	**12 meter (39 fod)**	**15 meter (50 fod)**
Roligt tempo, km / t (knob)	6 (3,3)	6 (3,3)	6 (3,3)	6 (3,3)	6 (3,3)	6 (3,3)
Forbrug effekt i kW	1	0,7	0,8	1	1,1	1,2
Sejltid i afslappet tempo med 440 Ah @ 48 V batteripakke	15 h 30 m	20 h 45 m	17 h 30 m	14 h 15 m	13 h	13 h
Marschfart, km/h (knop)	7 (3,8)	8,7 (4,7)	10,2 (5,5)	11,3 (6,1)	12,4 (6,7)	12,4 (6,7)
Forbrug indgangseffekt i kW	1,5	2,1	3,9	6,7	9,6	9,5
Sejlid i marschfart med 440 Ah @ 48 V batteripakke	10 h 15 m	7 h 15 m	3 h 45 m	2 h 15 m	1 h 30 m	1 h 30 m
Vandlinjehastighed / begrænset hastighed i km / t (knob)	9 (4,9)	11 (5,9)	12,8 (6,9)	14,3 (7,7)	15,7 (8,4)	14,3 (7,7)
Forbrug effekt i kW	3,1	4,1	7,7	13,4	18,9	22
Sejltid max.hastighed med 440 Ah @ 48 V batteripakke	Kontakt en VETUS-forhandler for rådgivning om det ideelle batteripakke.					

Kun indikation. Værdierne er stærkt afhængige af skrogform, bådlængde, vægt, propellens stigning / diameter og andre parametre.

E-POD

100

11,3 kW indgang spidsbelastning
1280 o/min - 84 Nm udgang

9,1 kW indgangseffekt
1100 o/min - 79 Nm udgang

MPE1KB

MPE1MBV

EPOD100S

E-POD kombinerer motor, motorophæng, kølesystem, gearkasse, kobling, propelaksel og propel i ét komplet system. Denne pladsbesparende løsning gør motorkassen og propelakslen gennem båden overflødig. E-POD-designet åbner op for mere gulvplads, hvilket gør et helt nyt båddesign muligt.
En anden unik egenskab er, at med E-POD er der ingen roterende eller vibrerende dele inde i båden. Endnu bedre er der ingen aksel eller stævnrørs lejer. I stedet driver E-POD'ens propel båden direkte. Denne propel er rotoren i det energieffektive, børsteløse induktionsmotor drev med permanent magnet. For at reducere fremdriftslydene endnu mere ,er propellen designet til at minimere kavitation, og stadig bevare maksimal fremdriftskraft.

Maksimal motoreffekt og lange afstande på en opladning, takket være effektiv motorstyring og direkte 360 ° effektiv køling. En hel dag på vandet uden begrænsninger.

Leveres med
- Alt-i-én systemløsning. Integreret kølesystem, trykleje, akselsystem og propel
- MPE1KB nøglekontakt - alt-i-én løsning; V-CAN strømforsyning, ekstern 12 VDC strømforsyning og tyverisikring, se side 80
- MPE1MBV overvågningspanel - V-CAN overvågning, batteri indikation, motoralarmer og motorstatus, se side 82
- IV4812360 konverterer 48 VDC til den nødvendige V-CAN strømforsyning 12 VDC

Yderligere komponenter og tilbehør til at opgradere din elektriske sejleroplevelse
- Side-monterede V-CAN kontrolhåndtag med forskellige fremdriftstilstande (se side 81)
- Multifunktionel skærm og batteriovervågningsløsninger (se siderne 82 og 83)
- Landstrømstilkoblingssæt (se side 279)

TEKNISKE SPECIFIKATIONER

E-POD model	100
Motortype	PMAC permanentmagnet børsteløs induktionsmotor
CAN bus	V-CAN
Nominel driftsspænding	48 VDC (40 - 60 VDC)
Maksimalt strømforbrug	255 A
Maksimal udgangseffekt	10,2 kW (ca. 20 hk)
Vejledende energiforbrug *	0,9 kWh @ 6 km/t (3,5 knob)*
Velegnet til vejledende bådlængde	Op til 9 meter (29,5 fod) eller 6 tons*
Maksimalt akselomdrejningstal i NORMAL-tilstand	1100 omdr./min. Med Ø 250 mm (9,84 ") propel
Maksimalt akselomdrejningstal i ECO-tilstand	750 o / min med Ø 250 mm (9,84 ") propel
Maksimum akselomdrejningstal i POWER-tilstand	1280 o / min med Ø 250 mm (9,84 ") propel
Maksimalt drejningsmoment	84 Nm
Gear reduktion	1:1
Koblings- og akselsystem	Alt-i-et system inklusive propel
IP-klassificeret motor	IP69 forseglet motor og IP67 topdæksel
Kølesystem	Direkte 360 ° køling nedsænket i vand
Kontrol- og advarselslys og hørbar indikation på MPE1MB-panel (standard)	Fremdrift, POWER-tilstand, temperatur, indikation af batteriniveau, højt strømforbrug, lav spænding, grænsealarm
Elektrisk kredsløbsbeskyttelse	Sikring 300 Amp
Tørvægt	61 kg
Udstyret med	Aktiv elektronisk bremse (2500 omdr./min. Bremse) Batteri beskyttelsesfunktion Batterioplader med boost-funktion

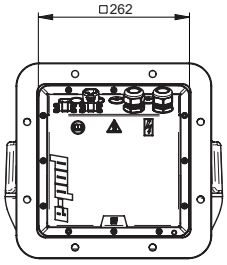

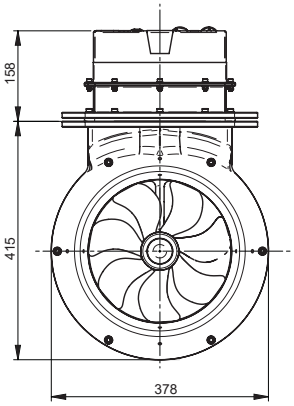

*Kun indikation. Værdierne er stærkt afhængige af skrogform, bådlængde, vægt, propellens stigning / diameter og andre parametre.

E-LINE AIR COOLED

Et optimeret design gør E-LINE AIR COOLED kompakt og let. Ideel til mindre både.

Fås i tre forskellige versioner i 24 V eller 48 V med op til 8,6 kW indgangs spidskraft og 55 Nm drejningsmoment.

Med et optimeret design med færre komponenter er E-LINE AIR-serien endnu mere kompakt og let end et standard væskekølet system og kræver mindre plads i motorrummet. Ideel til mindre både op til 8 m (26 fod) eller 5 ton, gør E-LINE AIR installationen nemmere og reducerer vedligeholdelsesomkostningerne.

Plug-and-play klar, E-LINE AIR har et effektivt, kompakt design, der integrerer motor og motorcontroller i én enhed. Denne motorserie inkluderer også Swap & Go motorbeslag og ophæng, der er specielt udviklet til elektriske indenbordsmotorer. Højden og vinklen (0° eller 8°) på monteringsbeslagene kan nemt justeres under installationen, hvilket forenkler genoprustningsprojekter og muliggør hurtig tilslutning til en eksisterende propelaksel.

Du kan sejle meget længere distancer på én batteriopladning takket være effektiv motorkontrol. En hel dag på vandet uden begrænsninger er mulig.

TEKNISKE SPECIFIKATIONER - OVERSIGT

Model	E-LINE AIR 050 24	E-LINE AIR 050	E-LINE AIR 070
Maksimal indgangs spidskraft	6,7 kW	7,9 kW	8,6 KW
Maksimalt drejningsmoment	40 Nm	50 Nm	55 Nm
Sammenlignelig forbrændingsmotor	10 hp	11 hp	13 hp
Indikativ bådlængde	Op til 6,5 meter (21 fod) eller 2,5 tons	Op til 7 meter (23 fod) eller 3 tons	Op til 8 meter (26 fod) eller 5 tons
Motortype	Børsteløs induktion	Børsteløs induktion	Børsteløs induktion
Nominel indgangsspænding	24 VDC	48 VDC	48 VDC
Maks. akselomdrejninger pr. minut	1300	1300	1450

E-LINE AIR COOLED

050

6,7 kW indgang spidsbelastning
1300 o/min - 40 Nm udgang

4,9 kW indgangseffekt
1100 o/min - 36 Nm udgang

Input voltage 24 VDC

MPE1KB

MPE1MBV

EAIR0502S

EAIR0502S leveres med
- Swap & Go monteringsbeslag/motorophæng type EMX65
- Integreret trykleje
- Monteringsflange 4” egnet til Combiflex 12, Bullflex type 1 (se side 95 for koblinger og propelaksel produkter)
- MPE1KB nøglekontakt - alt-i-én løsning; V-CAN strømforsyning, ekstern 12 VDC strømforsyning og tyverisikring, se side 80
- MPE1MBV overvågningspanel - V-CAN overvågning, batteri indikation, motoralarmer og motorstatus, se side 82
- IV2412360 konverterer 24 VDC til den nødvendige V-CAN strømforsyning 12 VDC

Yderligere komponenter og tilbehør til at opgradere din elektriske sejleroplevelse
- Side-monterede V-CAN kontrolhåndtag med forskellige fremdriftstilstande (se side 81)
- Multifunktionel skærm og batteriovervågningsløsninger (se siderne 82 og 83)
- Landstrømstilkoblingssæt (se side 279)

TEKNISKE SPECIFIKATIONER

E-LINE AIR model	050 24
Motortype	Børsteløs induktionsmotor
CAN bus	V-CAN
Nominel input voltage(driftspænding)	24 VDC (20 - 35 VDC)
Maksimalt strømforbrug	280 A
Maksimalt output power	5,5 kW (cf. 11 hk)
Vejledende energiforbrug*	1,2 kWh @ 6,4 km/t (3,5 kn)*
Velegnet til vejledende	Op til 6,5 meter (21 fod) eller 2,5 tons*
Motor output power	4 kW (@1100 omdr/min) (ISO/DIS 8665-2 som ændret)
Maksimal akselt omdr/min i NORMAL mode	1100 omdr/min
Maksimal aksel omdr/min i ECO mode	1000 omdr/min
Maksimal aksel omdr/min i POWER mode	1300 omdr/min
Maksimal drejningsmoment (torque)	40 Nm
Gear reduction (Transmission ratio)	1:1 direkte drevet elmotor
Kobling til aksel (valgfril)	Combiflex 1225 / 1230 | Bullflex 0125 / 011
IP-klassificeret motor	IP65 med gore-tex membran og IPx3 dæksel
Kølesystem	Luftkølet
Kontrol og advarselslys samt lydindikation på MPE1MBV panel (standard)	Fremdrift, POWER mode, temperatur, batteri indikation, strømforbrug, lav spænding, advarselsalarm (grænsealarm)
Elektrisk kredsløbsbeskyttelse (circuit protection)	Sikring 300 Ampere
Tør vægt (Dry weight)	68 kg
Udstyret med	Aktiv elektronisk bremse (2500 omdr./min. Bremse) Batteri beskyttelsesfunktion Batterioplader med boost-funktion

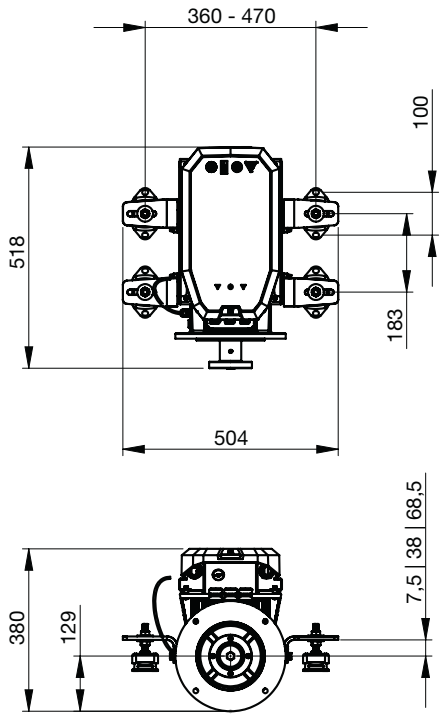

*Kun indikation. Værdierne er stærkt afhængige af skrogform, bådlængde, vægt, propellens stigning / diameter og andre parametre.

E-LINE AIR COOLED

050

7,9 kW indgang spidsbelastning
1300 o/min - 45 Nm udgang

5,0 kW indgangseffekt
1100 o/min - 36 Nm udgang

Input voltage 48 VDC

MPE1KB

MPE1MBV

EAIR050S

EAIR050S leveres med
- Swap & Go monteringsbeslag/motorophæng type EMX65
- Integreret trykleje
- Monteringsflange 4” egnet til Combiflex 12, Bullflex type 1 (se side 95 for koblinger og propelaksel produkter)
- MPE1KB nøglekontakt - alt-i-én løsning; V-CAN strømforsyning, ekstern 12 VDC strømforsyning og tyverisikring, se side 80
- MPE1MBV overvågningspanel - V-CAN overvågning, batteri indikation, motoralarmer og motorstatus, se side 82
- IV4812360 konverterer 48 VDC til den nødvendige V-CAN strømforsyning 12 VDC

Yderligere komponenter og tilbehør til at opgradere din elektriske sejleroplevelse
- Side-monterede V-CAN kontrolhåndtag med forskellige fremdriftstilstande (se side 81)
- Multifunktionel skærm og batteriovervågningsløsninger (se siderne 82 og 83)
- Landstrømstilkoblingssæt (se side 279)

TEKNISKE SPECIFIKATIONER

E-LINE AIR model	050
Motortype	Børsteløs induktionsmotor
CAN bus	V-CAN
Nominel input voltage(driftspænding)	48 VDC (40 - 60 VDC)
Maksimalt strømforbrug	210 A
Maksimalt output power	6,3 kW (cf. 11 hk)
Vejledende energiforbrug*	1,1 kWh @ 4 km/t (3,5 kn)*
Velegnet til vejledende	Op til 7 meter (23 fod) eller 3 tons*
Motor output power	4 kW (@1100 omdr/min) (ISO/DIS 8665-2 som ændret)
Maksimal akselt omdr/min i NORMAL mode	1100 omdr/min
Maksimal aksel omdr/min i ECO mode	1000 omdr/min
Maksimal aksel omdr/min i POWER mode	1300 omdr/min
Maksimal drejningsmoment (torque)	50 Nm
Gear reduction (Transmission ratio)	1:1 direkte drevet elmotor
Kobling til aksel (valgfril)	Combiflex 1225 / 1230 | Bullflex 0125 / 011
IP-klassificeret motor	IP65 med gore-tex membran og IPx3 dæksel
Kølesystem	Luftkølet
Kontrol og advarselslys samt lydindikation på MPE1MBV panel (standard)	Fremdrift, POWER mode, temperatur, batteri indikation, strømforbrug, lav spænding, advarselsalarm (grænsealarm)
Elektrisk kredsløbsbeskyttelse (circuit protection)	Sikring 250 Ampere
Tør vægt (Dry weight)	68 kg
Udstyret med	Aktiv elektronisk bremse (2500 omdr./min. Bremse) Batteri beskyttelsesfunktion Batterioplader med boost-funktion

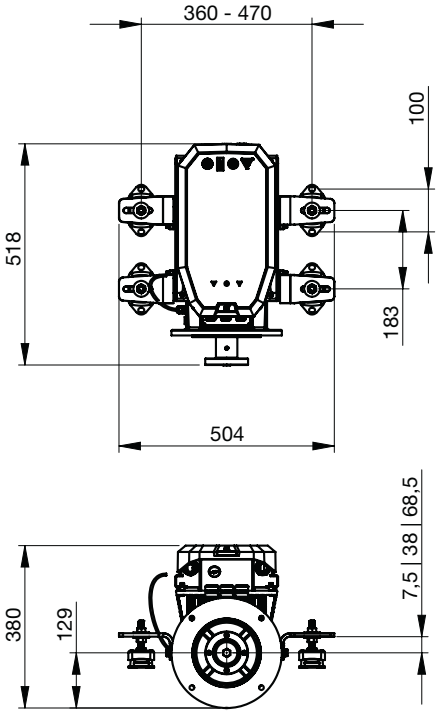

*Kun indikation. Værdierne er stærkt afhængige af skrogform, bådlængde, vægt, propellens stigning / diameter og andre parametre.

E-LINE AIR COOLED

070

8,6 kW indgang spidsbelastning
1450 o/min - 55 Nm udgang

7,1 kW indgangseffekt
1350 o/min - 41 Nm udgang

MPE1KB

MPE1MBV

EAIR070S

EAIR070S leveres med
- Swap & Go monteringsbeslag/motorophæng type EMX65
- Integreret trykleje
- Monteringsflange 4” egnet til Combiflex 12, Bullflex type 1 (se side 95 for koblinger og propelaksel produkter)
- MPE1KB nøglekontakt - alt-i-én løsning; V-CAN strømforsyning, ekstern 12 VDC strømforsyning og tyverisikring, se side 80
- MPE1MBV overvågningspanel - V-CAN overvågning, batteri indikation, motoralarmer og motorstatus, se side 82
- IV4812360 konverterer 48 VDC til den nødvendige V-CAN strømforsyning 12 VDC

Yderligere komponenter og tilbehør til at opgradere din elektriske sejleroplevelse
- Side-monterede V-CAN kontrolhåndtag med forskellige fremdriftstilstande (se side 81)
- Multifunktionel skærm og batteriovervågningsløsninger (se siderne 82 og 83)
- Landstrømstilkoblingssæt (se side 279)

TEKNISKE SPECIFIKATIONER

E-LINE AIR model	070
Motortype	Børsteløs induktionsmotor
CAN bus	V-CAN
Nominel input voltage(driftspænding)	48 VDC (40 - 60 VDC)
Maksimalt strømforbrug	220 A
Maksimalt output power	7,4 kW (cf. 13 hk)
Vejledende energiforbrug*	1,1 kWh @ 4 km/t (3,5 kn)*
Velegnet til vejledende	Op til 8 meter (26 fod) eller 5 tons*
Motor output power	6 kW (@1350 omdr/min) (ISO/DIS 8665-2 som ændret)
Maksimal akselt omdr/min i NORMAL mode	1350 omdr/min
Maksimal aksel omdr/min i ECO mode	1100 omdr/min
Maksimal aksel omdr/min i POWER mode	1450 omdr/min
Maksimal drejningsmoment (torque)	55 Nm
Gear reduction (Transmission ratio)	1:1 direkte drevet elmotor
Kobling til aksel (valgfril)	Combiflex 1225 / 1230 | Bullflex 0125 / 011
IP-klassificeret motor	IP65 med gore-tex membran og IPx3 dæksel
Kølesystem	Luftkølet
Kontrol og advarselslys samt lydindikation på MPE1MBV panel (standard)	Fremdrift, POWER mode, temperatur, batteri indikation, strømforbrug, lav spænding, advarselsalarm (grænsealarm)
Elektrisk kredsløbsbeskyttelse (circuit protection)	Sikring 300 Ampere
Tør vægt (Dry weight)	68 kg
Udstyret med	Aktiv elektronisk bremse (2500 omdr./min. Bremse) Batteri beskyttelsesfunktion Batterioplader med boost-funktion

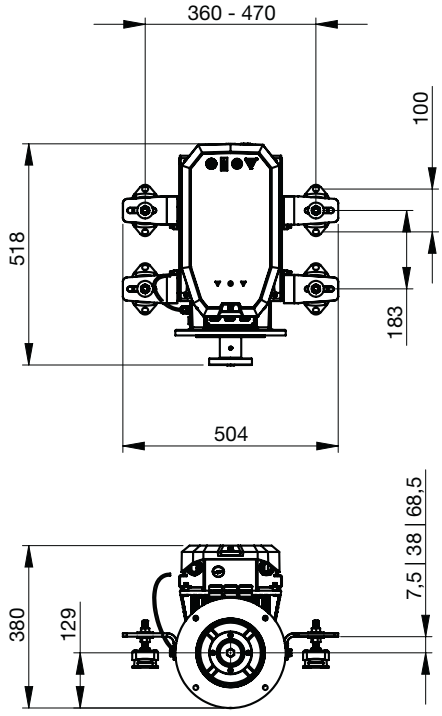

*Kun indikation. Værdierne er stærkt afhængige af skrogform, bådlængde, vægt, propellens stigning / diameter og andre parametre.

E-LINE - LIQUID COOLED

Et slankt design med et meget effektivt motormanagementsystem: kraft, hastighed, kontrol og komfort med lethed.

Fås i fire forskellige versioner i 48 V med op til 22 kW indgangs spidskraft og 130 Nm drejningsmoment.

Sejleroplevelsen med en E-LINE er på mange måder overlegent i forhold til en forbrændingsmotor. Uden emissioner, fredeligt stille, kraftfuld og responsiv. Udviklet med et slankt design og et yderst effektivt motorstyringssystem er E-LINE bedst i sin klasse, når kraft, hastighed, kontrol og komfort er en del af dine planer.

Plug-and-play klar, E-LINE har også et effektivt, kompakt design, der integrerer motor og motorcontroller i én enhed. Denne motorserie inkluderer også Swap & Go motorbeslag og ophæng, der er specielt udviklet til elektriske indenbordsmotorer. Højden og vinklen (0° eller 8°) på monteringsbeslagene kan nemt justeres under installationen, hvilket forenkler genoprustningsprojekter og muliggør hurtig tilslutning til en eksisterende propelaksel.

Du kan sejle meget længere distancer på én batteriopladning takket være effektiv motorkontrol. En hel dag på vandet uden begrænsninger er mulig.

Ideel til både op til 15 m (50 fod) eller 20 ton.

TEKNISKE SPECIFIKATIONER - OVERSIGT

Model	E-LINE 060	E-LINE 080	E-LINE 110	E-LINE 220
Maksimal indgangs spidskraft	7,3 kW	10,2 kW	13,3 kW	24,5 kW
Maksimalt drejningsmoment	45 Nm	60 Nm	70 Nm	130 Nm
Sammenlignelig forbrændingsmotor	11 hp	16 hp	22 hp	30 hp
Indikativ bådlængde	Op til 7 meter (23 fod) eller 3 tons	Op til 9 meter (29,5 fod) eller 5 tons	Op til 11 meter (36 fod) eller 7 tons	Op til 15 meter (50 fod) eller 20 tons
Motortype	Børsteløs induktion	Børsteløs induktion	Børsteløs induktion	Børsteløs induktion
Nominel indgangsspænding	48 VDC	48 VDC	48 VDC	48 VDC
Maks. akselomdrejninger pr. minut	1350	1500	1600	1600

E-LINE

060

7,3 kW input peak power
1350 o/min - 43 Nm output

5,6 kW input power
1200 o/min - 36 Nm output

ELINE060S

MPE1KB

MPE1MBV

Leveres med
- Swap & Go monteringsbeslag/motorophæng type EMX65
- Integreret trykleje
- Monteringsflange 4” egnet til Combiflex 12, Bullflex type 1 (se side 95 for koblinger og propelaksel produkter)
- MPE1KB nøglekontakt - alt-i-én løsning; V-CAN strømforsyning, ekstern 12 VDC strømforsyning og tyverisikring, se side 80
- MPE1MBV overvågningspanel - V-CAN overvågning, batteri indikation, motoralarmer og motorstatus, se side 82
- IV4812360 konverterer 48 VDC til den nødvendige V-CAN strømforsyning 12 VDC

Yderligere komponenter og tilbehør til at opgradere din elektriske sejleroplevelse
- Side-monterede V-CAN kontrolhåndtag med forskellige fremdriftstilstande (se side 81)
- Ferskvandskølesæt til rent overfladevand (se side 80)
- Kølkølesæt til et lukket kølesystem - salt og mudret vand (se side 80)
- Multifunktionel skærm og batteriovervågningsløsninger (se siderne 82 og 83)
- Landstrømstilkoblingssæt (se side 279)

TEKNISKE SPECIFIKATIONER

E-LINE model	050
Motortype	Børsteløs induktionsmotor
CAN bus	V-CAN
Nominel driftsspænding	48 VDC (40 - 60 VDC)
Maksimalt strømforbrug	155 A
Maksimal udgangseffekt	6,0 kW (ca. 11 hk)
Vejledende energiforbrug *	1 kWh @ 6 km/t (3,5 knob)*
Velegnet til vejledende bådlængde	Op til 7 meter (23 fod) eller 3 ton*
Motorens udgangs effekt	5 kW (@1200 omdr./min) (ISO/DIS 8665-2)
Velegnet til vejledende bådlængde	1200 omdr./min
Maksimal akselhastighed i NORMAL-tilstand	1000 omdr./min
Maksimal akselhastighed i POWER-tilstand	1350 omdr./min
Maksimalt drejningsmoment	45 Nm
Gear reduktion	1:1 direkte drevet elmotor
Akselkobling (valgfri)	Combiflex 1225 / 1230 | Bullflex 0125 / 011
IP-klassificeret motor	IP65 med gore-tex membran og IPx3 dæksel
Kølesystem	Luft og væskekøler
Tilslutninger til køling	12,7 mm (1/2”) (Indtag og udtag)
Kontrol- og advarselslamper og summer MPE1MB-panel (standard)	Fremdrift, POWER-tilstand, temperatur, batteri indikation, højt strømforbrug, lav spænding, grænsealarm
Elektrisk kredsløbsbeskyttelse	Sikring 200 ampere
Tørvægt	68 kg
Udstyret med	Aktiv elektronisk bremse (2500 omdr./min. Bremse) Batteri beskyttelsesfunktion Batterioplader med boost-funktion

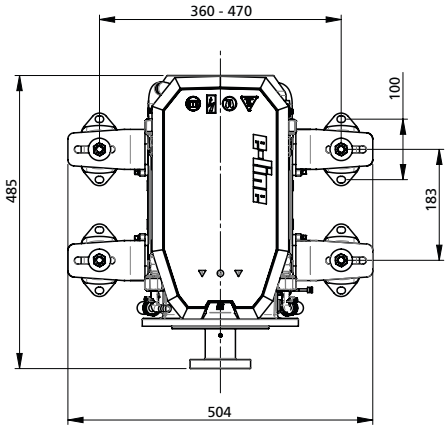

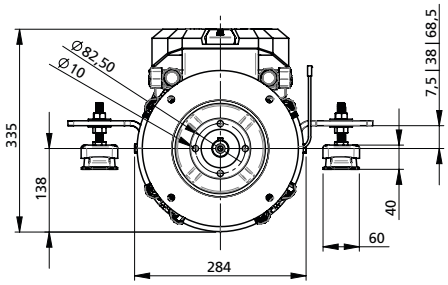

*Kun indikation. Værdierne er stærkt afhængige af skrogform, bådlængde, vægt, propellens stigning / diameter og andre parametre.

E-LINE

080

10,2 kW indgangseffekt
1500 o/min - 55 Nm udgang

8,4 kW indgangseffekt
1400 o/min - 48 Nm udgang

ELINE080S

MPE1KB

MPE1MBV

Leveres med
- Swap & Go monteringsbeslag/motorophæng type EMX65
- Integreret trykleje
- Monteringsflange 4" egnet til Combiflex 12, Bullflex type 1 (se side 95 for koblinger og propelaksel produkter)
- MPE1KB nøglekontakt - alt-i-én løsning; V-CAN strømforsyning, ekstern 12 VDC strømforsyning og tyverisikring, se side 80
- MPE1MBV overvågningspanel - V-CAN overvågning, batteri indikation, motoralarmer og motorstatus, se side 82
- IV4812360 konverterer 48 VDC til den nødvendige V-CAN strømforsyning 12 VDC

Yderligere komponenter og tilbehør til at opgradere din elektriske sejleroplevelse
- Side-monterede V-CAN kontrolhåndtag med forskellige fremdriftstilstande (se side 81)
- Ferskvandskølesæt til rent overfladevand (se side 80)
- Kølkølesæt til et lukket kølesystem - salt og mudret vand (se side 80)
- Multifunktionel skærm og batteriovervågningsløsninger (se siderne 82 og 83)
- Landstrømstilkoblingssæt (se side 279)

TEKNISKE SPECIFIKATIONER

E-LINE model	080
Motortype	Børsteløs induktionsmotor
CAN bus	V-CAN
Nominel driftsspænding	48 VDC (40 - 60 VDC)
Maksimalt strømforbrug	220 A
Maksimal udgangseffekt	8,5 kW (ca. 16 hk)
Vejledende energiforbrug *	1 kWh @ 6 km/t (3,5 knob)*
Velegnet til vejledende bådlængde	Op til 9 meter (29,5 fod) eller 5 ton*
Motorens udgangs effekt	7,5 kW (@1400 omdr./min) (ISO/DIS 8665-2)
Velegnet til vejledende bådlængde	1400 omdr./min
Maksimal akselhastighed i NORMAL-tilstand	1100 omdr./min
Maksimal akselhastighed i POWER-tilstand	1500 omdr./min
Maksimalt drejningsmoment	60 Nm
Gear reduktion	1:1 direkte drevet elmotor
Akselkobling (valgfri)	Combiflex 1225 / 1230 | Bullflex 0125 / 011
IP-klassificeret motor	IP65 med gore-tex membran og IPx3 dæksel
Kølesystem	Luft og væskekøler
Tilslutninger til køling	12,7 mm (1/2") (Indtag og udtag)
Kontrol- og advarselslamper og summer MPE1MB-panel (standard)	Fremdrift, POWER-tilstand, temperatur, batteri indikation, højt strømforbrug, lav spænding, grænsealarm
Elektrisk kredsløbsbeskyttelse	Sikring 250 ampere
Tørvægt	69 kg
Udstyret med	Aktiv elektronisk bremse (2500 omdr./min. Bremse) Batteri beskyttelsesfunktion Batterioplader med boost-funktion

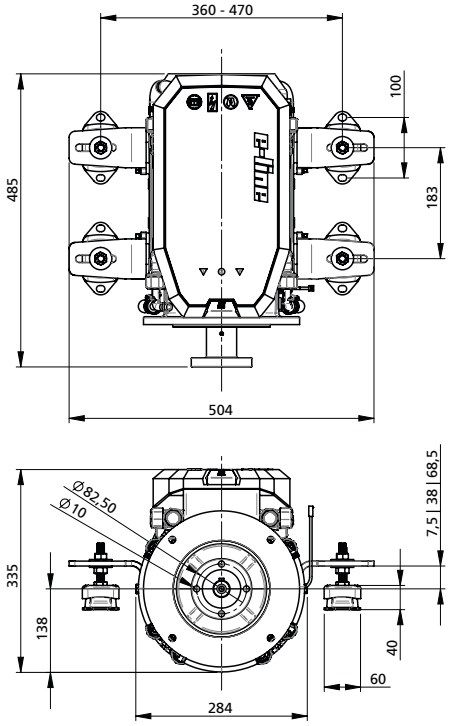

*Kun indikation. Værdierne er stærkt afhængige af skrogform, bådlængde, vægt, propellens stigning / diameter og andre parametre.

E-LINE

110

13,3 kW indgangseffekt
1600 o/min - 67 Nm udgang

11,3 kW indgangseffekt
1500 o/min - 61 Nm udgang

ELINE110S

MPE1KB

MPE1MBV

Leveres med
- Swap & Go monteringsbeslag/motorophæng type EMX65
- Integreret trykleje
- Monteringsflange 4" egnet til Combiflex 12, Bullflex type 1 (se side 95 for koblinger og propelaksel produkter)
- MPE1KB nøglekontakt - alt-i-én løsning; V-CAN strømforsyning, ekstern 12 VDC strømforsyning og tyverisikring, se side 80
- MPE1MBV overvågningspanel - V-CAN overvågning, batteri indikation, motoralarmer og motorstatus, se side 82
- IV4812360 konverterer 48 VDC til den nødvendige V-CAN strømforsyning 12 VDC

Yderligere komponenter og tilbehør til at opgradere din elektriske sejleroplevelse
- Side-monterede V-CAN kontrolhåndtag med forskellige fremdriftstilstande (se side 81)
- Ferskvandskølesæt til rent overfladevand (se side 80)
- Kølkølesæt til et lukket kølesystem - salt og mudret vand (se side 80)
- Multifunktionel skærm og batteriovervågningsløsninger (se siderne 82 og 83)
- Landstrømstilkoblingssæt (se side 279)

TEKNISKE SPECIFIKATIONER

E-LINE model	110
Motortype	Børsteløs induktionsmotor
CAN bus	V-CAN
Nominel driftsspænding	48 VDC (40 - 60 VDC)
Maksimalt strømforbrug	295 A
Maksimal udgangseffekt	11,2 kW (ca. 22 hk)
Vejledende energiforbrug *	1 kWh @ 6 km/t (3,5 knob)*
Velegnet til vejledende bådlængde	Op til 11 meter (36 fod) eller 8 ton*
Motorens udgangs effekt	10 kW (@1500 omdr./min) (ISO/DIS 8665-2)
Velegnet til vejledende bådlængde	1500 omdr./min
Maksimal akselhastighed i NORMAL-tilstand	1200 omdr./min
Maksimal akselhastighed i POWER-tilstand	1600 omdr./min
Maksimalt drejningsmoment	70 Nm
Gear reduktion	1:1 direkte drevet elmotor
Akselkobling (valgfri)	Combiflex 1225 / 1230 | Bullflex 0125 / 011
IP-klassificeret motor	IP65 med gore-tex membran og IPx3 dæksel
Kølesystem	Luft og væskekøler
Tilslutninger til køling	12,7 mm (1/2") (Indtag og udtag)
Kontrol- og advarselslamper og summer MPE1MB-panel (standard)	Fremdrift, POWER-tilstand, temperatur, batteri indikation, højt strømforbrug, lav spænding, grænsealarm
Elektrisk kredsløbsbeskyttelse	Sikring 300 ampere
Tørvægt	71 kg
Udstyret med	Aktiv elektronisk bremse (2500 omdr./min. Bremse) Batteri beskyttelsesfunktion Batterioplader med boost-funktion

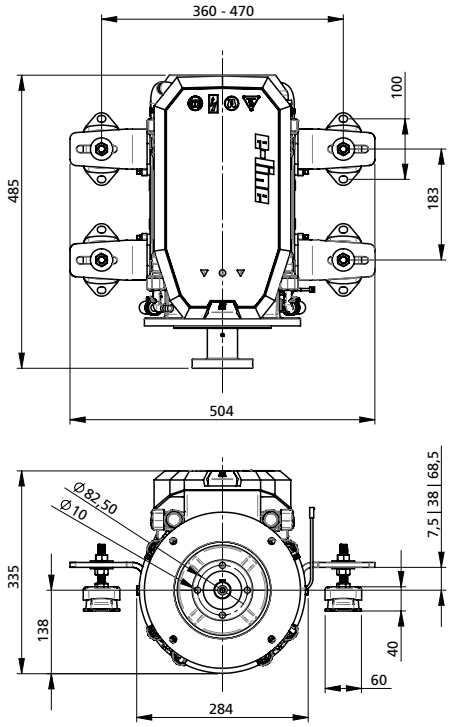

*Kun indikation. Værdierne er stærkt afhængige af skrogform, bådlængde, vægt, propellens stigning / diameter og andre parametre.

E-LINE

220

24,5 kW indgangseffekt
1600 o/min - 140 Nm udgang

22,0 kW indgangseffekt
1500 o/min - 130 Nm udgang

NYHED!

ELINE220S

MPE1KB

MPE1MBV

Leveres med
- Swap & Go monteringsbeslag/motorophæng type EMX65
- Integreret trykleje
- Monteringsflange 4" egnet til Combiflex 12, Bullflex type 1 (se side 95 for koblinger og propelaksel produkter)
- MPE1KB nøglekontakt - alt-i-én løsning; V-CAN strømforsyning, ekstern 12 VDC strømforsyning og tyverisikring, se side 80
- MPE1MBV overvågningspanel - V-CAN overvågning, batteri indikation, motoralarmer og motorstatus, se side 82
- IV4812360 konverterer 48 VDC til den nødvendige V-CAN strømforsyning 12 VDC

Yderligere komponenter og tilbehør til at opgradere din elektriske sejleroplevelse
- Side-monterede V-CAN kontrolhåndtag med forskellige fremdriftstilstande (se side 81)
- Ferskvandskølesæt til rent overfladevand (se side 80)
- Kølkølesæt til et lukket kølesystem - salt og mudret vand (se side 80)
- Multifunktionel skærm og batteriovervågningsløsninger (se siderne 82 og 83)
- Landstrømstilkoblingssæt (se side 279)

TEKNISKE SPECIFIKATIONER

E-LINE model	220
Motortype	Børsteløs induktionsmotor
CAN bus	V-CAN
Nominel driftsspænding	48 VDC (40 - 60 VDC)
Maksimalt strømforbrug	580 A
Maksimal udgangseffekt	22 kW (cf. 30 hk)
Vejledende energiforbrug *	1 kWh @ 6 km/t (3,5 knob)*
Velegnet til vejledende bådlængde	Op til 15 meter (50 fod) eller 20 ton*
Motorens udgangs effekt	20 kW (@1500 omdr./min) (ISO/DIS 8665-2)
Velegnet til vejledende bådlængde	1500 omdr./min
Maksimal akselhastighed i NORMAL-tilstand	1200 omdr./min
Maksimal akselhastighed i POWER-tilstand	1600 omdr./min
Maksimalt drejningsmoment	130 Nm
Gear reduktion	1:1 direkte drevet elmotor
Akselkobling (valgfri)	Combiflex 1225 / 1230 | Bullflex 0125 / 011
IP-klassificeret motor	IP65 med gore-tex membran og IPx3 dæksel
Kølesystem	Væskekølet
Tilslutninger til køling	12,7 mm (1/2") (Indtag og udtag)
Kontrol- og advarselslamper og summer MPE1MB-panel (standard)	Fremdrift, POWER-tilstand, temperatur, batteri indikation, højt strømforbrug, lav spænding, grænsealarm
Elektrisk kredsløbsbeskyttelse	Sikring 500 ampere
Tørvægt	93 kg
Udstyret med	Aktiv elektronisk bremse (2500 omdr./min. Bremse) Batteri beskyttelsesfunktion Batterioplader med boost-funktion

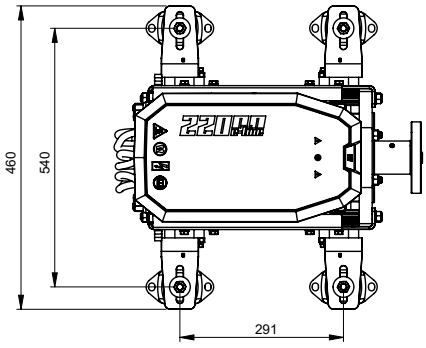

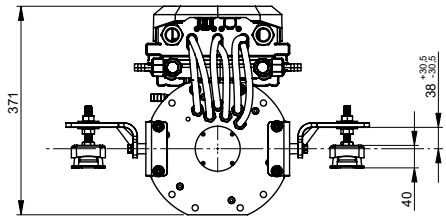

*Kun indikation. Værdierne er stærkt afhængige af skrogform, bådlængde, vægt, propellens stigning / diameter og andre parametre.

Kølesystem til E-LINE inline motor

E-LINE motorerne kan køles med fersk overfladevand eller via kølkøler. I områder med rent ferskvand kan overfladevands køling anvendes. Anvend køl køleren til saltvand eller snavset vand.

Køl køler
Det lukkede køl kølesystem, der anbefales til saltvand eller mudret/snavset vand. Ved hjælp af ELINEKC køl køleren og EIP40SET pumpes kølevæsken VOC (VETUS Organic Coolant) gennem systemet og transporterer varmen væk fra motoren og controlleren.
ELINEKC er egnet til brug med motorer op til 11 kW* effekt, ved en vandtemperatur på 25 °C og et flow på 6 liter pr. minut.
EIP40SET indeholder en kraftig, ekstrem lydløs børsteløs 12V DC-cirkulation pumpe. Kør ikke denne pumpe tør. I det cirkulerede system har EIP40 pumpen et lavt energiforbrug på omkring 8 W (0,67 A ved 12 V DC).

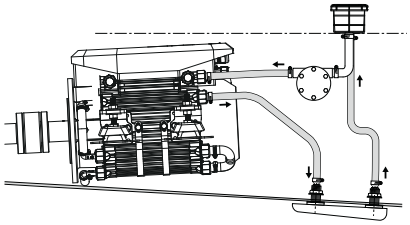

Ferskkvandskøling
Denne installation kræver WP1208 12VDC eller WP2408 24 VDC pumpen.
Sammen med FTR140/13 filter med FTR140FM element.
Se side 430 for vandindtag (water scoop) og slangestudser, side 52 for søvandsfilter, side 466 for slanger og side 440 for slange spændebånd.

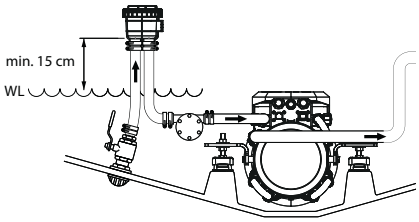

* For motorer over 11 kW, kontakt din VETUS forhandler.
Et større kølkølesæt (kode EDKCSET2) vil være tilgængeligt i 2026.

Køl køler

EDKCSET

Ferskkvandskøling

EDFWSET

Modul: Kontrol

VETUS E-DRIVES (E-LINE og E-POD) arbejder med V-CAN datakommunikation ligesom VETUS proportional thrustere (BOW PRO). Denne internt designede datakommunikationsløsning sikrer færre kabler gennem din båd, robust pålidelig kontrol og mange udvidelses muligheder. Alle E-LINE, E-AIR og E-POD fremdriftssystemer leveres som standard med MPE1KB nøglekontakt og MPE1MBV overvågningspanel.

Nøglekontakt til E-DREV

MPE1KB nøglekontakt er en alt-i-en-løsning, der inkorporerer V-CAN-strømforsyningen, 12-VDC strømforsyning og tyverisikringsfunktion. Giver strøm til V-CAN-linjen, instrument tilbehør og 12-VDC kølepumpe ved at dreje på nøglen.

Specifikationer
- Kompakt design og materialer af høj kvalitet
- Stilfuld aluminiumsramme (85 x 85 mm)
- Hurtig installation i Ø 75 mm udskæringshul
- Kan installeres i dobbelt monteringsramme (XTASF2P 167,5 x 85 mm)
- Vandtæt i henhold til IP65 efter installation
- V-CAN CANBUS-protokol certificeret
- Indgangskabler 12V
- Omvendt polaritetsbeskyttelse til V-CAN-udgang
- Koblet udgang V-CAN-stik 12 V,
- forsikret 5A maks
- Udgangskontakt 12 V, forsikret 30 A maks.
- LED-indikator, tændt / slukket

MPE1KB

Kontrolhåndtag til E-DREV

Type ELPS2

E-LINE og E-POD styres af det ELPS2-sidemonterede V-CAN-styrehåndtag. Panelet har en neutral funktion som standard, som forhindrer motoren i at blive startet, når motoren står i "gear". Dette kontrolhåndtag muliggør tre fremdrivningskontroltilstande; NORMAL, ECO og POWER-tilstand. Ved at trykke på ECO-tilstand er den maksimale udgangseffekt for E-DREVET begrænset. I ECO er POWER-tilstanden ikke tilgængelig. Ved at slukke for ECO-tilstand er E-DREVET i NORMAL-tilstand. Ved at trykke på POWER-knappen frigøres den elektriske spidseffekt til hurtige manøvrer.

Specifikationer

- Start / Stop kommandoknap med LED-indikation
- ECO-tilstand låseknap for øget rækkevidde
- POWER (PWR) -tilstandsknap for at frigøre fuld strøm
- LED og hørbar indikation på E-DREV status
- Sikker og nem proportional kontrol af dit skib
- Materialer af høj kvalitet
- Stilfuldt designet aluminiumsramme (154 x 100 mm)
- Vandtæt i henhold til IP65 efter installation
- V-CAN CANBUS protokol certificeret
- Dobbelt stik til udvidelse af flere stationer

ELPS2

Type ELPSR2

Variant af ELPSR2 panel med mulighed for at låse kontrol mode i enten NORMAL eller ECO for alle E-DRIVES.

ELPSR2

Type ELCS

Med tre fremdrifts kontrol modes - NORMAL, ECO og POWER - giver ELCS dig fuld greb over din sejlads. ECO-tilstanden begrænser den maksimale udgangseffekt og spreder motorkurven på din E-DRIVE, hvilket sandsynligvis øger din sejlrækkevidde. Når ECO-tilstanden deaktiveres, sættes E-DRIVE i NORMAL-tilstand. Ved at trykke på POWER-knappen frigives elektrisk spidseffekt til hurtige manøvrer ved høje omdrejninger.

- Start/stop kontrol knap
- ECO-mode låseknap for øget rækkevidde
- POWER (PWR) mode knap for at frigive fuld elektrisk kraft
- LED-lys samt lyd indikation på E-DRIVE-status
- Sikker og nem proportional kontrol af dit fartøj
- Materiale og finish af høj kvalitet
- Stilfuldt designet rustfrit stål (158 x 117 mm)
- Vandtæt IP65 (monteret)
- V-CAN CANBUS-protokol certificeret
- Dobbelt stik til flere stationer

ELCS

Modul: Overvågning

Der er flere muligheder for overvågnings alarmer på et E-DREV. For at overvåge de vigtigste alarmer, kan V-CAN overvågningspanel MPE1MB bruges. For at se de digitale oplysninger der er tilgængelige på CANbus digitale linje, kan løsningen være at vælge en NMEA2000. Ved hjælp af CANV2N CANverter kan meddelelser på V-CAN-linjen oversættes til NMEA2000 og derefter vises på NMEA2000-enheder.

Overvågningspanel til E-DREV

MPE1MB overvågningspanel - nøglefunktioner; elektriske overvågningsinstrumenter. Tydelig LED-indikation af V-CAN elektriske driftsaktiviteter.

Specifikationer
- Kompakt design og materialer af høj kvalitet
- Stilfuldt aluminiumsramme (85 x 85 mm)
- Hurtig installation i Ø 75 mm udskæringshul
- Kan installeres i dobbelt ramme (XTASF2P 167,5 x 85 mm)
- Vandtæt IP65, når den er monteret
- Kontrol- og advarselslys; Fremdrift aktiv, POWER-tilstand, temperatur, begrænsende effektalarm, indikation af batteri niveau (4 niveauer), høj strømforbrug, lav spænding, aktiv indikation for opladning
- V-CAN CANBUS-protokol certificeret
- Dobbeltstik til flere stationer

MPE1MBV

NMEA2000 overvågningsløsning til E-DRIVES

VETUS har påtaget sig en aktiv rolle i NMEA2000-komiteen for at muliggøre elektrisk fremdriftsdata synligt på NMEA2000. Ved hjælp af VETUS CANverter (CANV2N) kan V-CAN-linjen forbindes til en NMEA2000 CAN-BUS-linje. Når du tilslutter en NMEA2000-skærm (CANNME7, se side 15) kan forskellige sæt parametre vises. For eksempel er omdrejningstal og temperaturer synlige.

CANNS500 batteriovervågning

Denne digitale batteriovervågnings shunt er specielt designet til elektrisk fremdrift for at overvåge procent på ladningstilstand, der er tilbage i batterierne, og for at beregne den resterende mulige sejltid for at sikre et problemfrit ophold på vandet. CANNS500 Digital Battery Monitoring Shunt er udstyret med tilslutning via WiFi-protokol samt NMEA2000-forbindelse. Denne WiFi-forbindelse er et lokalt signal om bord. Det betyder, at en smartphone, tablet eller laptop kan bruges til at logge på "Digital Battery Monitoring Shunt" for at udlæse data og indstille batteri information, så længe du er ombord på båden.

Tilslutning af CANNS500 til NMEA2000 og CANNME7 giver endnu flere data. Udover strømforbrug, ladetilstand på batteri, og en beregnet estimering af resterende tid, med den aktuelle hastighed. CANNS500 kombineret med CANNME7 displayet giver dig mulighed for at se den resterende rækkevidde på CANNME7-kortplotteren.

NMEA2000 overvågningskomponenter (se også side 15)

CANV2N1	CANverter mono-directional V-CAN til NMEA2000
CANNS500	Digital Batteri Overvågningsshunt NMEA2000 og WiFi-forbindelse, maks. nuværende 500A
CANNME7	multifunktionsskærm til elektrisk fremdrift 7 "-skærm, NMEA2000
CANNPSCM	NMEA2000 strømforsyningskabel Hanstik, 3A sikring, 1 meter kabel
CANNC..	NMEA2000 Kabel af en vis længde
CANNHUB	NMEA2000 hub 3-vejs M-F-M
CANNTF	NMEA2000 afslutningsmodstand F - 120 Ohm
CANNTM	NMEA2000 afslutningsmodstand M - 120 Ohm

CANV2N1

CANNS500

CANNTF

CANNC05

Modul: Overvågning

CANNME7 multifunktionelt display

Én skærm. Hver båd.

CANNME7 giver dig fuld kontrol på vandet med en højlysende skærm, der er let at aflæse, selv i fuldt sollys. Designet til **elektriske**, **forbrændings**- og **hybridsystemer** leverer den alle de data, du har brug for - fra motoromdrejninger og batteriets ladetilstand til realtidsfart, rækkevidde og driftstid.

Med **integrerede navigationskort** og en dynamisk GPS-rækkeviddecirkel, der øjeblikkeligt opdateres efter dit energiforbrug, vil du altid vide, hvor langt du kan sejle. Gratis **OpenSea**-kort er inkluderet, med valgfri **Navionics-integration** til avanceret navigation over hele verden.

Kombineres den med **CANV2N1**-konverteren og **CANNS500**-shunten, bliver **CANNME7** hjertet i dit system - og sikrer en smartere, mere sikker og bekymringsfri oplevelse på vandet.

CANNME7

Modul: Energilagring

Batteriteknologier til elektrisk fremdrift: $LiFePO_4$ vs. AGM

Efterhånden som elektriske fremdriftssystemer bliver stadig mere populære på grund af deres effektivitet, lave emissioner og lydløse drift, er batteriernes rolle vigtigere end nogensinde. Hos VETUS tilbyder vi både **$LiFePO_4$ (Lithium Jernfosfat)** - efter forespørgsel - og **AGM (Absorbent Glass Mat)** batterimuligheder, som hver især har særlige egenskaber, der passer til forskellige anvendelser og fartøjstyper.

Valg af det rigtige batteri

Det bedste batterivalg afhænger af fremdriftskraften, fartøjets størrelse, budget og forventet ydeevne.

$LiFePO_4$ Batterier

Optimeret til højtydende elektrisk fremdrift

$LiFePO_4$ er ideel til elektrisk fremdrift i både på grund af deres høje effektivitet, lave vægt og lange levetid. De har også evnen til dyb afladning og hurtig genopladning, hvilket er ideelt til længere ture.

Vigtige fordele
- **Høj energitæthed:** Leverer mere kraft i et kompakt, letvægtsformat
- **Lang levetid:** Op til 2.000 - 6.000 cyklusser, hvilket reducerer behovet for udskiftning
- **Stabil spændingsudgang:** Stabil spænding under belastning fra en fremdriftsmotor, hvilket er vigtigt for konstant motorydelse
- **Hurtig opladning:** Understøtter højere opladestrømme med fremragende effektivitet
- **Dybafladningskapacitet:** Tillader 80 - 90 % anvendelig kapacitet uden at gå på kompromis med levetiden
- **Vedligeholdelsesfri:** Ingen behov for elektrolyt-påfyldning eller regelmæssige kontroller
- **Forbedret sikkerhed:** $LiFePO_4$-kemi er blandt de sikreste inden for lithiumbatteriteknologi

Overvejelser
- **Højere startinvestering:** Opvejes af lavere samlede ejeromkostninger over tid
- **Kræver et dedikeret opladningssystem:** For at sikre optimal ydeevne og sikkerhed
- **Følsomhed over for kulde:** Nedsat opladningseffektivitet under 0°C

Kontakt din forhandler for VETUS lithium-batteripakker (kun specialbestilling).

AGM Batterier

Pålidelige og økonomiske til lettere brug eller budgetfølsomme installationer

AGM-batteriteknologi er mest velegnet til anvendelser, hvor prisvenlighed har høj prioritet, og hvor lang driftstid på vandet ikke er afgørende.

Vigtige fordele
- **Omkostningseffektiv:** Lavere startinvestering
- **Kompatibilitet:** Kompatibel med standard batteriopladere
- **God ydeevne i koldt vejr:** Pålidelig ved lave temperaturer
- **Lukket og vedligeholdelsesfri:** Spildsikkert design uden behov for service

Overvejelser
- **Lavere energitæthed:** Større og tungere med mindre kapacitet
- **Kortere levetid:** Cirka 300–500 opladnings-/afladningscyklusser
- **Begrænset afladning:** Hyppig dybafladning kan forkorte batteriets levetid
- **Spændingsfald under belastning:** Mindre egnet til kontinuerlig fremdriftsbrug
- **Længere opladningstider:** Lavere opladningsaccept sammenlignet med $LiFePO_4$
- **Følsomhed over for varme:** Følsom ved opladning og afladning

Omkostnings- og ydeevnesammenligning		
Funktion	$LiFePO_4$	AGM
Startinvestering	Høj	Lav
Levetid	10+ År	2 - 5 År
Omkostning pr. cyklus	Lav	Høj
Vedligeholdelse	Ingen	Ingen
Udskiftningsbehov	Sjældent	Hyppigt

Hos VETUS forstår vi, at hver båd er unik. Uanset om du prioriterer udvidet rækkevidde, vægtbesparelse eller budgetvenlige løsninger, sikrer vores udvalg af **$LiFePO_4$** (efter forespørgsel) og **AGM**-batterier optimal kraft og ydeevne til dit elektriske fremdriftssystem.

Brug for hjælp til at vælge det rigtige batteri?
Vores tekniske team hjælper dig gerne med at vælge den bedste løsning til dit fartøj og din anvendelsesprofil.

Modul: Energiforsyning

Hvad der på en båd med forbrændingsmotor kaldes “tankning”, kaldes på en båd med elektrisk fremdrift “lad batterierne”. Som skipper på en båd med elektrisk fremdrift, behøver du ikke at spilde brændstof fra reservedunken. Der er faktisk flere måder at oplade en batteripakke på. Som f.eks. med landstrøm, generatorsæt, solpaneler, vindgenerator osv.

Alle VETUS E-DRIVE motorer er udstyret med den patenterede ¬Motor Controller VETUS (MCV) med boostet opladningsfunktion. Med boost-opladningsfunktionen kan en 24 volt oplader bruges til at oplade den nødvendige 48 volt batteripakke, som det elektriske fremdrift setup kræver.

Til større batteribanker er en 48 VDC 40 A batterioplader (BC4840E) tilgængelig. Spørg din forhandler for mere information.

Til større batteribanke, er en 48 VDC 40 A batterioplader tilgængelig. Se BC4840E. For tilbehør til landstrøm, se side 279. For generatorsæt, opladere og anden elektricitet ombord, se side 270.

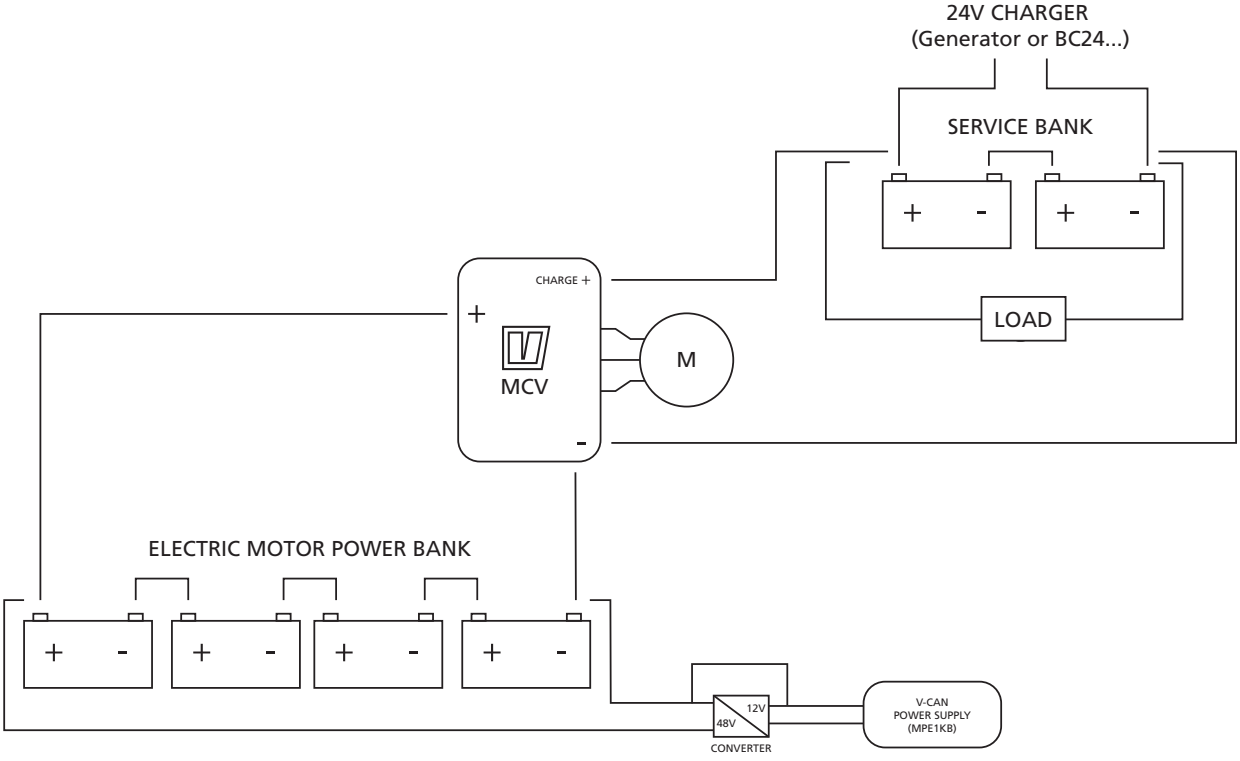

HYBRIDSYSTEMER

NYHED!

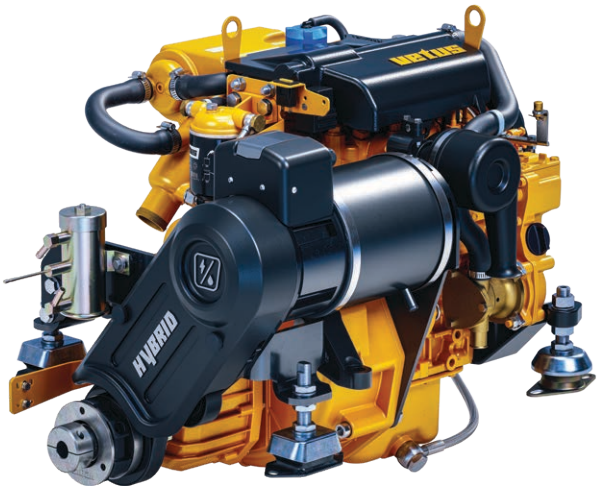

Den nye VETUS hybridløsning lader dig ubesværet skifte mellem diesel- og elektrisk fremdrift og kombinerer øjeblikkeligt drejningsmoment til hurtige manøvrer med den udholdenhed og rækkevidde, der kræves til længere ture.

Udviklet internt og understøttet af mange års erfaring med både dieselmotorer og elektrisk fremdrift, er VETUS hybridsystemet konstrueret til at integreres problemfrit med M-Line dieselmotorerne. Hvert eneste detalje - fra omdrejninger og gearforhold til marchhastighed - er nøje gennemtænkt for at levere en virkelig raffineret sejleroplevelse. Kun dette niveau af intern ekspertise og proprietær teknologi muliggør en fintunet hybridløsning, der leverer jævn drift og optimal ydeevne. Med specialudviklede installationssæt kan enhver 2-, 3- og 4-cylindret M-Line motor opgraderes til et højtydende hybridsystem - effektivt, alsidigt og klar til fremtiden.

For at sikre fleksibel og problemfri drift - landstrøm er ikke et krav - oplades batteribanken, der er tilsluttet den elektriske motor, automatisk, mens dieselmotoren kører. Med to separate driftstilstande - kun elektrisk såvel som kun diesel - kan du opleve det bedste fra begge verdener: lydløs, emissionsfri sejlads gennem bykanaler og kraftfuld dieselydelse, når du sejler på åbent vand.

Elektrisk driftstilstand: : Ideel til langsom sejlads, marinaer eller miljøfølsomme områder. Lydløs, uden emissioner og brændstoffri.

Dieseldriftstilstand: Aktiveres ved højere hastigheder eller længere distancer. Dieselmotoren regenererer 50 ampere for at oplade dine batterier.

Hybridsystemer M2, M3 og M4

- 2,3 til 6 kW løsninger
- 24 og 48 VDC muligheder
- Installationssæt og beslag til alle 2-, 3- og 4-cylindrede M-Line motorer
- Kompakt design
- Remtræk og remskive
- Patenteret motorkontrol
- V-CAN kontrolhåndtag
- Designet til både nybygninger og ombygningsprojekter

Hybrid

M2H

2.3 kW

TEKNISKE SPECIFIKATIONER

Model	M2HSET
Maks. hastighed (OMD)	1600
Maks. drejningsmoment (Nm)	17
Elektrisk motortype	Permanent magnetmotor
Spænding (V)	24
Maksimal udgangseffekt	2,3 kW
CAN-bus	V-CAN
Kølesystemer	Væskekølet

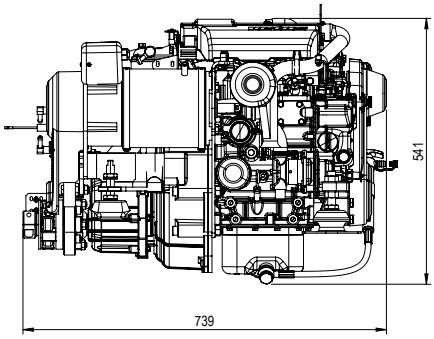

Hybrid

M3H

6 kW

TEKNISKE SPECIFIKATIONER

Model	M3HSET
Maks. hastighed (OMD)	1600
Maks. drejningsmoment (Nm)	35,8
Elektrisk motortype	Permanent magnetmotor
Spænding (V)	48
Maksimal udgangseffekt	6 kW
CAN-bus	V-CAN
Kølesystemer	Væskekølet

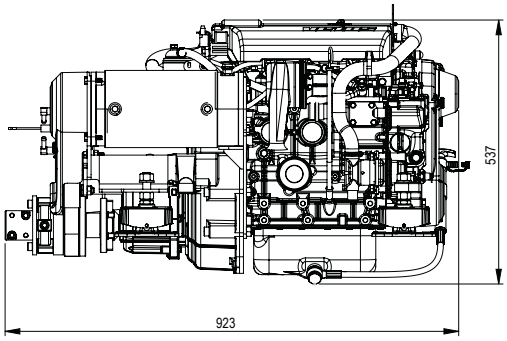

Hybrid

M4H

6 kW

TEKNISKE SPECIFIKATIONER

Model	M4HSET
Maks. hastighed (OMD)	1600
Maks. drejningsmoment (Nm)	35,8
Elektrisk motortype	Permanent magnetmotor
Spænding (V)	48
Maksimal udgangseffekt	6 kW
CAN-bus	V-CAN
Kølesystemer	Væskekølet

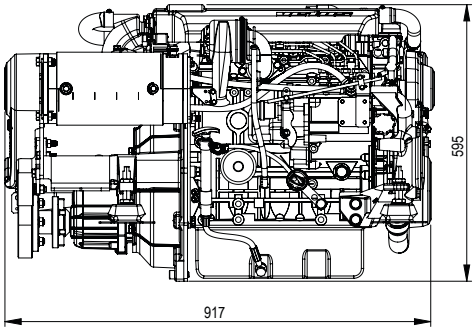

ELPS2H - Hybrid kontrolhåndtag

ELPS2H er det dedikerede side-monterede V-CAN kontrolhåndtag til VETUS hybridsystemer. Designet til sikkerhed og effektivitet inkluderer det en neutral sikkerhedskontakt som standard, hvilket sikrer, at motoren ikke kan startes, mens fremdriften er aktiveret. Dette kontrolhåndtag giver to fremdriftstilstande: **NORMAL** og **ECO**.

- **ECO-tilstand** begrænser maksimal udgangseffekt, hvilket forlænger rækkevidde og effektivitet.
- Når ECO-tilstand deaktiveres, aktiveres **NORMAL-tilstand**, som leverer fuld effekt til responsiv håndtering og hurtige manøvrer.

Features og specifikationer
- Start/Stop-kommandoknap med LED-statusindikering
- ECO-tilstandsknap med låsefunktion for udvidet rækkevidde
- LED- og lydstatusalarmer
- Jævn, proportional kontrol for sikker og intuitiv håndtering af fartøjet
- Konstruktion af høj kvalitet med førsteklasses materialer
- Elegant aluminiumsramme (154 x 100 mm)
- Vandtæt til IP65 ved montering
- Certificeret V-CAN CAN-bus-protokolintegration
- Dobbeltstik til ægte plug-and-play installation

ELPS2H

e-line
11000W

Stævnrørs systemer

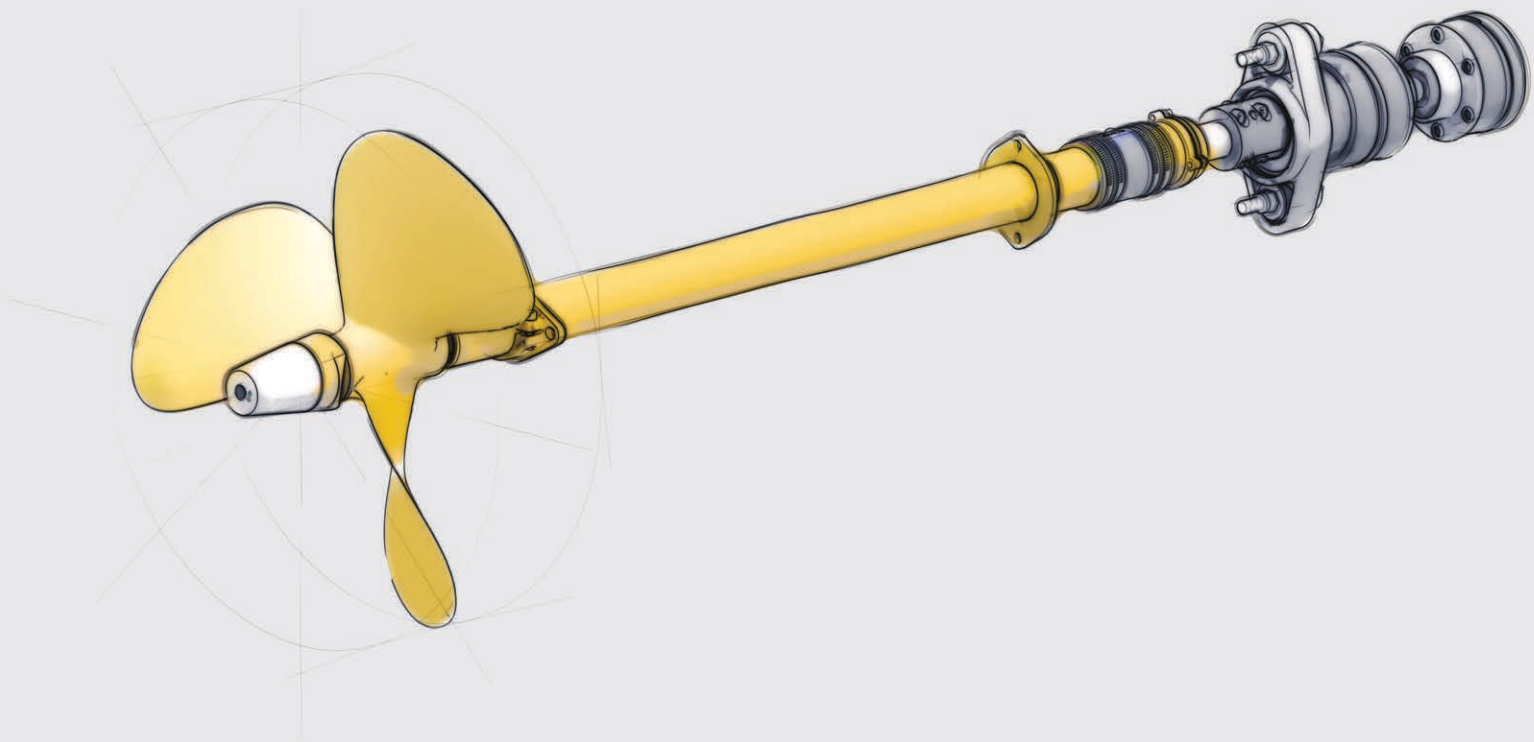

Oversigt over VETUS stævnrørs systemer

Skrueaksler se side 92 - 93

Inderleje
se side 93

Fleksible koblinger se side 94 - 97

COMBIFLEX

UNIFLEX

KO5

BULLFLEX

Koblinger baseret på en CV joint
se side 98 - 99

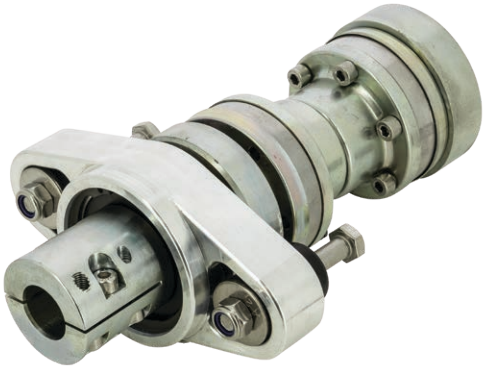

VDR

Adapterflanger se side 99

FLANGE

Vandsmurte stævnrør se side 100 - 104

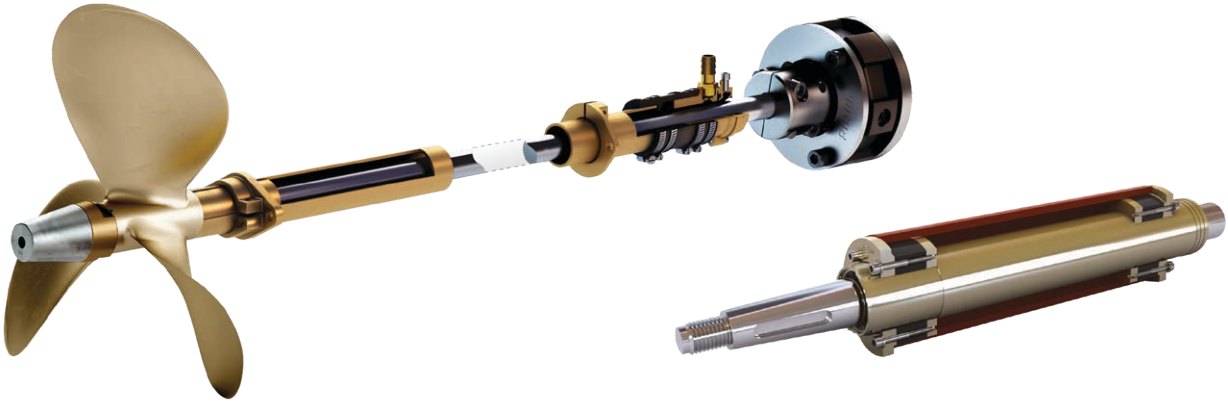

Gummilejer se side 105

Propeller se side 108 - 109

P3B

P4G

P5G

Rebskærer se side 110

VRC

Hvorfor VETUS stævnrørs systemer?

Stævnrørs systemet er et af de vigtigste systemer i en båd og fortjener særlig opmærksomhed. Efter alt, kan en godt beregnet, fremstillet og installeret skrueaksel i høj grad øge ydeevnen og pålideligheden af din båd. Vores ingeniører, der er ansvarlige for fremdriftssystemer, føler, at de repræsenterer hjertet af båden. De arbejder kun med den bedste kvalitet propeller, skrueaksler, stævnrør og koblinger for at designe perfekt tunede systemer.

Den ønskede bådhastighed, vandlinje længde, skrogform og vægt er nøglefaktorerne for at bestemme den perfekte motor og gearkasse for en båd. Skrueakslen overfører motorens kraft til vandet. Bestemmelsen af den optimale propeller er specialistarbejde, der skal udføres med beregningsprogrammer og frem for alt erfaring.

VETUS har mange års erfaring og tilbyder en bredt udvalg af produkter, som er miljøvenlige og som øger komforten ombord. De vandsmørende propelleraksler eliminerer behovet for olie eller fedt, mens fleksible koblinger absorberer afvigelser i tilpasningen af propelleraksler og sikrer, at vibrationer, der overføres fra propelleraksler til båden, holdes på et minimum.

Et velfungerende stævnrørs system består af

- En dynamisk afbalanceret propel for at undgå vibration, resonans og kavitation
- En skrueaksel
- Gummilejer for at sikre, at vibrationer og støj er nedbragt til et minimum
- Stævnrør med lejer med lav friktion
- Koblinger til af minimere vibrationer fra akslen og motoren

Gode grunde til at vælge et VETUS stævnrørs system

VETUS
- tilbyder gratis beregning af den korrekte propelstørrelse ved hjælp af et specialudviklet computerprogram
- har et stort lager af standardpropeller i høj kvalitet i forskellige størrelser, stigninger og bladoverflader
- udfører interne nødreparationer og kan om nødvendigt tilpasse boring og konus på lagerpropeller
- anvender korrosionsfrie materialer af høj kvalitet, designet til lang levetid
- leverer et komplet system, med både standard- og specialfremstillede produkter
- tilbyder forskellige agterrørssystemer til aksler fra 25 til 60 mm i diameter
- tilbyder forskellige fleksible koblinger, som reducerer vibrationer markant
- leverer akselsystemer, der beskytter miljøet; vand¬smøring betyder ingen olie- eller fedtforurening

Selvjusterende inderleje og tredobbelt akseltætning for ekstra sikkerhed

Type ZWBH

Se venligst side 106 for yderligere detaljer om denne version af ZWBH.

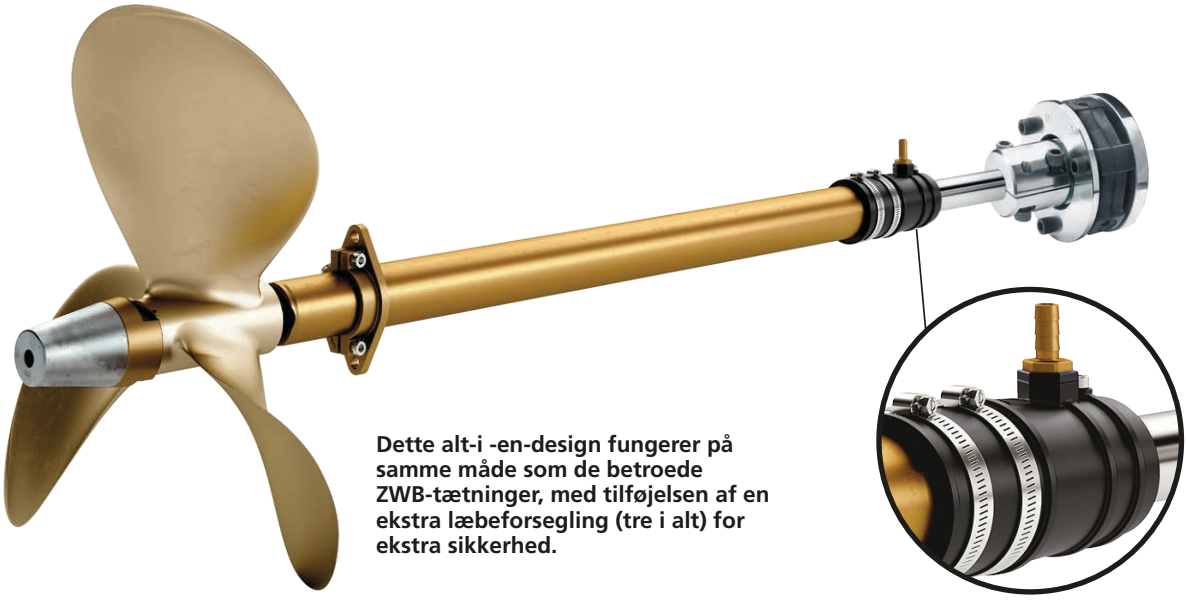

Dette alt-i -en-design fungerer på samme måde som de betroede ZWB-tætninger, med tilføjelsen af en ekstra læbeforsegling (tre i alt) for ekstra sikkerhed.

Vandsmurt stævnrørs system

Vandsmurte stævnrørs systemer for træ, stål eller glasfiber (G.R.P.) fartøjer

VETUS er i stand til at levere stævnrørs systemer direkte fra lageret. Bearbejdning, gevindskæring og notfræsning er allerede foretaget af VETUS, så nem installation er garanteret. Aksler kan efter ønske specialfremstilles på vores drejeværksted.

Tekniske data
- Alle VETUS skrueaksler er lavet af rustfrit stål type Duplex 1-4462, korrosionsfrit og med gode køreegenskaber i gummilejer
- Dobbelt eller endda tredobbelt akseltætning (eliminerer behovet for en pakdåse)
- En slutmøtrik med integreret zink anode leveres som standard
- Vandsmurt

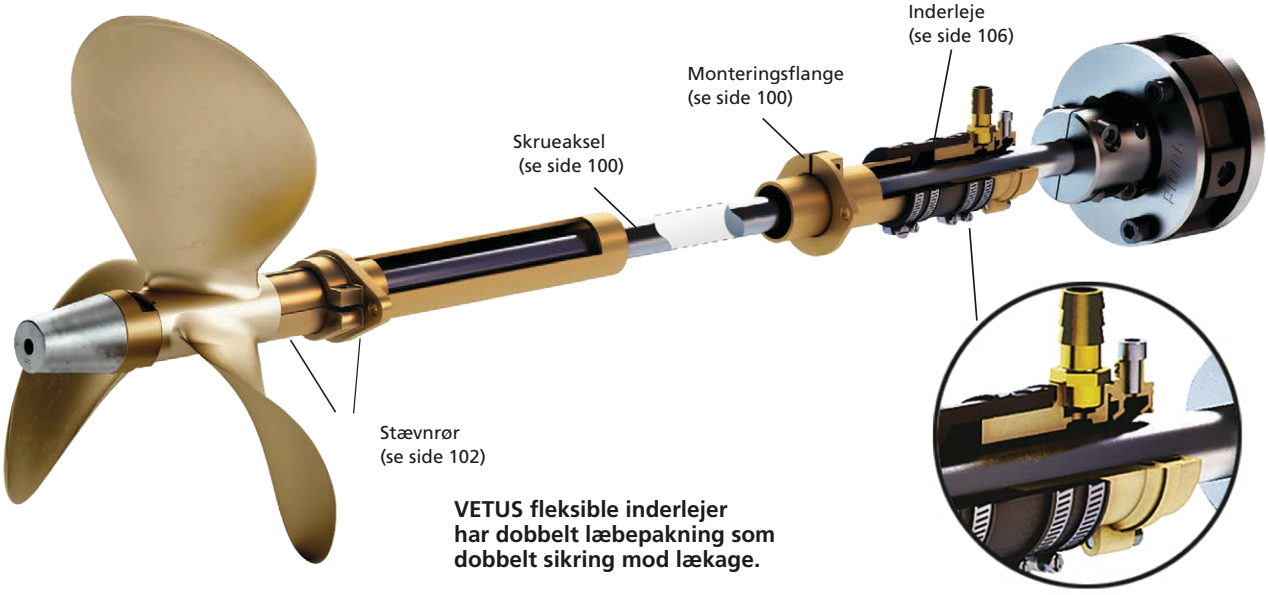

VETUS fleksible inderlejer har dobbelt læbepakning som dobbelt sikring mod lækage.

Hvorfor Duplex 1-4462 i stedet for AISI 316
Alle VETUS skrueaksler er fremstillet af rustfrit stål type "Duplex 1- 4462". Til sammenligning med rustfrit stål materialer som AISI 316 og Aquamet 17 eller 22, er korrosionsbestandigheden i "Duplex 1-4462" meget større. Desuden er trækstyrke "Duplex 1-4462" omkring 30% større end AISI 316 og dens hårdhed ca. 40% højere. Det er netop denne høje grad af hårdhed, der giver "Duplex 1-4462" dens fremragende køreegenskaber i gummilejer.

Afhængigt af aksellængde, diameter og omdrejningshastighed (rpm) skal der installeres 1, 2 eller 3 støttelejer.

Eksempel
Forestil dig, du har en aksel med et maksimalt omdrejningstal på 1400 rpm og en diameter på 30 mm. Diagrammet (blå linje) viser, at den maksimale afstand mellem 2 lejer udgør 1600 mm. Hvis du har en aksel på f.eks 1500 mm længde, vil et gummileje være tilstrækkelig. Skulle du have en aksel på 2000 mm længde, skal i dette tilfælde 2 gummi lejer anvendes. For aksler med en længde på 3200 mm eller længere kræves der 3 lejer.

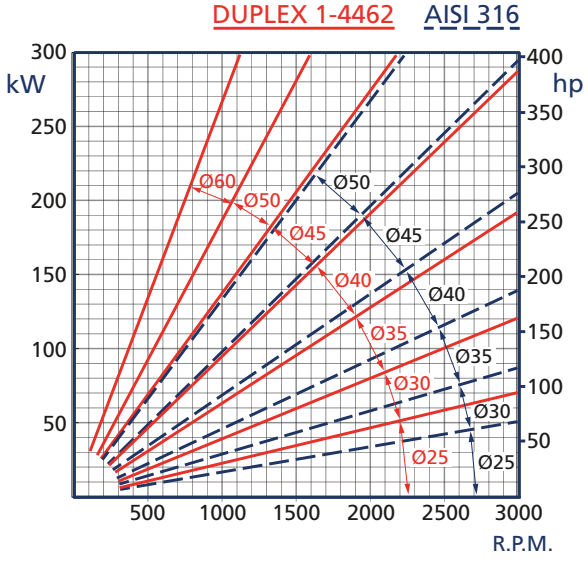

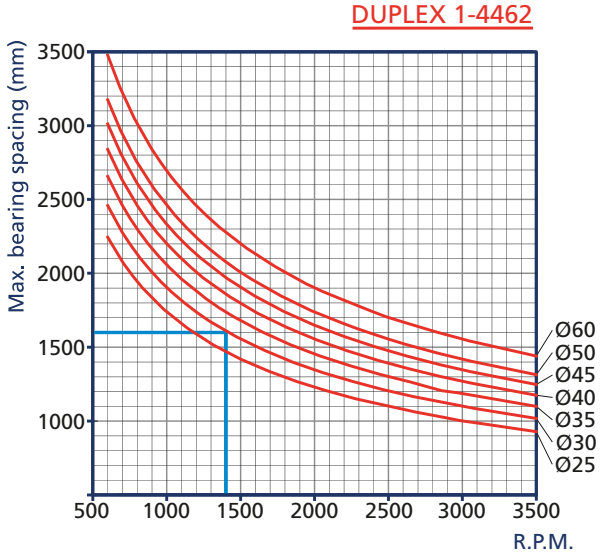

Fleksible koblinger

VETUS tilbyder en række løsninger til at forbinde skrueakslen til motoren. Det fleksible gummielement i den fleksible kobling sikrer støjsvag vibrationsfri transmission uden slør mellem motoren og propelakslen.
For de mindre akselinstallationer op til 30 mm, afhængigt af den tilgængelige plads i maskinrummet, kan du enten vælge Bullflex, Combiflex, Uniflex type 13 eller KO5. Disse koblinger tillader alle en forskydning på maksimalt 2°. Kun KO5 er egnet til V-drev. For akselinstallationer op til 70 mm kan du vælge Bullflex (max 70 mm), Uniflex (max 40 mm).

Sidst, men ikke mindst, tilbydes VETUS VDR. Denne dobbeltvirkende "Constant Velocity" joint kommer med et trykleje. VDR anvendes, når betydelige skævheder skal udlignes.

Type COMBIFLEX

Optimal dæmpning af torsionsvibrationer

Combiflex koblingen er designet til at sikre optimal dæmpning af torsionsvibrationer skabt af cykliske uregelmæssigheder, især ved lave omdrejningstal. Uniflex-koblinger centrerer akslen på gearkassen ved hjælp af et konisk klemmenav og er en ideel fleksibel kobling mellem en propelleraksel med et selvjusterende leje og en motor på fleksible svingningsdæmpere. Combiflex koblingen giver også fremragende tilpasning af skrueakslen. Justering af motor og propelaksel kan være en temmelig tidskrævende affære, men Combiflex forbliver perfekt centreret på gearkassens flange, selvom akslen har en forskydning på maksimalt 2°. Det parallelle klemmenav sikrer nem installation og sandsynligvis endnu vigtigere, let afmontering af akslen.
Fås til aksler på Ø 25 eller 30 mm. Leveres med en 4" flange passende til de mest almindelige gearkassemodeller.

Bemærk venligst, at Combiflex fås i to forskellige typer: Type 12 og Type 13. Dimensioner er de samme, men Type 12 har en højere shore hårdhed, så velegnet til mere motorkraft og drejningsmoment end Type 13.

For tekniske data se venligst tabellen på næste side.

COMFL

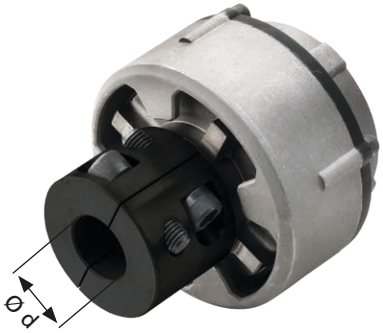

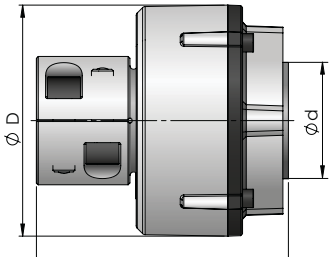

Type Uniflex

Præcis tilpasning og koncentrisk montering af propel

Koblinger af typen Uniflex tillader en forskydning på maksimalt 2°.
De vil centrere akslen på gearkassen ved hjælp af et konisk klemmenav og er en ideel fleksibel kobling mellem en skrueaksel med selvjusterende leje og en motor på fleksible motorophæng. Disse koblinger er aksialt og radialt sikret mod at glide. Når skrueakslen er forbundet til motoren i en vinkel på 2°, er den højst tilladte antal akselomdrejninger 1.500 rpm.

Tekniske data Uniflex type 13 og 16
- Med cylindrisk boring
- Klemmenav for aksler med en diameter på Ø 20, 25 eller 30 (type 13), og 30, 35 eller 40 mm for type 16
- 4" forbindelse (type 13) og/eller 5" (type 16) til ZF-Hurth, Velvet, Technodrive, PRM og andre fabrikater
- Ikke egnet til V-drev

UNIFL

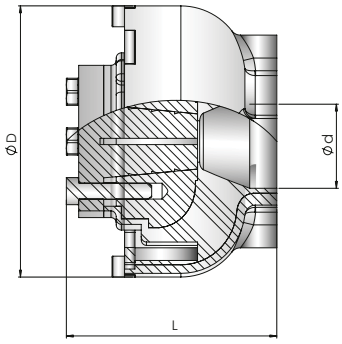

Fleksible koblinger

Type KO5 (type 6)

100% centrisk tilpasning

Denne fleksible kobling har et specielt konisk klemmenav og er egnet til V-drev.

Type 6 sparer betydelig installationstid. Den er pilotboret Ø 20 mm eller med en cylindrisk boring på Ø 25, 30 og 35 mm aksel. Leveres med 4" og 5" forbindelser til ZF-Hurth, Velvet, Technodrive og PRM.

KO5

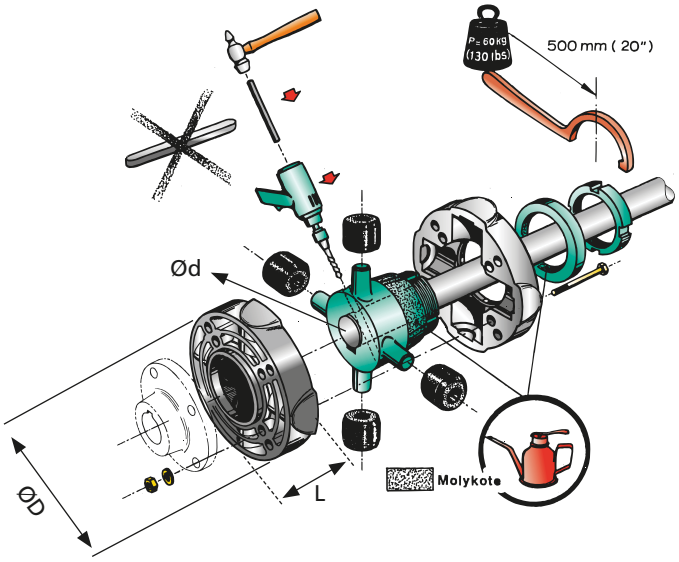

Tekniske data

Type	DIN 6270 B = Fritidsfartøj. kW/100 r.p.m. på akslen (HP)	Eksempel: ved 1500 r.p.m. er max. tilladt motorkraft (DIN B)	DIN 6270 A = erhvervsfartøj. kW/100 r.p.m. på akslen (HP)	Ø D mm	L mm	Ø d	Vægt kg
COMFL1325	2,4 (3,2)	15 x 2,4 = 36 kW (48 hp)	1,7 (2,2)	132	137	25	3,5
COMFL1330	2,4 (3,2)	15 x 2,4 = 36 kW (48 hp)	1,7 (2,2)	132	137	30	3,2
COMFL1225	5,2 (7,1)	15 x 5,2 = 79 kW (107 hp)	3,6 (5)	132	137	25	3,5
COMFL1230	5,2 (7,1)	15 x 5,2 = 79 kW (107 hp)	3,6 (5)	132	137	30	3,2
UNIFL1320	2,6 (3,6)	15 x 2,6 = 39 kW (53 hp)	1,8 (2,5)	130	98	20	2,4
UNIFL1325	2,6 (3,6)	15 x 2,6 = 39 kW (53 hp)	1,8 (2,5)	130	98	25	2,4
UNIFL1330	2,6 (3,6)	15 x 2,6 = 39 kW (53 hp)	1,8 (2,5)	130	98	30	2,4
UNIFL1630	5,2 (7,1)	15 x 5,2 = 79 kW (107 hp)	3,6 (5)	199	131	30	6,9
UNIFL1635	5,2 (7,1)	15 x 5,2 = 79 kW (107 hp)	3,6 (5)	199	131	35	6,9
UNIFL1640	5,2 (7,1)	15 x 5,2 = 79 kW (107 hp)	3,6 (5)	199	131	40	6,9
KO51	3,9 (5,3)	15 x 3,9 = 58,5 kW (79,5 hp)	3,3 (4,5)	137	84	25	2,7
KO52	3,9 (5,3)	15 x 3,9 = 58,5 kW (79,5 hp)	3,3 (4,5)	137	84	30	2,7
KO53	3,9 (5,3)	15 x 3,9 = 58,5 kW (79,5 hp)	3,3 (4,5)	137	84	35	2,7
KO54 (type 6)	3,9 (5,3)	15 x 3,9 = 58,5 kW (79,5 hp)	3,3 (4,5)	137	84	20 Pilot	2,7

Boltsæt, der kræves for at montere den fleksible kobling på gearboksen

Type	Beskrivelse
SET64	Boltsæt for kobling type 6, for flange 4"
SET65	Boltsæt for kobling type 6, for flange 5"
UNISET4/5	Boltsæt (M10) for koblingerne Combiflex, Uniflex og Bullflex 1-8, for flange 4"/5"

Fleksible koblinger

Type Bullflex

Sikrer optimal dæmpning af vibrationer

Bullflex er svaret på den stigende efterspørgsel efter større sejlads komfort. Den er specielt designet til at sikre optimal dæmpning af vibrationer. Torsionsvibrationer jævnes ud med ekstrem effektivit med sit meget fleksible gummielement, der sikrer støjsvag og vibrationsfri transmission uden slør mellem motor og skrueaksel. En anden stærk egenskab er den fremragende opretning af skrueakslen.For de mest populære Volvo, YANMAR og Kanzaki gearkasser er specielle (også specialfremstillede) adapterflanger tilgængelige (se side 99).

Fordele på række
- Meget høj fleksibilitet
- Sikret mod at glide (aksialt og radialt) for at sikre sikker transmission under alle omstændigheder
- Forskydning på op til 2° tilladt
- Fremragende centrering af akslen, hvilket tillader høje akselomdrejninger
- Akslen forbliver centreret selv i bakgear
- Mulighed for at fjerne centreringsringen i tilfælde af at to eller flere støttelejer anvendes
- Indbygget trykdæmper reducerer aksiale vibrationer
- Ikke-konisk klemmenav for perfekt centrering og let afmontering af akslen

Tekniske data
- Modellerne 1, 2 og 4 har en 4 "gearkasse flange
- Modellerne 8, 12 og 16 har en 4 og 5 "gearkasse flange
- Model 32 er lavet med 6stk. M16 gevindhuller på delkredsens diameter på Ø 120,65 mm/4,75" hvilket muliggør montering af koblingerne på de fleste modeller af gearkasser (ZF-Hurth, Velvet, Technodrive og PRM)
- VETUS kan også levere de nødvendige monteringsdetaljer for installation af Bullflex på gearkassen Denne kobling er ikke egnet til V-drev

BULFL

For tekniske data se venligst tabellen på næste side.

Centrering af Bullflex

En motor på fleksible ophæng vil pr. definition altid bevæge sig. Når skrueakslen er monteret fast - hvilket vil sige: støttet af to eller flere ikke-fleksible lejer – bør skrueakslen ikke berøres af motorens bevægelser.

Hvis dette skulle ske, kan det resultere i beskadigelse af motorophæng, kobling og akseltætning. Hvor der installeres et fast akselsystem, kan den centrerende ring fjernes fra Bullflex koblingen. Dette skal gøres, hvis afstanden mellem output flangen på gearkassen og det første akselleje er mindre end 20 gange akslens diameter. Pendulbevægelser fra den fleksibelt ophængte motor vil så ikke blive transmitteret til skrueakslen, men vil problemfrit blive absorberet af Bullflex koblingen. Fjernelse af centreringsringen har naturligvis ingen negative virkninger på de vibrationsdæmpende egenskaber. Hvor skrueakslen kun er understøttet af ét fast leje, vil Bullflex koblingen - med sin centreringsring monteret - fungere som et fleksibelt kugleled. Skrueakslen vil således blive støttet og centreret inde i Bullflex kobling uanset eventuelle motor bevægelser.

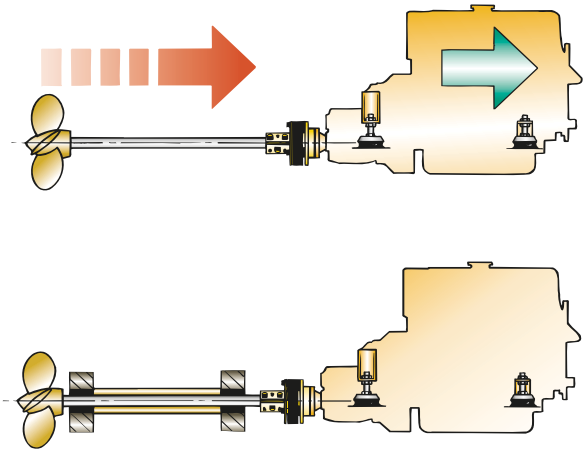

Model	Type	Aksel størrelse Ø
BULFL011	Type Bullflex1	1"
BULFL021	Type Bullflex2	1"
BULFL041	Type Bullflex4	1"
BULFL0814	Type Bullflex8	1¼"
BULFL0812	Type Bullflex8	1½"
BULFL1212	Type Bullflex12	1½"

Model	Type	Aksel størrelse Ø
BULFL1213	Type Bullflex12	1¾"
BULFL1612	Type Bullflex16	1½"
BULFL1613	Type Bullflex16	1¾"
BULFL162	Type Bullflex16	2"
BULFL3213	Type Bullflex32	1¾"
BULFL322	Type Bullflex32	2"

Fleksible koblinger

Type Bullflex

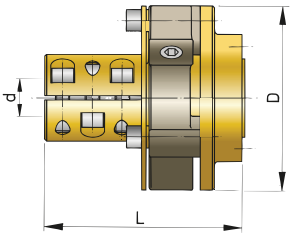

Eksempel
En motor med et output på 84 kW ved maximum 3,600 rpm og en gearudveksling 2.1:1.

Maximum omdrejninger på akslen er $\frac{3.600}{2,1}$ = 1,714 rpm

Derfor er kraften, der overføres pr.100 rpm $\frac{84}{17,14}$ = 4.9 kW/100 rpm

Ifølge tabellen er den rigtige model en BULFLEX 8 til fritidsfartøj, og BULFLEX 12 til erhvervsfartøj.

Type Bullflex	DIN 6270 B = fritidsfartøj kW (HP)/ 100 aksel RPM	DIN 6270 A = Erhvervsfartøj KW (HK) 100 aksel omdr/min	Maximum Tryk Nm		max. rpm ved nul forskydning	max. rpm ved 2° forskydning	D (mm)	L (mm)	d (mm)
			DIN 6270B	DIN 6270A					
1	0.8 (1.1)	0.5 (0.7)	75	45	7000	3500	100	85	20, 25
2	1.6 (2.1)	0.9 (1.3)	150	90	6500	3250	120	120	20, 25
4	3.1 (4.3)	2.1 (2.8)	300	200	6000	3000	150	152	25, 30
8	6.3 (8.5)	4.3 (5.8)	600	410	5000	2500	170	166	30, 35, 40
12	9.8 (12.8)	7.1 (9.6)	900	540	4000	2000	200	177	35,40,45
16	12.6 (17.1)	9.8 (13.3)	1200	935	4000	2000	205	197	40, 45, 50
32	23.0 (31.3)	18.6 (25.3)	2200	1780	3600	1800	260	263	40, 50, 60, 70

Tekniske data

Type	DIN 6270 B = fritidsfartøj kW (HP)/ 100 aksel RPM	DIN 6270 A = Erhvervsfartøj KW (HK) 100 aksel omdr/min	Maximum Tryk Nm		max. rpm ved nul forskydning	max. rpm ved 2° forskydning	D (mm)	L (mm)	d (mm)
			DIN 6270B	DIN 6270A					
BULFL0120	0.8 (1.1)	0.5 (0.7)	75	45	7000	3500	100	85	20
BULFL0125	0.8 (1.1)	0.5 (0.7)	75	45	7000	3500	100	85	25
BULFL0220	1.6 (2.1)	0.9 (1.3)	150	90	6500	3250	120	120	20
BULFL0225	1.6 (2.1)	0.9 (1.3)	150	90	6500	3250	120	120	25
BULFL0425	3.1 (4.3)	2.1 (2.8)	300	200	6000	3000	150	152	25
BULFL0430	3.1 (4.3)	2.1 (2.8)	300	200	6000	3000	150	152	30
BULFL0830	6.3 (8.5)	4.3 (5.8)	600	410	5000	2500	170	166	30
BULFL0835	6.3 (8.5)	4.3 (5.8)	600	410	5000	2500	170	166	35
BULFL0840	6.3 (8.5)	4.3 (5.8)	600	410	5000	2500	170	166	40
BULFL1235	9.8 (12.8)	7.1 (9.6)	900	540	4000	2000	200	177	35
BULFL1240	9.8 (12.8)	7.1 (9.6)	900	540	4000	2000	200	177	40
BULFL1245	9.8 (12.8)	7.1 (9.6)	900	540	4000	2000	200	177	45
BULFL1640	12.6 (17.1)	9.8 (13.3)	1200	935	4000	2000	205	197	40
BULFL1645	12.6 (17.1)	9.8 (13.3)	1200	935	4000	2000	205	197	45
BULFL1650	12.6 (17.1)	9.8 (13.3)	1200	935	4000	2000	205	197	50
BULFL3245	23.0 (31.3)	18.6 (25.3)	2200	1780	3600	1800	260	263	45
BULFL3250	23.0 (31.3)	18.6 (25.3)	2200	1780	3600	1800	260	263	50
BULFL3260	23.0 (31.3)	18.6 (25.3)	2200	1780	3600	1800	260	263	60
BULFL3270	23.0 (31.3)	18.6 (25.3)	2200	1780	3600	1800	260	263	70

Type	Beskrivelse	
BUL16SET	Sæt studse & bolte	7/16 "UNF til koblinger, type Bullflex 12 og 16
BUL32SET	Sæt studse & bolte	Til koblinger, type Bullflex 32
TMCSET	Sæt studse & bolte	Til koblinger, type Bullflex med Technodrive gearkasse
UNISET4/5	Sæt studse & bolte	Til koblinger, type 1-8, og for flange 4 "/ 5"

Drev for skrueaksel

Type VETUS DRIVE

Større frihed for motorbevægelser, mindre frihed for vibrationer

VETUS DRIVE (Type VDR) er en kombination af et selvjusterende trykleje og en dobbelt virkende konstant hastighed joint. Propellens tryk absorberes af den indbyggede trykleje så motoren kan monteres på blødere ophæng, hvilket resulterer i lavere vibrationer og mindre transmitteret støj. VDR er fremstillet af elektrogalvaniseret stål og højtydende gummi. Denne heavy duty VDR er testet under de hårdeste forhold og er egnet til et maksimalt tryk på op til 24000 N.

Tekniske data
- VDR6 fås til akseldiameter på Ø 50, 60 eller 70 mm
- VDR2 og 4 fås til akseldiameter på Ø 25, 30, 35, 40, 45 eller 50 mm
- Udskiftelig med andre velkendte modeller
- Robust design med lang levetid

Bemærk: For de mest populære Volvo, YANMAR og Kanzaki Gearbokse fås speciel (også specialfremstillet) adapterflanger. (Se side 99)

For at bestemme hvilken VETUS Drive der er nødvendig, henviser vi til vores hjemmeside www.vetus.com, hvor du finder diagrammer i VDR-manualen.

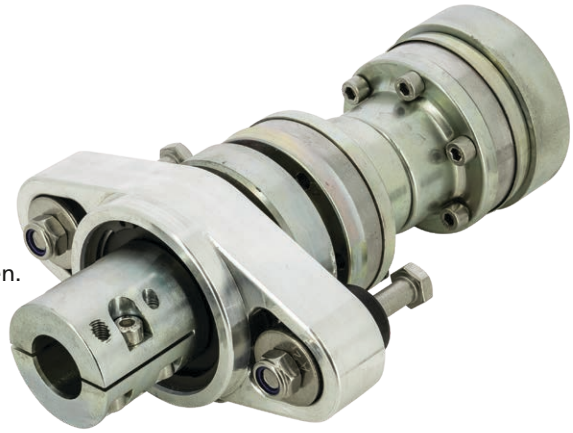

VDR

Mål for VDR drev, fleksible koblinger

Type	A (mm)	B (mm)	C (mm)	D Ø (mm)	E (mm)	F (mm)	G (mm)	H (mm)	I (mm)
VDR210254	325	217	101.6	60	63	145	45	25	143
VDR210255	325	217	127	60	63	145	45	25	143
VDR210304	325	217	101.6	60	63	145	45	30	143
VDR210305	325	217	127	60	63	145	45	30	143
VDR215254	376	268	101.6	60	63	145	45	25	175
VDR215255	376	268	127	60	63	145	45	25	175
VDR215304	376	268	101.6	60	63	145	45	30	175
VDR215305	376	268	127	60	63	145	45	30	175
VDR215354	401	268	101.6	69	88	145	45	35	200
VDR215355	401	268	127	69	88	145	45	35	200
VDR221304	429	321	101.6	60	63	145	45	30	183
VDR221305	429	321	127	60	63	145	45	30	183
VDR221354	454	321	101.6	69	88	145	45	35	208
VDR221355	454	321	127	69	88	145	45	35	208
VDR221404	454	321	101.6	69	88	145	45	40	208
VDR221405	454	321	127	69	88	145	45	40	208
VDR421404	437	294	101.6	85	90	214	53	40	188
VDR421405	437	294	127	85	90	214	53	40	188
VDR421454	437	294	101.6	85	90	214	53	45	188
VDR421455	437	294	127	85	90	214	53	45	188
VDR421505	448	294	127	89	102	214	53	50	199
VDR430404	538	395	101.6	85	90	214	53	40	233
VDR430405	538	395	127	85	90	214	53	40	233
VDR430454	538	395	101.6	85	90	214	53	45	233
VDR430455	538	395	127	85	90	214	53	45	233
VDR430504	549	395	101.6	89	101	214	53	50	244
VDR430505	549	395	127	89	101	214	53	50	244
VDR630505	522	333	127	87.5	87.5	250	87	50	250
VDR630605	522	333	127	87.5	87.5	250	87	60	250
VDR630705	522	333	127	87.5	87.5	250	87	70	250
VDR630506	522	333	152.4	87.5	87.5	250	87	50	250
VDR630606	522	333	152.4	87.5	87.5	250	87	60	250
VDR630706	522	333	152.4	87.5	87.5	250	87	70	250
VDR642505	579	362	127	87.5	87.5	250	87	50	250
VDR642605	579	362	127	87.5	87.5	250	87	60	250
VDR642705	579	362	127	87.5	87.5	250	87	70	250
VDR642506	579	362	152.4	87.5	87.5	250	87	50	250
VDR642606	579	362	152.4	87.5	87.5	250	87	60	250
VDR642706	579	362	152.4	87.5	87.5	250	87	70	250

Drev for skrueaksel

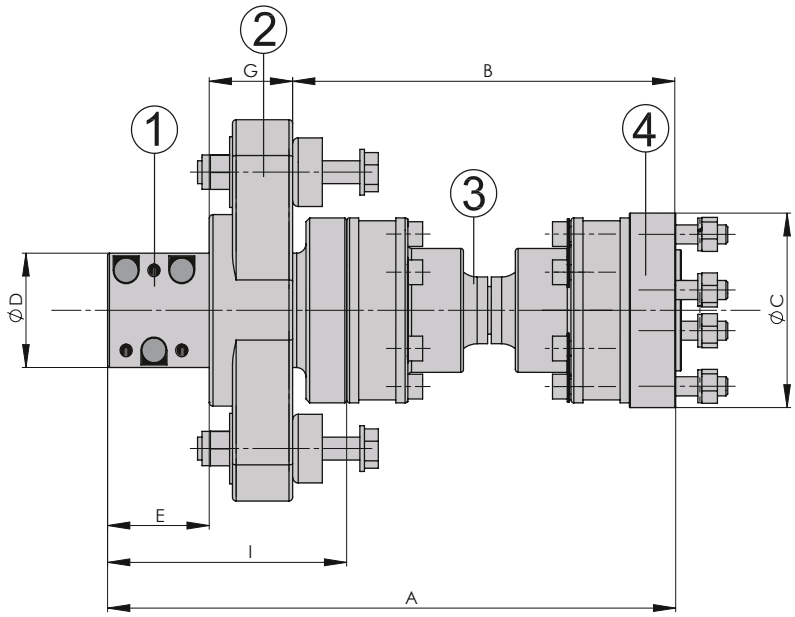

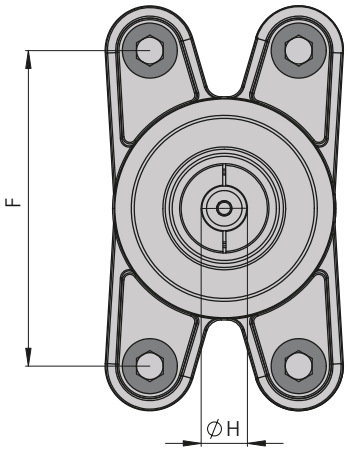

Type FLANGE

Adapterflanger for tilslutning af fleksible koblinger til gearbokse

Disse adapterflanger kan bruges til mange gearkasser fra Volvo, YANMAR og Kanzaki og fås som ekstraudstyr. Når pumpeenheden på nogle hydrauliske gearkasser er placeret på en måde, at det er umuligt at installere en fleksibel kobling direkte på output flangen, vil en mellemflange, også skulle monteres. Adaptor flanger fås ved forespørgsel.

Type	Beskrivelse
FLANGE1	Adapterflange til YANMAR KM2C, KMP2P, KM3A, KM3P, Kanzaki KBW, KC30, KC45 og KC100
FLANGE2	Adapterflange til Volvo MS2L, MS10A/L, MS15A/L og MS25A/L
FLANGE2A	Adapterflange til Volvo MS, MS2A, MS2L, MSB og alle typer MS2
FLANGE3	Adapterflange til YANMAR KM4A, KM4A1, KMH4A, KBW20-1, KBW21 og Kanzaki KC180

FLANGE

Vandsmurt stævnrørs system

Skrueaksel type SA

Duplex 1-4462 rustfrit stål skrueaksel

Denne aksel leveres som standard med 1:10 konus og notgang. Den leveres med not og slutmøtrik med integreret zink anode. Dimensionerne af konus og not er i overensstemmelse med ISO 4566.

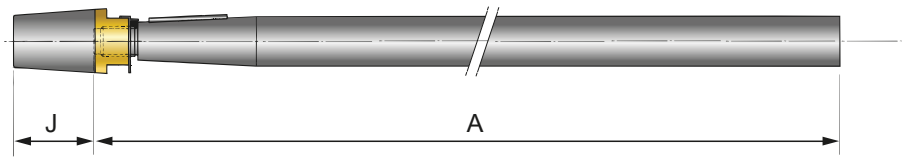

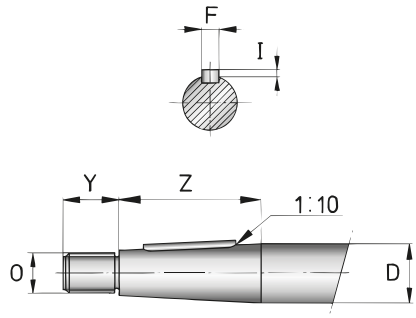

Type	Ø D (mm)	Aksel længder (A) (mm)	F (mm)	I (mm)	J (mm)	O (mm)	Y (mm)	Z (mm)
SA25	25	1000 / 1500 / 2000 / 2500 / 3000	8	3	40	M16 x 1.5	25	55
SA30	30	1000 / 1500 / 2000 / 2500 / 3000	8	3	57	M20 x 1.5	30	75
SA35	35	1000 / 1500 / 2000 / 2500 / 3000	10	3	54	M24 x 2	35	85
SA40	40	Iflg. ønske	12	3	64	M24 x 2	35	95
SA45	45	Iflg. ønske	14	3,5	69	M30 x 2	40	105
SA50	50	Iflg. ønske	14	3,5	79	M36 x 2	45	115
SA60	60	Iflg. ønske	18	4	96	M42 x 3	55	130
SA301500A	30	1500	8	3	40	M16 x 1.5	25	55
SA302000A	30	2000	8	3	40	M16 x 1.5	25	55
SA302500A	30	2500	8	3	40	M16 x 1.5	25	55

Type	
SA25/+	Tillægspris pr. 500 mm
SA30/+	Tillægspris pr. 500 mm
SA35/+	Tillægspris pr. 500 mm

Type	
SA40/+	Tillægspris pr. 500 mm
SA45/+	Tillægspris pr. 500 mm
SA50/+	Tillægspris pr. 500 mm
SA60/+	Tillægspris pr. 500 mm

Monteringsflange for stævnrør

Enden af bronzestævnrøret er forsynet med et ydre stævnrørsleje og en monteringsflange. Slidserne i røret er beregnet til nem udskiftning af stævnrørslejet. En ekstra flange kan leveres til at fastgøre stævnrøret indenbords og skal bestilles separat.

Type	Ø D (mm)	R (mm)	S (mm)	T (mm)	U (mm)	Ø V (mm)
FLK25	25	18	86	72	70	8,5
FLK30	30	18	90	78	74	8,5
FLK35	35	23	112	97	92	10,5
FLK40	40	23	116	101	96	10,5
FLK45	45	28	132	118	108	13
FLK50	50	28	138	125	114	13

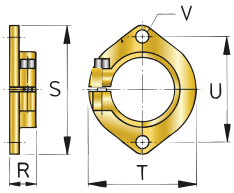

FLK

Vandsmurt stævnrørs system

Vandtilslutninger

Der er to muligheder for vandsmøring af dit stævnrørs system
1. Ved hjælp af vandindtag G 3/8 med kugleventil, slangestuds, 1 meter vandslange og spændebånd, eller
2. Ved at tappe en lille smule søvand fra motorens kølevandssystem

Type	Beskrivelse
WCAPSET	Vandindtag for Ø 25-30-35 mm aksel
WCAPS1/2	Vandindtag for Ø 40-45-50 mm aksel

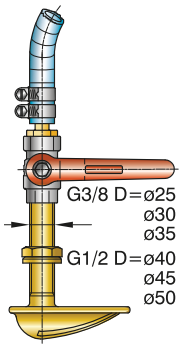

WCAPS

Som den anden mulighed tilbyder vi ZWBKIT. Med dette sæt har du alt hvad du behøver til at vandsmøre dit akselsystem ved at bruge søvand fra hovedmotorens vandkølingskredsløb. Sættet består af et T-stykke (18 -10 -18 mm), 3 meter Ø 10 mm slange (DWHOSE10A) og 4 spændebånd.

Type	Består af	Kode
ZWBKIT	1 TP1810 T-stykke	**TP1810**
	3 Vandslange pr. meter	**DWHOSE10A**
	4 Spændebånd AISI 304 9 mm Ø 8 - 16 mm	**HCS08**

ZWBKIT

Bronze stævnrørs system

1. Skrueaksel
2. Stævnrør
3. Monteringsflange
4. Inderleje

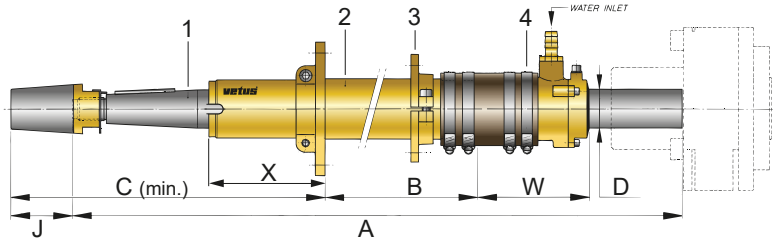

Ved bestilling, venligst specificer målene A, B og D.

Type	Ø aksel (D) (mm)	A (mm)	B (mm)	X (mm)	C (mm)	W (mm)	J (mm)
BL25	25	Aksellængde	Stævnrørslængde	88	210	112	40
BL30	30	Aksellængde	Stævnrørslængde	105	267	112	57
BL35	35	Aksellængde	Stævnrørslængde	117	291	112	54
BL40	40	Aksellængde	Stævnrørslængde	113	327	114	64
BL45	45	Aksellængde	Stævnrørslængde	145	359	129	69
BL50	50	Aksellængde	Stævnrørslængde	162	401	129	79

Vandsmurt stævnrørs system

Type BL

Bronze stævnrør med monteringsflange og 1 støtteleje agter.
Slidserne i røret er beregnet til nem udskiftning af stævnrørslejet.

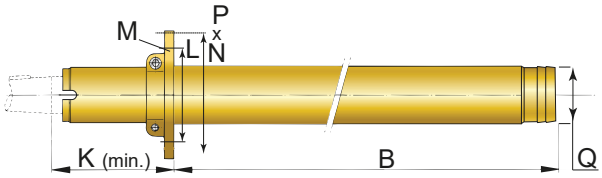

Type	Ø D (mm)	Længde B (mm)				K (mm)	L (mm)	Ø M (mm)	N (mm)	P (mm)	Q (mm)
BL25	25	500	1000	1500	2000	88	90	8,5	110	60	43
BL30	30	500	1000	1500	2000	105	100	8,5	120	67	49,5
BL35	35	Iflg. ønske				117	110	10,5	132	76	57
BL40	40	Iflg. ønske				113	116	10,5	138	82	62
BL45	45	Iflg. ønske				145	150	13	180	93	71
BL50	50	Iflg. ønske				162	165	15	197	99	76,1

Type	
BL25/+	Tillægspris pr. 500 mm
BL30/+	Tillægspris pr. 500 mm
BL35/+	Tillægspris pr. 500 mm

Type	
BL40/+	Tillægspris pr. 500 mm
BL45/+	Tillægspris pr. 500 mm
BL50/+	Tillægspris pr. 500 mm

Type BR2

Forreste gummileje til bronze stævnrør. Ved bestilling bedes du angive type BL og type BR2. Røret leveres med de gummilejer som du ønsker.

Type BR3

Midtergummileje til bronze stævnrør. Ved bestilling angiv venligst hvilken type BL, BR2 og type BR3.

Røret vil blive leveret med bestilte lejer ,lejer er i installeret i røret.

Kontakt os venligst for at få rådgivning om dette.

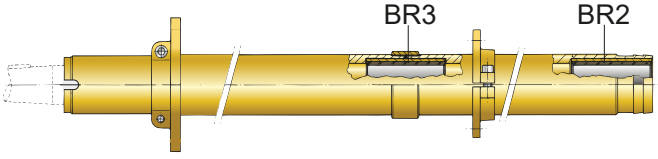

Stævnrørsleje

Type	Beskrivelse
BR225	Andet leje for Ø 25 mm stævnrør
BR230	Andet leje for Ø 30 mm stævnrør
BR235	Andet leje for Ø 35 mm stævnrør
BR240	Andet leje for Ø 40 mm stævnrør
BR245	Andet leje for Ø 45 mm stævnrør
BR250	Andet leje for Ø 50 mm stævnrør

Midterleje til stævnrør

Type	Beskrivelse
BR325	Tredje leje for Ø 25 mm stævnrør
BR330	Tredje leje for Ø 30 mm stævnrør
BR335	Tredje leje for Ø 35 mm stævnrør
BR340	Tredje leje for Ø 40 mm stævnrør
BR345	Tredje leje for Ø 45 mm stævnrør
BR350	Tredje leje for Ø 50 mm stævnrør

Vandsmurt stævnrørs system

GRP (polyester) stævnrørs system

Type	Ø D (mm)	Længde (mm)	J (mm)	Ø Q (mm)	W (mm)	C (mm)	Længde B (mm)			
BG25	25	500	40	44	112	127	581,5	1081,5	1581,5	2081,5
BG30	30	500	57	50	112	172	595,5	1095,5	1595,5	2095,5
BG35	35	500	54	57	112	184	595,5	1095,5	1595,5	2095,5
BG40	40	500	64	62	114	214	595,5	1095,5	1595,5	2095,5

1. Skrueaksel
2. Stævnrør
3. Inderleje

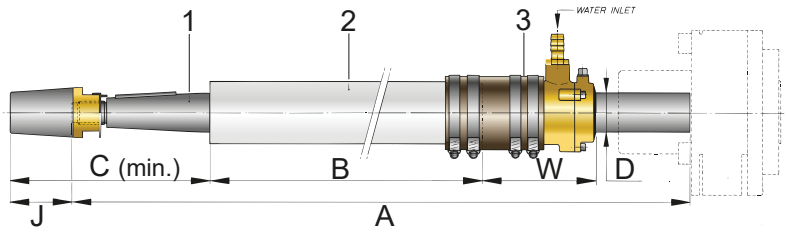

G.R.P. stævnrør - type BG

Akselenden af G.R.P. stævnrøret leveres med et støtteleje.
Stævnrøret skal støbes direkte ind i skroget.

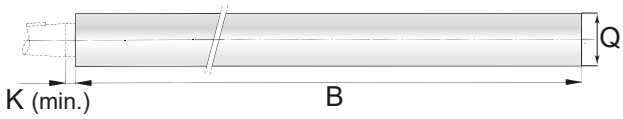

Type	Ø D (mm)	Længde B (mm)				K (mm)	Ø Q (mm)
BG25	25	581,5	1081,5	1581,5	2081,5	8	44
BG30	30	595,5	1095,5	1595,5	2095,5	10	50
BG35	35	595,5	1095,5	1595,5	2095,5	10	57
BG40	40	581,5	1081,5	1581,5	2081,5	12	62

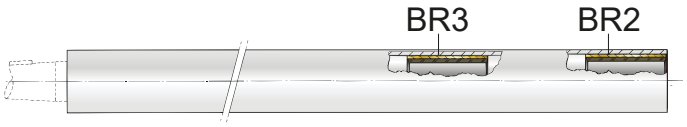

Afhængigt af længde, diameter og omdrejninger på akslen er der behov for 1, 2 eller 3 støttelejer

Andet leje for G.R.P. stævnrør

Type	Beskrivelse
BR225	Andet leje for Ø 25 mm stævnrør
BR230	Andet leje for Ø 30 mm stævnrør
BR235	Andet leje for Ø 35 mm stævnrør
BR240	Andet leje for Ø 40 mm stævnrør

Tredje leje for G.R.P. stævnrør

Type	Beskrivelse
BR325	Tredje leje for Ø 25 mm stævnrør
BR330	Tredje leje for Ø 30 mm stævnrør
BR335	Tredje leje for Ø 35 mm stævnrør
BR340	Tredje leje for Ø 40 mm stævnrør

Vandsmurt stævnrørs system

Stål stævnrør

Ved bestilling, specificer venligst målene A, B og D.

Type	Ø aksel (D) (mm)	Aksel længde A (mm)	Stævnrørslængde B (mm)	C (mm)	W (mm)	J (mm)
BS25	25	Iflg. ønske	Iflg. ønske	127	112	40
BS30	30	Iflg. ønske	Iflg. ønske	172	112	57
BL35S	35	Iflg. ønske	Iflg. ønske	184	112	54
BL40S	40	Iflg. ønske	Iflg. ønske	206	114	64
BL45S	45	Iflg. ønske	Iflg. ønske	226	129	69
BL50S	50	Iflg. ønske	Iflg. ønske	254	129	79
BL60S	60	Iflg. ønske	Iflg. ønske	287	93	96

1. Skrueaksel
2. Stævnrør
3. Indvendig leje

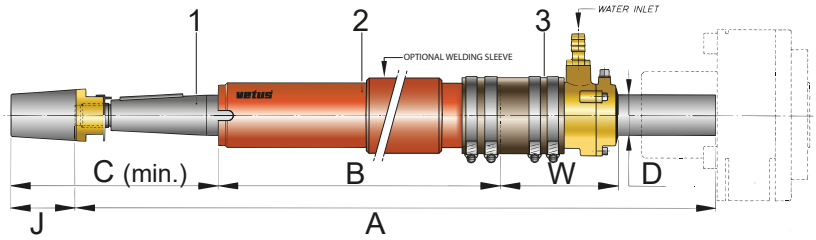

Stål stævnrør

Akselenden af stål stævnrøret er forsynet med et ydre stævnrørsleje. Slidserne i røret er beregnet til nem udskiftning af støttelejet. Alle stål stævnrør kan leveres med ekstra kraver for at reducere forvridning ved svejsning. Angiv venligst ved bestilling.

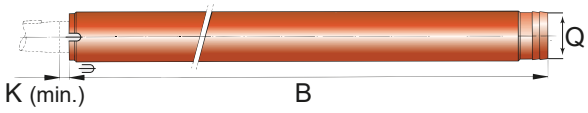

Type	Ø D (mm)	Længde B (mm)	K (mm)	Ø Q (mm)
BS25	25	Iflg. ønske	8	44
BS30	30	Iflg. ønske	10	51
BL35S	35	Iflg. ønske	10	57
BL40S	40	Iflg. ønske	12	62
BL45S	45	Iflg. ønske	12	70
BL50S	50	Iflg. ønske	15	76,1
BL60S	60	Iflg. ønske	15	92

Type BR2

Forreste gummileje til bronze stævnrør. Ved bestilling bedes du angive type BL og type BR2. Røret leveres med de gummilejer som du ønsker.

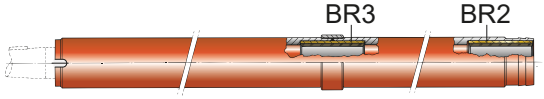

Stævnrørsleje

Type	Beskrivelse
BR225	Andet leje for Ø 25 mm stævnrør
BR230	Andet leje for Ø 30 mm stævnrør
BR235	Andet leje for Ø 35 mm stævnrør
BR240	Andet leje for Ø 40 mm stævnrør
BR245	Andet leje for Ø 45 mm stævnrør
BR250	Andet leje for Ø 50 mm stævnrør
BR260	Andet leje for Ø 60 mm stævnrør

Type BR3

Midtergummileje til bronze stævnrør. Ved bestilling angiv venligst hvilken type BL, BR2 og type BR3.

Røret vil blive leveret med bestilte lejer ,lejer er i installeret i røret.

Kontakt os venligst for at få rådgivning om dette.

Midterleje til stævnrør

Type	Beskrivelse
BR325S	Tredje leje for Ø 25 mm stævnrør
BR330S	Tredje leje for Ø 30 mm stævnrør
BR335S	Tredje leje for Ø 35 mm stævnrør
BR340S	Tredje leje for Ø 40 mm stævnrør
BR345S	Tredje leje for Ø 45 mm stævnrør
BR350S	Tredje leje for Ø 50 mm stævnrør
BR360S	Tredje leje for Ø 60 mm stævnrør

Gummilejer

Vandsmurte gummilejer

Disse gummilejer er med polyuretan-gummi foringer. De ydre kapper er lavet af enten MESSING eller FENOLRESIN (Perfekt til stålbåde). Fenolresin er lettere i vægt, kan ikke korrodere og er lette at udskifte. Disse lejer er tilgængelige for akseldiametre mellem Ø 20 og Ø 100 mm, og fra Ø 1" til Ø 4". VETUS gummilejer er også tilgængelige for større akseldiametre på special ordre.

For dimensioner se tabellen nedenfor.

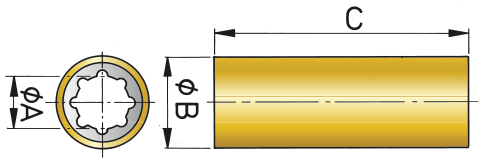

Gummilejer for aksel størrelse (A) i mm og kappe størrelse (B) i tommer. Længde (C) i mm.

Messingkappe	Fenolkappe	A	B**	C
RULAGER20		20 *	1 1/4	76
RULAGER22		22 *	1 1/4	76
RULAGER25	RULAG25PH	25	1 1/2	100
RULAGER30	RULAG30PH	30	1 3/4	127
RULAGER35	RULAG35PH	35	1 7/8	140
RULAGER40	RULAG40PH	40	2 1/8	160
RULAGER45	RULAG45PH	45	2 3/8	180
RULAGER50	RULAG50PH	50	2 5/8	200
RULAGER60	RULAG60PH	60	3	240
RULAGER65		65 *	3 3/8	260
RULAGER70	RULAG70PH	70	3 1/2	280
RULAGER80	RULAG80PH	80	4	320

Gummilejer for aksel størrelse (A) i mm og kappe størrelse (B) i mm. Længde (C) i mm.

Messingkappe	Fenolkappe	A	B	C
RL2540	RL2540PH	25	40	100
RL3045	RL3045PH	30	45	120
RL3550	RL3550PH	35	50	140
RL4055	RL4055PH	40	55	160
RL4565	RL4565PH	45	65	180
RL5070	RL5070PH	50	70	200
RL6080	RL6080PH	60	80	240
RL7090	RL7090PH	70	90	280
RL8010	RL8010PH	80	100	320
RL9011	RL9011PH	90	110	360
RL1012	RL1012PH	100	125	400

Gummilejer for aksel størrelse (A) i tommer og kappe størrelse (B) i tommer. Længde (C) i tommer.

Messingkappe	Fenolkappe	A	B	C
RULAG1	RL1PH	1	1 1/2	4
RULAG11/8	RL11/8PH	1 1/8	1 5/8	4 1/2
RULAG11/4	RL11/4PH	1 1/4	1 3/4	5
RULAG13/8	RL13/8PH	1 3/8	1 7/8	5 1/2
RULAG11/2	RL11/2PH	1 1/2	2	6
RULAG15/8		1 5/8	2 1/8	6 1/2
RULAG13/4	RL13/4PH	1 3/4	2 3/8	7
RULAG2	RL2PH	2	2 5/8	8
RULAG21/4	RL21/4PH	2 1/4	3	9
RULAG21/2	RL21/2PH	2 1/2	3 1/4	10
RULAG23/4	RL23/4PH	2 3/4	3 3/4	11
RULAG3	RL3PH	3	4	12
RULAG31/2	RL31/2PH	3 1/4	4 1/2	14
RULAG4	RL4PH	4	5	16

* Fås på specialordre
** Anvendes i VETUS stævnrør

RULAGER RULAG..PH RL

Gummilejer

Selvcentrerende inderleje og akseltætning

VETUS fleksible inderleje, der anvendes i dette system, har dobbelt læbepakning for dobbelt sikkerhed mod lækage.

Type	Beskrivelse	H (mm)	L (mm)	D (mm)	d (mm)
ZWB25I	Fleksibelt bronze inderleje Ø 25 mm, med dobbelt læbepakning	112	144	43	25
ZWB30I	Fleksibelt bronze inderleje Ø 30 mm, med dobbelt læbepakning	112	144	49,5	30
ZWB35A	Fleksibelt bronze inderleje Ø 35 mm, med dobbelt læbepakning	112	145	56	35
ZWB40A	Fleksibelt bronze inderleje Ø 40 mm, med dobbelt læbepakning	114	150	61	40
ZWB45A	Fleksibelt bronze inderleje Ø 45 mm, med dobbelt læbepakning	129	165	71	45
ZWB50A	Fleksibelt bronze inderleje Ø 50 mm, med dobbelt læbepakning	129	165	76	50
ZWB60	Fleksibelt bronze inderleje Ø 60 mm, med dobbelt læbepakning	129	165	90	60
ZWB2540	Udskiftningssæt til VETUS 25 mm inderleje med pakdåse				
ZWB3044	Udskiftningssæt til VETUS 30 mm inderleje med pakdåse				

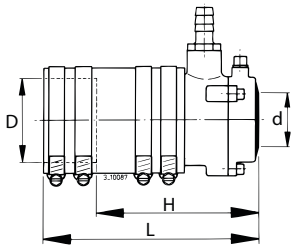

ZWB

Selvoprettende, indvendigt leje og tredobbelt akseltætning for ekstra sikkerhed

ZWBH akseltætninger er udviklet til brug med vandsmøring. Det opdaterede monoblok design virker på samme måde som de velkendte ZWB akseltætninger, med tilføjelsen af en ekstra læbe (tre i alt) for ekstra sikkerhed. Minimal friktion, olie- og fedtbestandig og med en egen vand- (Ø 10 mm) og fedtforsyning (Ø 6,5 mm); er ZWBH klar til endnu en runde!

VETUS råder til årlig smøring med silikone fedt for at holde akseltætningen i optimal stand. ZWBH akseltætninger modstår temperaturer mellem -15 ° til + 85 ° og er meget velegnede til bronze- og GRP-rør.
Sættet leveres med to rustfrit stål spændebånd og fedt.

ZWBH..

Type	Beskrivelse	H (mm)	L (mm)	D (mm)	d (mm)
ZWBH25	Fleksibelt indre leje, med tredobbelt læbetætning	93	138	43	25
ZWBH30	Fleksibelt indre leje, med tredobbelt læbetætning	93	138	50	30
ZWBH35	Fleksibelt indre leje, med tredobbelt læbetætning	83	145	55	35
ZWBH40	Fleksibelt indre leje, med tredobbelt læbetætning	88	150	60	40

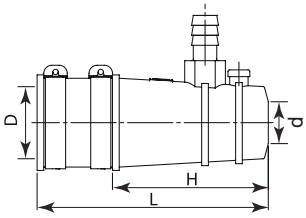

Vandsmurt stævnrørs system

Type CS

Dette vandsmurte stævnrørs system bruger et tykvægget stål yderrør, som kan svejses i en stålbåd med minimal forvridning. I dette stålrør kan du nemt montere enten et bronze eller et G.R.P. stævnrør ved hjælp af gummibøsninger.

Tekniske data
- 1 agter støtteleje (ekstra lejer kan leveres efter behov)
- Bronze stævnrør (kan leveres med et VETUS selvjusterende inderleje med dobbelt læbepakning type ZWB)

For dimensioner se tabellen nedenfor. Venligst opgiv målene A, B, D og E ved bestilling.

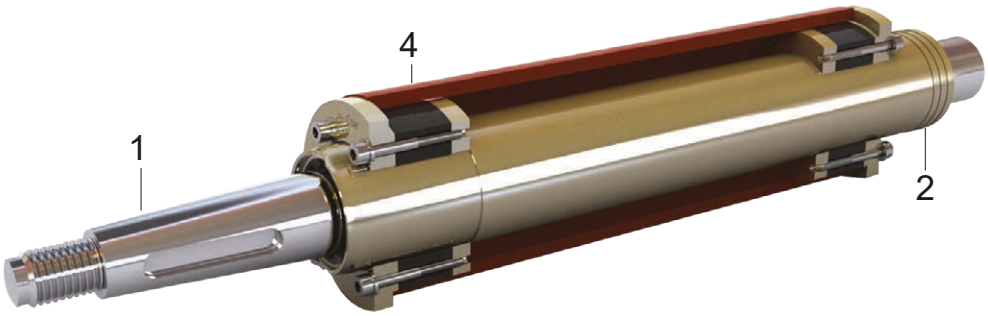

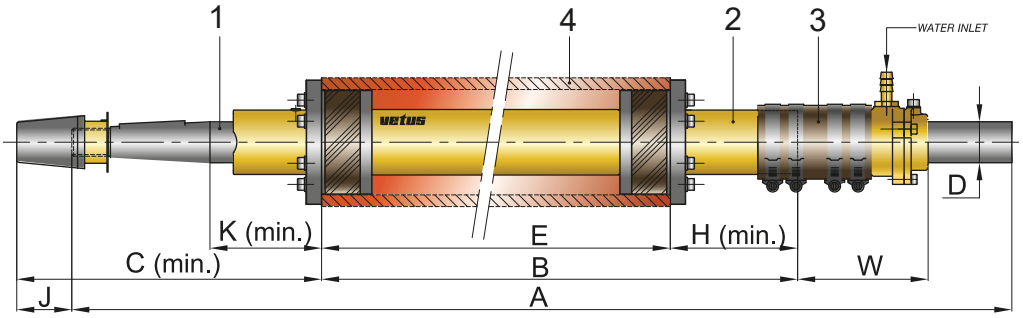

1. Skrueaksel
2. Stævnrør
3. Inderleje
4. Tykvægget stål yder rør

Ø D (mm)	A (mm)	B (mm)	C (mm)	E (mm)	H (mm)	J (mm)	K (mm)	W (mm)	Præcisions stålrør
Ø 35	Iflg. ønske	Iflg. ønske	291	Iflg. ønske	60	54	117	112	I.D. = 89 / O.D. = 101.6
Ø 40	Iflg. ønske	Iflg. ønske	327	Iflg. ønske	63	64	133	114	I.D. = 89 / O.D. = 101.6
Ø 45	Iflg. ønske	Iflg. ønske	359	Iflg. ønske	63	69	145	129	I.D. = 112.8 / O.D. = 127
Ø 50	Iflg. ønske	Iflg. ønske	401	Iflg. ønske	63	79	162	129	I.D. = 112.8 / O.D. = 127

Propeller

Den væsentligste del af din båd

VETUS bruger et softwareværktøj, som udregner præcis den rigtige propel til din båd. De vigtigste elementer i propeldesign og fremstilling er balance, dimensioner, materiale og vingearealet.

1. Hvis du husker på, at en propel ofte roterer med 2.000 rpm (Mere end 30 omdrejninger per sekund), vil du forstå, at det er et absolut must, at en god propel er velafbalanceret
2. For at opnå den bedste ydelse og for at minimere vibrationer, er det yderst vigtigt at sikre, at stigningen på hvert blad er identisk, og at afstanden mellem bladene ikke varierer. (Dette kræver stor produktionspræcision)
3. VETUS propeller er lavet af mangan-bronze, et ekstremt robust, men alligevel fleksibelt materiale
4. Valget af den mest velegnede propel med alle ovenstående kombinerede kvaliteter er af allerstørste betydning.
5. En propelspecialist skal altid bestemme diameter og stigning og det krævede (faste) Fa / F-forhold. Det betyder det samlede areal af propellens cirkel (F) sammenlignet med overfladearealet (strukket og udfoldet) af alle bladene (FA). Valget af Fa / F-forhold er afhængig af formen af undervandsdelen og hastigheden på den pågældende båd

3-Bladet propel
Type P3B

P3B

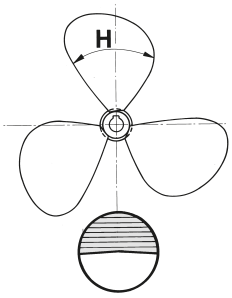

Fa/F = 0,52
H = 0,43 D

3-Bladet propel
Type P3C

P3C

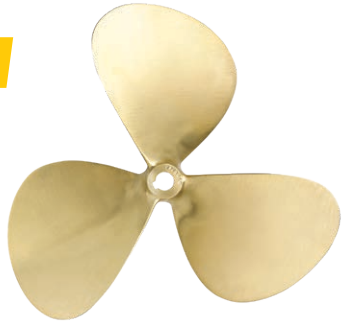

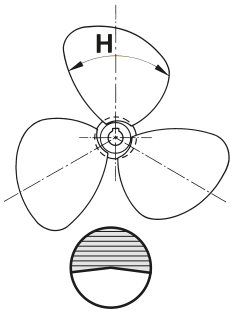

Fa/F = 0,55
H = 0,45 D

4-Bladet propel
Type P4E

P4E

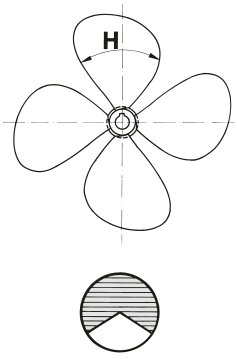

Fa/F = 0,69
H = 0,43 D

4-Bladet propel
Type P4G

P4G

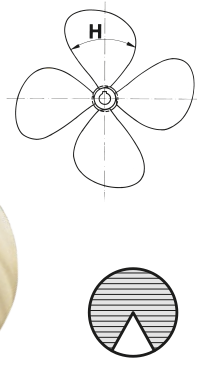

Fa/F = 0,85
H = 0,5 D

Propeller

Propeller af forskellige typer og dimensioner er tilgængelige for speciel ordre

5-Bladet propel
Type P5G

P5G

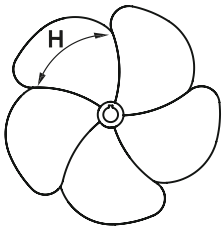

Fa/F = 1,06
H = 0,5 D

Bemærk
Typerne P3B, P3C og P4E har standard boring og notgang. Dimensioner i henhold til ISO 4566. Størrelser er angivet i tabellerne. VETUS kan også levere matchende skrueaksler fra lager (se siderne 100).

Standard konus på akselboring i VETUS propeller (1:10). Mål iflg. ISO 4566								
Propeldiameter					Boring		Nav	
3-Bladet propel P3B	3-Bladet propel P3C	4-Bladet propel P4E	4-Bladet propel P4G	5-Bladet propel P5G	Største diameter D (mm)	Mindste diameter d (mm)	Navlængde L (mm)	Notgang bredde B (mm)
12”-15”	12”-15”	14”-15”			25	19	60	8
16”-18”	16”-18”	16”-17”	Iflg. ordre	Iflg. ordre	30	22	80	8
19”-21”	19”-21”	18”-20”	Iflg. ordre	Iflg. ordre	35	26	90	10
22”-24”	22”-24”	21”-22”	Iflg. ordre	Iflg. ordre	40	30	100	12
25”	25”	23”-24”	Iflg. ordre	Iflg. ordre	45	34	110	14
større end 25”	større end 25”	Iflg. ordre	Iflg. ordre	Iflg. ordre	50	38	120	14

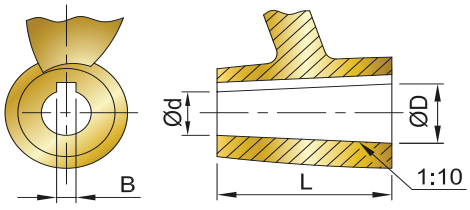

Hvordan bestiller jeg
Oplys propeldiameteren og stigningen, samt antallet af blade, gear udveksling og dimensionerne af navet og konusen som vist nedenfor. I tilfælde af at du ikke kender propeldetaljerne: VETUS bruger et softwareværktøj, som bestemmer den nøjagtige propel til din båd ud fra dimensioner på din båd.

Skrueaksel konus
Alle VETUS propeller på lager har en standard konus 1:10. Dette betyder, at forskellen mellem den største og den mindste diameter af det koniske hul udgør 10% af propellens navlængde (D-d = 0.1xL). Hvis det er nødvendigt, kan vi ændre navet til en konus på 1:12, 1:16, etc. Det tager et par dages ekstra leveringstid plus et mindre tillæg.

Bemærk: VETUS tilbyder en bred vifte af propelstørrelser på specialordre. Propeller leveres i mangan-bronze. Aluminiums-bronze propeller kan også leveres på bestilling.

Stævnrørs systemer

Propeller

Zinkanoder til slutmøtrikken på din propelaksel

For at forhindre galvanisk korrosion på akslen og propellen.

Type	Tekniske data
SN25B	Reserve zinkanode for Ø 25 mm slutmøtrik
SN30B	Reserve zinkanode for Ø 30 mm slutmøtrik
SN35B	Reserve zinkanode for Ø 35 mm slutmøtrik
SN40B	Reserve zinkanode for Ø 40 mm slutmøtrik

Type	Tekniske data
SN45B	Reserve zinkanode for Ø 45 mm slutmøtrik
SN50B	Reserve zinkanode for Ø 50 mm slutmøtrik
SN60B	Reserve zinkanode for Ø 60 mm slutmøtrik

For mere information, eller et overblik over anoder på side 448.

Rebskærer

Designet til at stoppe reb, der sætter sig fast mellem sternrøret og propellen. VETUS Rope cutter (VRC) er en cirkulær AISI Type 316L rustfri stålsavklinge placeret bag propellen (set fra agterspejl).

Type VRC

VRC skiven, der består af 2 dele, er velegnet til 25 og 30 mm propelaksler og passer i VETUS Hækgearsystemer samt i andre akselsystemer.

Inkluderer
- VRC25 Rope Cutter Skive halv A
- VRC25 Rope Cutter Skive halv B
- Møtrikker og bolte

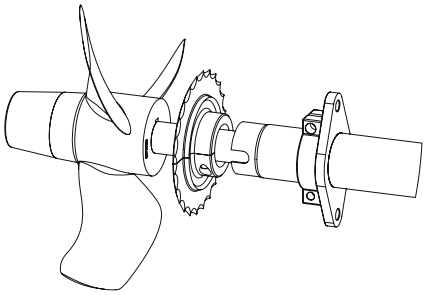

Type	Hovedmål (mm)	Aksel dimension Ø (mm)
VRC25	115 x 30	25
VRC30	115 x 30	30

VRC

Udstødningssystemer

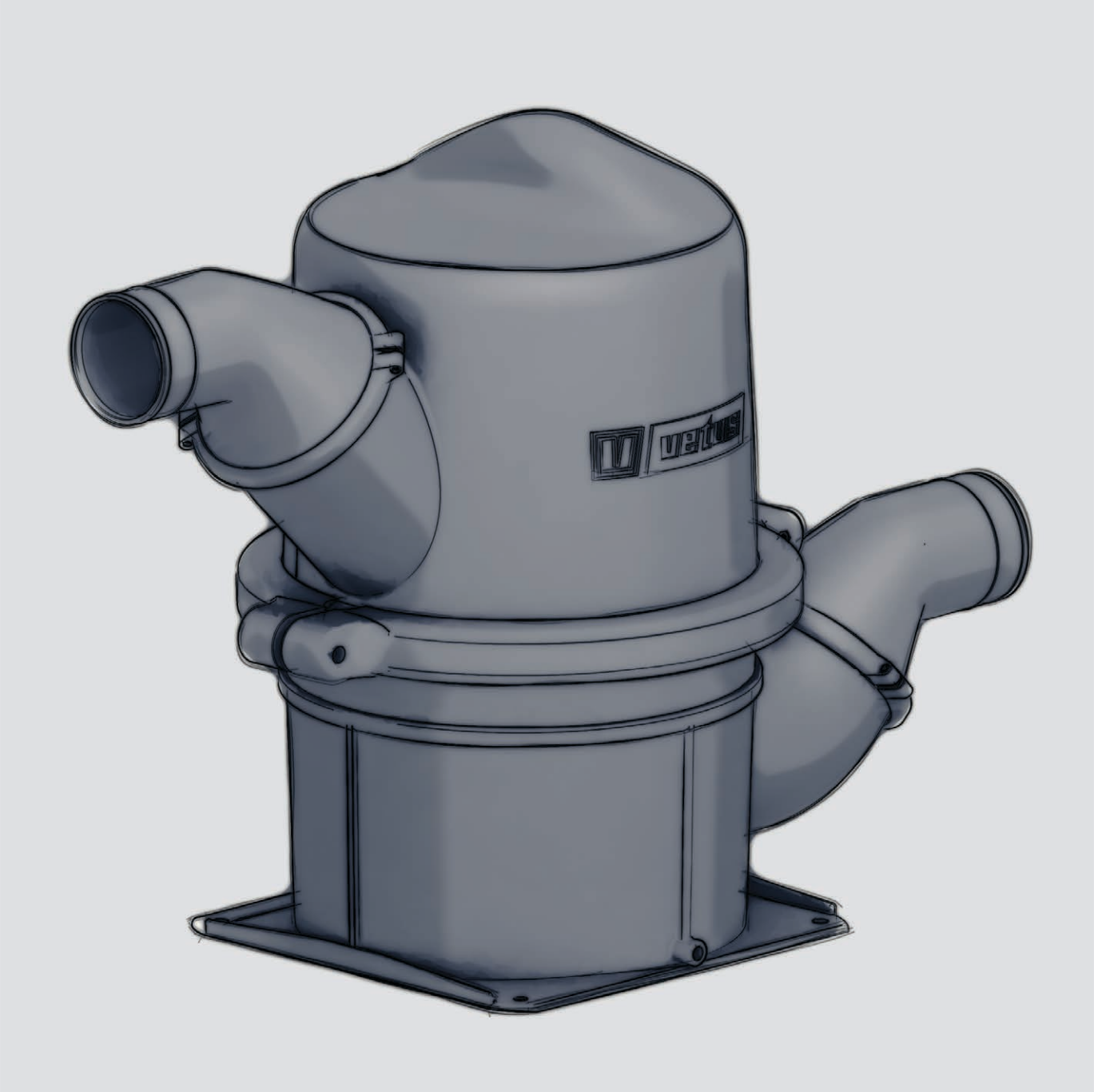

Oversigt over VETUS udstødningssystemer

Vandlåse

Standard installation se side 116 - 117

WLOCKLP30

WLOCKLR

WLOCKL

LSSA

LSL

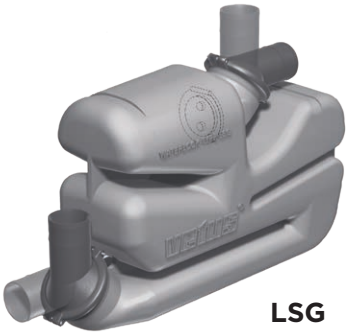

LSG

Vandlåse

Dobbeltkammer se side 118

NLP

Vandlåse

Til installation i lave områder

se side 119

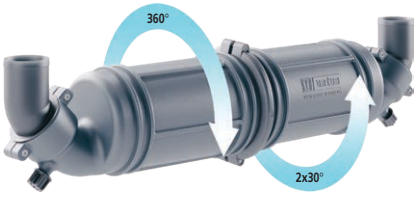

NLPH

NLP3

Vandlåse

Til større både og kommercielle anvendelser se side 120

MG

Muffler/Lyddæmpere

Udstødningssystemer til hurtiggående både

se side 121

MV

MF

Vandlåse

Heavy Duty Series se side 122 - 123

NLPHD

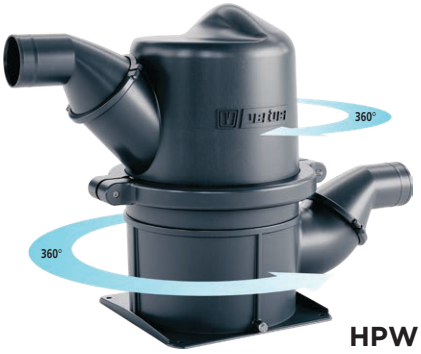

HPW

Muffler/Lyddæmpere se side 124

DEMPMP

Svanehalse se side 125

NLPG

WLOCKLT

LT

Antihævertventiler se side 126 - 127

ASD

ASD38

AIRVENT

Vandudskiller/Separator se side 128

LGS4038

LGS6050

LGS9075

Udstødningsgennemføringer se side 129

TRCR

TRCPV

TRCSV

TC

Udstødningssystemer

Et 'tørt' udstødningssystem forårsager en enorm mængde af støj og dieseludstødningslugt. En dieselmotor kan let frembringe en udstødningsgas med temperatur på 600°C eller mere. Imidlertid kan reduktion af udstødningsgassens temperatur til ca. 40° eller 50°C opnås ved at indsprøjte motorens kølevand ind i udstødningssystemet. Det er sådan et "vådt" udstødningssystem fungerer. Desuden er den typiske dieseludstødningslugt også betydeligt reduceret.

Afhængigt af det samlede systemdesign kan udstødningsgassen strømme gennem en eller flere af:
- Udstødningsslange
- En vandlås/muffler
- En svanehals
- En udstødnings skroggennemføring

Hvorfor VETUS udstødningssystem

Alle VETUS udstødningssystemer opfylder de høje standarder vores kunder forventer med blot nogle af fordelene fremhævet nedenfor:
- Designet og testet i overensstemmelse med kravene i ABYC P-1
- Mange systemkomponenter kommer komplet med drejelige tilslutninger og beholdere for nem installation af slanger fra enhver vinkel
- Fremragende støjreduktion kombineret med minimalt modtryk
- Nogle tilgængelige systemer bruger en kombination af svanehals/lyddæmper og vandlås/lyddæmper
- ASD antihævertventil kan let demonteres hvis den skal rengøre, og alle materialer er fuldt korrosionsbestandige
- Udstødningsslanger er meget fleksible, hvilket gør installationen nem og hurtig
- Udstødningstemperaturføler, er tilgænglig som ekstraudstyr, for ekstra sikkerhed

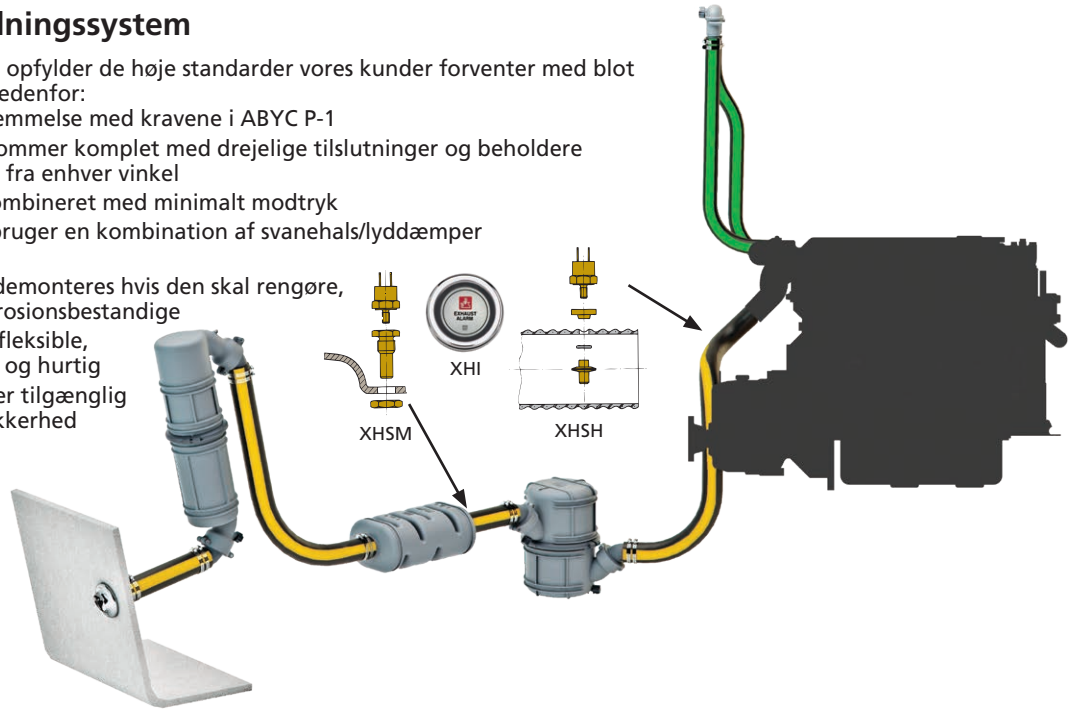

Heavy duty vandlåse

Lavet af speciel blandede komposit NAVIDURIN®, som er temperatur bestandig op til 260°C, disse Heavy Duty vandlåse overgår standard GRP-materialer med 170 %! Det samme gælder for den termiske modstand mod deformation under pres. VETUS NAVIDURIN® produkter er LLoyds godkendte

Lloyd's Register

- NLPHD-Serie

NLPHD-serien er perfekt til mellemstore til store sejl- og motorbåde med forskellige udstødningsdiametre fra Ø 40 til 90 mm.

Unikke funktioner
- Passer til udstødningsdiametre Ø 40, 45, 50, 60, 75 og 90 mm
- Fremragende lyddæmpning med minimalt modtryk
- Roterende krops- og slangetilslutninger for nem installation

- HPW Serie

HPW-serien er perfekt til anvendelser, hvor udstødningssystemet virkelig bliver brugt, såsom kommercielle fartøjer eller kystbevogtningsskibe. Evnen til at håndtere ekstreme forhold kombineret med de roterende krops- og slangetilslutninger, gør HPW-serien til et økonomisk alternativ til dyre og avancerede skræddersyede løsninger.

Unikke funktioner
- Vandflow design med høj kapacitet, der giver din motor fuld sikkerhed mod tilbageløb
- Fremragende lyddæmpning med minimalt modtryk
- Roterende krops- og slangetilslutninger for nem installation
- Komplet med gulvmonteringsbeslag

Forhindrer vand i at løbe tilbage i motoren

Installation over eller under vandlinjen

Kølevandets indsprøjtningspunkt er afgørende. Hvis vandets indsprøjtningspunkt er 15 cm eller mere over vandlinjen, kan kølevandet sprøjtes direkte ind i udstødningssystemet. Hvis indsprøjtningspunktet er mindre end 15 cm over eller endda under vandlinjen kan kølesystemet suge vand gennem indtaget, når motoren er slukkes. Vandet kan fylde udstødningssystemet og komme tilbage ind i motoren gennem udstødningsventilerne. Dette kan forhindres ved hjælp af en ventilationsslange (1) i kølevandssystemet eller en udluftningsventil (2).

Beregningsformel
Vandlåsens kapacitet kan let bestemmes ud fra følgende formel:

$$2 \times \left(\frac{\pi}{4} \times D^2 \times L \right) \times 0{,}25 / 1000.000$$

Sikkerheds margin | Volumen | 25% Vand i slangen | Omregnes til liter

D = Indvendig diameter på slangen (mm)
L = Længde på slangen (mm)

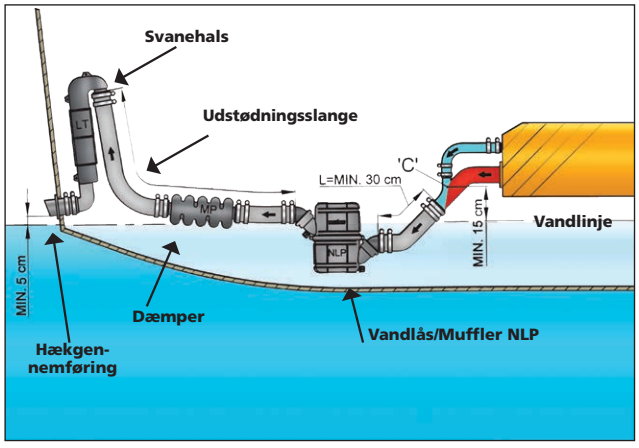

Udstødningssystem med vandindsprøjtningspunkt "C" **15 cm eller mere** over vandlinjen.

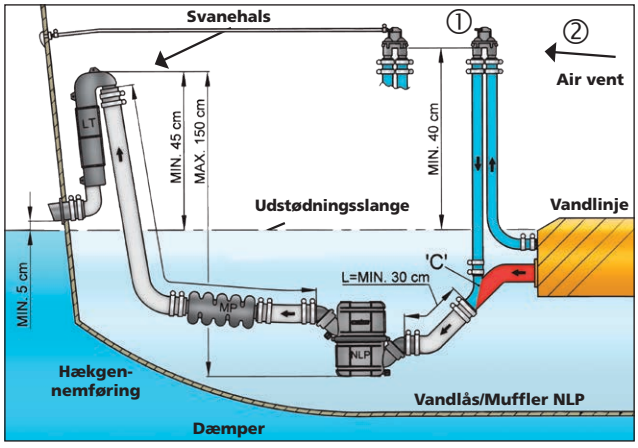

Udstødningssystem med vandindsprøjtningspunktet "C" **mindre end 15 cm** over vandlinjen eller endda under vandlinjen.

Hvordan du vælger dit perfekte udstødningssystem

Kombinationen af motor og vandlås bestemmer den optimale lyddæmpning. Ved at bruge nedenstående tabel kan du vælge den vandlås, der passer til din motoreffekt og udstødningsdiameter. Det tilladte modtryk kan findes i motorspecifikationerne.

Udstødning ind/ud Ø mm	30/30	40/40	45/45	50/50	60/60	65/65	75/75	90/90	102/102	102/127	127/127	127/152	152/152	152/203	203/203	203/254
hp (kW)@ 0.1 bar *	13 (9)	22 (16)	28 (21)	34 (25)	49 (36)	57 (42)	77 (56)	110 (81)	141 (104)	178 (131)	219 (161)	264/(194)	313 (230)	427/(313)	558 (409)	707/(519)
hp (kW)@ 0.2 bar *	26 (18)	44 (32)	56 (42)	68 (50)	98 (72)	114 (84)	154 (112)	220 (162)	282 (208)	356 (262)	438 (322)	528 (388)	626 (460)	854 (626)	1116 (818)	1414 (1038)
hp (kW)@ 0.3 bar *	39 (27)	66 (48)	84 (63)	102 (75)	147 (108)	172 (126)	231 (168)	330 (243)	423 (312)	534 (393)	657 (483)	792 (582)	939 (690)	1281 (939)	1674 (1227)	2121 (1557)
WLOCKLP30	■															
WLOCKLR		■	■	■												
WLOCK50S				■												
WLOCKLP					■		■	■								
LSSA		■	■	■												
LSL					■		■	■								
LSG					■		■	■								
NLP		■	■	■	■	■	■	■								
NLPHD		■	■	■	■	■	■	■								
NLPH		■	■	■	■		■	■								
NLP3		■	■	■	■		■	■								
MG								■	■	■	■	■	■	■	■	■
MV								■	■	■	■	■	■			
MF								■	■	■	■	■	■			
HPW									■	■	■	■	■			

Denne tabel er kun vejledende . Værdier beregnet ved et modtryk på 0,1 bar. Når et højere modtryk tillades af motorproducenten, kan VETUS-vandlåse bruges til motorer med en højere ydelse end angivet i denne tabel.

* Maksimalt tilladte modtryk / back pressure på motoren

Vandlåse

Let installation

Når motoren på din båd stoppes, med rigtig valgt volumen kapacitet, vil VETUS vandlåse sørge for, at vandet ikke løber tilbage ind i motoren. Alle VETUS vandlåse er forsynet med en bundprop til vinteropbevaring.

Type WLOCKLP

- Passer til udstødningsslange med indvendig diameter på Ø 30 mm

WLOCKLP30

Type	Kapacitet (liter)	Slange Ø D (mm)	L (mm)	W (mm)	H (mm)
WLOCKLP30	2,3	30	180	90	180

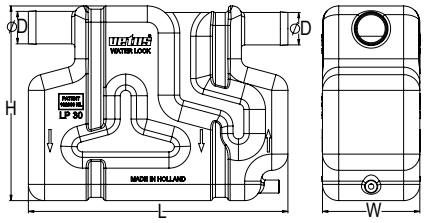

Type WLOCKLR

- Passer til udstødningsslange med indvendig diameter på Ø 40, 45 eller 50 mm

WLOCKLR

Type	Kapacitet (liter)	Slange Ø D (mm)	L (mm)	W (mm)	H (mm)
WLOCKL40R	4,3	40	372	110	212
WLOCKL45R	4,3	45	372	110	212
WLOCKL50R	4,3	50	372	110	212

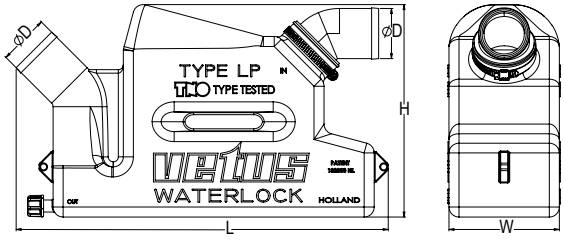

Type WLOCKLS and WLOCKLP

- Passer til udstødningsslange med indvendig diameter på Ø 50, 60, 75 eller 90 mm

WLOCKL50S

WLOCKLP

Type	Kapacitet (liter)	Slange Ø D (mm)	L (mm)	W (mm)	H (mm)
WLOCKL50S	10,5	50	530	138	290
WLOCKLP60	10,5	60	530	138	290
WLOCKLP75	10,5	75	530	138	290
WLOCKLP90	10,5	90	530	138	290

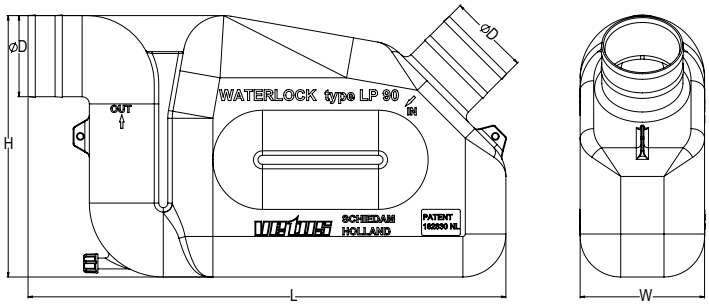

Vandlåse

Lange udstødningssystemer

Undertiden er udstødningssystemet så langt, at en vandlås med ekstra stor kapacitet er påkrævet for at forhindre vandet i at løbe tilbage ind i motoren. VETUS vandlås type LS er den ideelle løsning.

Type LSSA

For standard slangetilslutninger
- Passer til udstødningsslange med indvendig diameter på Ø 40, 45 eller 50 mm
- 360° drejelige studse
- Leveres med 1 fastgørelsesstrop

Type	Kapacitet (liter)	Slange Ø D (mm)	L (mm)	W (mm)	H (mm)
LSS40A	5,7	40	430	152	225
LSS45A	5,7	45	430	152	225
LSS50A	5,7	50	430	152	225

LSSA

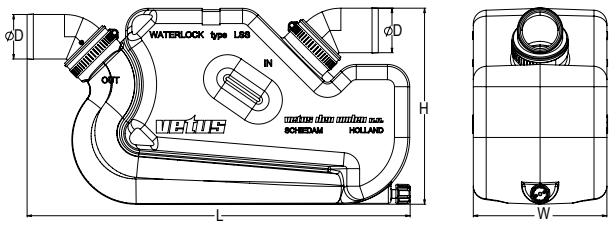

Type LSL

Til lange, relativt lige udstødningsslangeføringer
- Passer til udstødningsslange med indvendig diameter på Ø 60, 75 eller 90 mm
- Ikke drejelige tilslutninger
- Leveres med 2 fastgørelsesstropper

Type	Kapacitet (liter)	Slange Ø D (mm)	L (mm)	W (mm)	H (mm)
LSL60	16	60	596	170	310
LSL75	16	75	596	170	310
LSL90	16	90	596	170	310

LSL

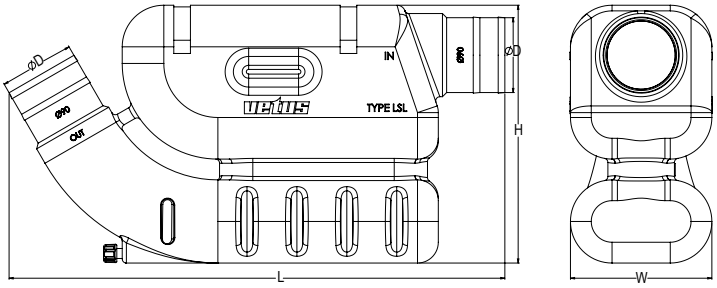

Type LSG

Med integreret kontraventil for ekstra sikkerhed
- Passer til udstødningsslange med indvendig diameter på Ø 60, 75 eller 90 mm
- 360° drejelige studse
- Udskiftelig 65 mm slangetilslutning (SET00025) kan bestilles separat*
- Leveres med 2 fastgørelsesstropper
- Temperaturføler er valgfri

Type	Kapacitet (liter)	Slange Ø D (mm)	L (mm)	W (mm)	H (mm)
LSG60	17	60	578	170	368
LSG75	17	75	578	170	368
LSG90	17	90	578	170	368

Integreret kontraventil

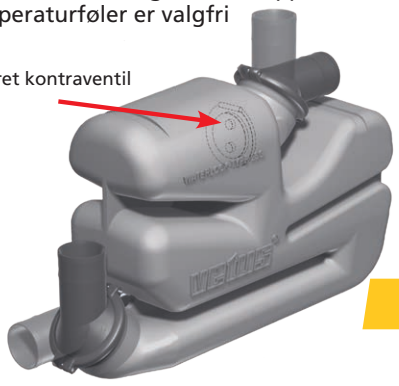

LSG

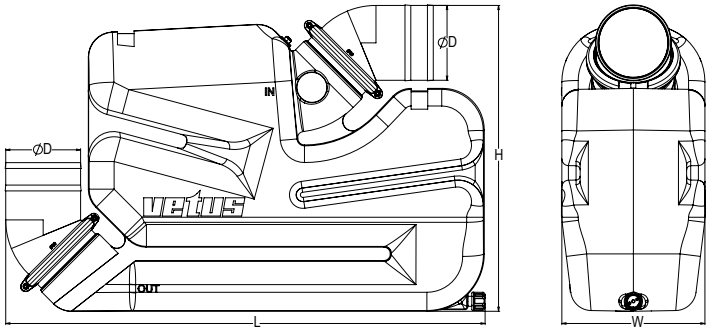

To-trins vandlåse

Type NLP

Super dæmpende, minimalt modtryk

Vores NLP vandlåse er to-trins med dobbeltkammer med en vandret skilleplade og et stigrør gennem centrum. Installationen af udstødningssystemet, selv i lukkede maskinrum, er forenklet med det 360° drejelig top kammer ,og drejelig slangetilslutninger. For optimal lyddæmpning af udstødningsstøj kan du også bruge en VETUS lyddæmper og svanehals efter vandlåsen.

Inklusivt monteringsbeslag til skot eller dørk

Tekniske data

- Type NLP40/45/50 er til udstødningsslange med indvendig diameter på Ø 40, 45 eller 50 mm med en kapacitet på 4,5 liter
- Type NLP60/65/75/90/50S er til udstødningsslange med indvendig diameter på Ø 50, 60, 65, 75 eller 90 mm med en kapacitet på 10 liter

Type	Kapacitet (liter)	Slange Ø D (mm)	Ø D¹ (mm)	L (mm)	H (mm)	H¹ (mm)	Ø C-C (mm)	Ø C-C¹ (mm)	Ø C-C² (mm)
NLP40	4,5	40	165	385	254	220	50,5	186	79
NLP45	4,5	45	165	385	254	220	50,5	186	79
NLP50	4,5	50	165	385	254	220	50,5	186	79
NLP50S	10	50	210	515	362	320	75,5	240	79
NLP60	10	60	210	515	362	320	75,5	240	79
NLP65	10	65	210	515	362	320	75,5	240	79
NLP75	10	75	210	515	362	320	75,5	240	79
NLP90	10	90	210	515	362	320	75,5	240	79

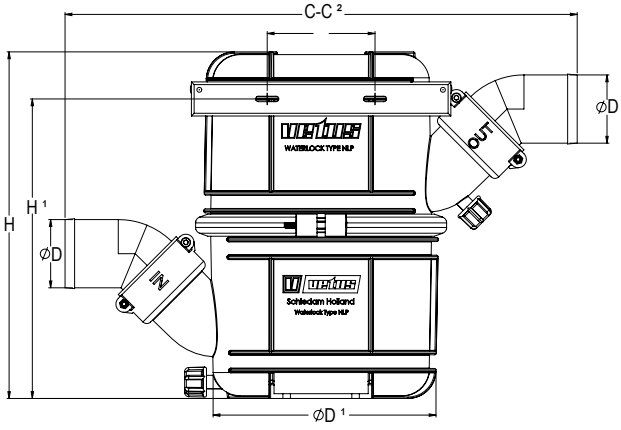

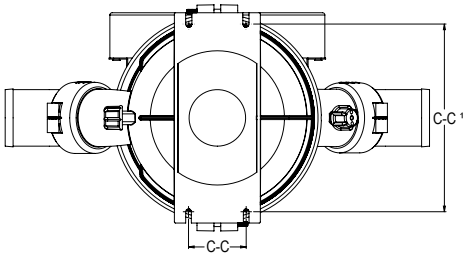

Mål: plus eller minus 2%

Vandlås/muffler

Designet til horisontal installation

Denne vandlås/lydpotte består af 2 drejelige kamre og fuldt drejelige slangetilslutninger, der sikrer enkel og tidsbesparende installation i en bred vifte af applikationer.

Type NLPH

Passer til en bred vifte af applikationer

- Passer til Ø 40, 45, 50, 60, 75 eller 90 mm indvendig slangediameter
- Leveres med 2 fastgørelsesstropper
- Udskiftelig 65 mm slangetilslutning (SET00025) kan bestilles separat*

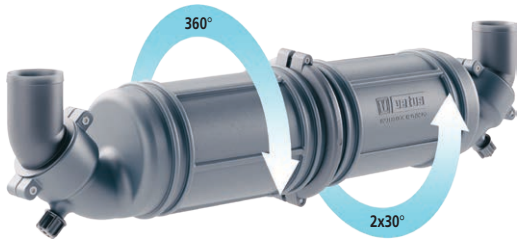

Type	Kapacitet (liter)	Slange Ø D (mm)	Ø D¹ (mm)	L (mm)	L² (mm)
NLPH40	3	40	110	652	400
NLPH45	3	45	110	652	400
NLPH50	3	50	110	652	400
NLPH60*	10	60	155	879	500
NLPH75*	10	75	155	879	500
NLPH90*	10	90	155	879	500

NLPH

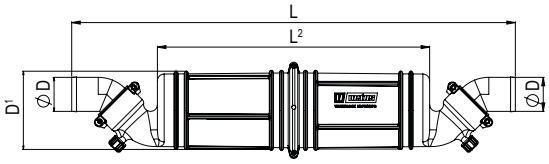

Type 40, 45, 50

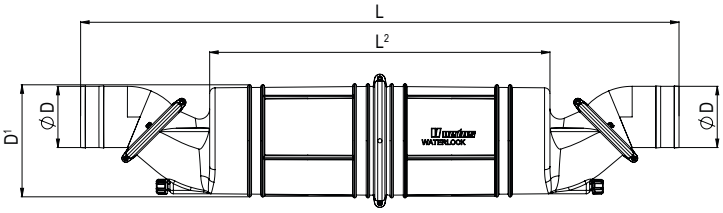

Type 60, 75, 90

Type NLP3

Verdens mest lydsvage vandlås!

På grund af sin unikke trekammer teknologi har den en lydreduktion på utrolige 10dB mere end de traditionelle vandlåse. Dens drejelige kamre og slangeforbindelser sikrer en hurtig og enkel installation selv i de mest lukkede rum.

- Passer til Ø 40, 45, 50, 60, 75 eller 90 mm indvendig slangediameter
- Leveres med 2 fastgørelsesstropper
- Udskiftelig 65 mm slangetilslutning (SET00025) kan bestilles separat*

Type	Kapacitet (liter)	Slange Ø D (mm)	Ø D¹ (mm)	L (mm)	L² (mm)
NLP340	5	40	110	772	520
NLP345	5	45	110	772	520
NLP350	5	50	110	772	520
NLP360*	10	60	155	1050	670
NLP375*	10	75	155	1050	670
NLP390*	10	90	155	1050	670
NLP36015L*	15	60	155	1200	825
NLP37515L*	15	75	155	1200	825
NLP39015L*	15	90	155	1200	825

NLP3

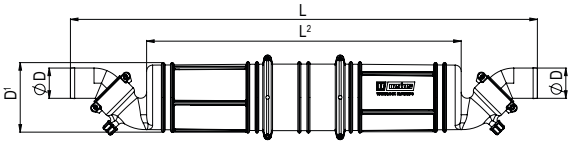

Type 40, 45, 50

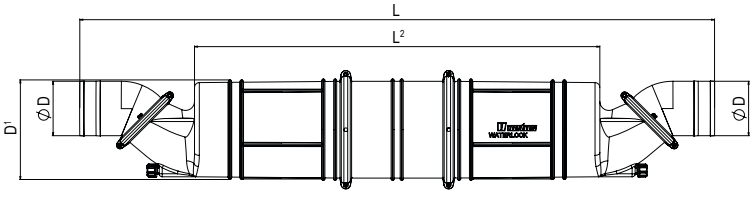

Type 60, 75, 90

Vandlåse specifikt for større både

Fremragende lyddæmpning, minimalt modtryk

Denne type vandlås er designet til moderne højtydende både med en eller to store motorer, som kun har lidt plads til overs i maskinrummet. Toppen af vandlåsen kan rotere 360 ° og indløbet i bunden er i en vinkel på 45 ° opad. Type MG kan kun installeres i vandindsprøjtede udstødningssystemer. Den er udelukkende lavet af syntetiske materialer, derfor ikke modtageligt for korrosion eller galvanisk tæring.

Type MG

Tekniske data
- Fremragende lyddæmpning
- Minimalt modtryk
- Aftapningsprop for vinteropbevaring
- Passer til Ø 90, 102, 127, 152, 209 eller 250 mm indvendig slangediameter
- Kapacitet på 23, 75 eller 130 liter
- Monteringshuller M12
- Temperaturføler er valgfri

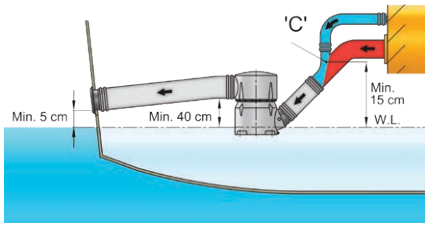

MGP

Type	Kapacitet (liter)	Slange Ø D (mm)	Slange Ø D¹ (mm)	Ø D² (mm)	H (mm)	C-C (mm)	C-C¹ (mm)
MGP9090	23	90	90	270	450	213,5	213,5
MGP102102	23	102	102	270	450	213,5	213,5
MGP5455	23	127	127	270	450	213,5	213,5
MGP102127	23	102	127	270	450	213,5	213,5

MGS

Type	Kapacitet (liter)	Slange Ø D (mm)	Slange Ø D¹ (mm)	Ø D² (mm)	H (mm)	C-C (mm)	C-C¹ (mm)
MGS5455A	75	127	127	400	700	213,5	213,5
MGS5456A	75	127	152	400	700	213,5	213,5
MGS6456A	75	152	152	400	700	213,5	213,5

MGL

Type	Kapacitet (liter)	Slange Ø D (mm)	Slange Ø D¹ (mm)	Ø D² (mm)	H (mm)	C-C (mm)	C-C¹ (mm)
MGL6458A	130	152	203	500	750	382	382
MGL8458A	130	203	203	500	750	382	382
MGL84510A	130	203	250	500	750	382	382

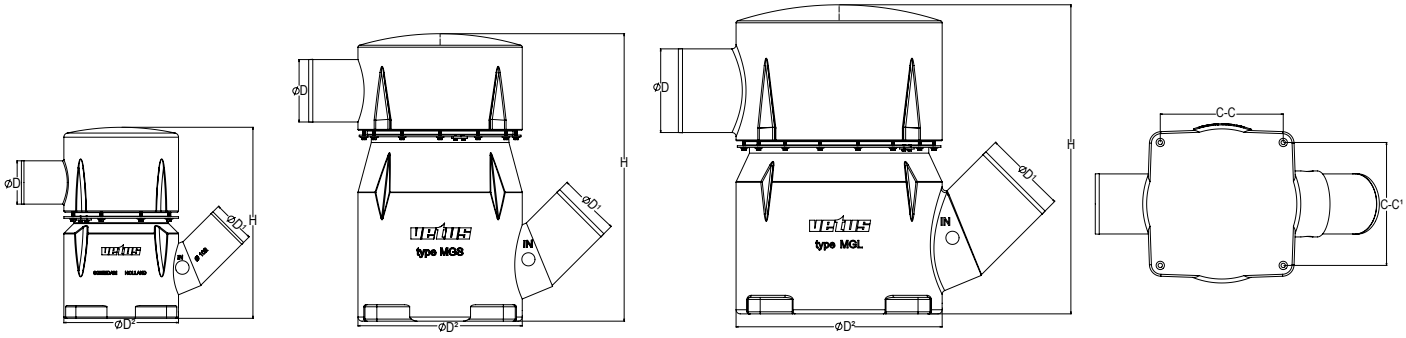

Bemærk: Ved minimum ordre på 10 stk. kan vi levere disse vandlåse med indtags-og afgangsstudse med en vinkel på 0°, 15° eller 30°.

For at optimere lydreduktion kan der anvendes fleksible beslag til vandlåsene MG og HPW.
Se venligst side 131 for mere information.

Udstødningssystemer til højtydende brug

Specielt udviklet til brug med kraftige motorer

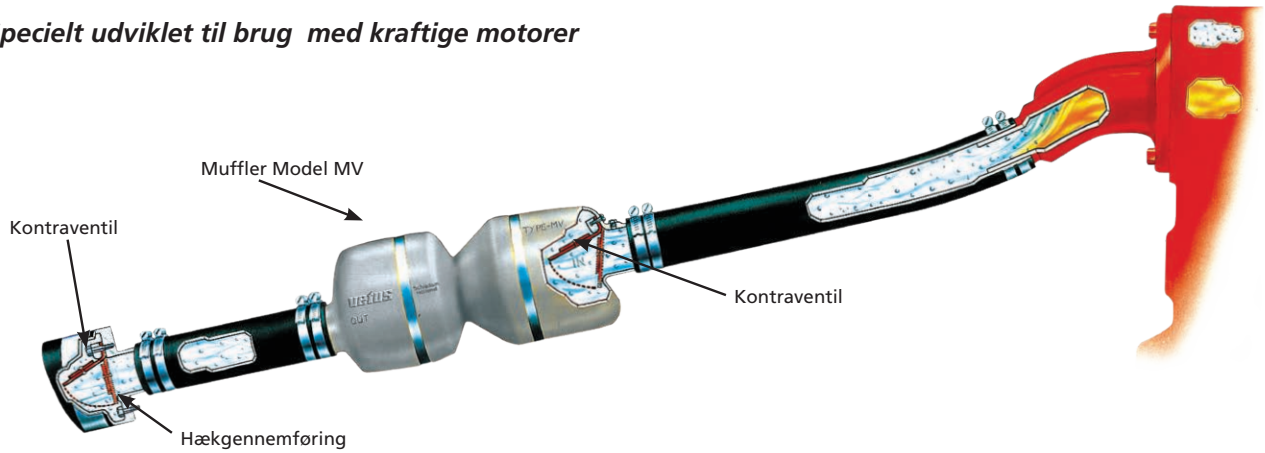

Dette system er perfekt til hurtiggående både med kraftfulde motorer uden tilgængelig plads til installation af en vandlås og/eller gåsehals. Ved at bruge en af disse kompakte lyddæmpere opnår du reduktion af udstødningsstøj med minimalt modtryk. Alle dele er lavet af syntetiske materialer, korrosionsfri og letvægt.

Udstødnings skroggennemføringen til dette system fås i rustfrit stål (AISI 316) eller forstærket sort plast. Muffler type MV og udstødnings skroggennemføringen er begge forsynet med en kontraventil, som forhindrer havvand i at strømme ind i motoren.

Type MV

Specifikationer
- For slangediameter Ø 90,100, 125 eller 150 mm
- Leveres med AISI 316 rustfrit stål monteringsbeslag for muffler
- Den valgfri temperaturføler XHSM anbefales, se side 132

Monteringspunkt for temperatursensor

MV

Type	Kapacitet (liter)	Slange Ø D (mm)	Ø D¹ (mm)	L (mm)
MV090	11,5	90	210	702
MV100	11,5	100	210	702
MV125	37	125	320	910
MV150	37	150	320	910

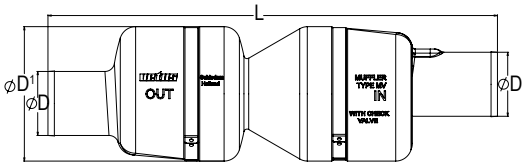

Type MF

Tekniske data
- For slangediameter Ø 90,102,127 og 152 mm
- Leveres med AISI 316 rustfrit stål monteringsbeslag for muffler

Type	Kapacitet (liter)	Slange Ø D (mm)	Ø D¹ (mm)	L (mm)
MF090	13	90	210	728
MF100	13	100	210	735
MF125	43,5	125	320	940
MF150	43,5	150	320	959

MF

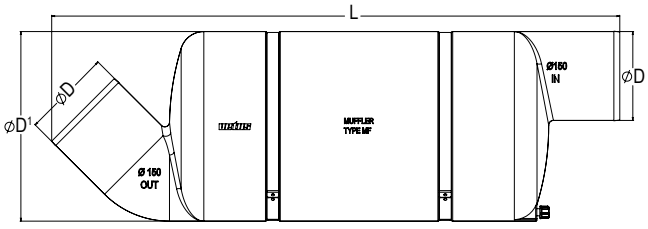

Bemærk: Begge typer bør udelukkende installeres i kombination med en godkendt armeret gummiudstødningsslange (se side 130 - 131).

Udstødningssystemer

Vandlåse specifikt til erhvervsfartøjer

Heavy duty vandlåse

Lavet af den specielle komposit NAVIDURIN® - som er temperaturbestandig op til 260°C - disse Heavy Duty-vandlåse overgår standard GRP-materialer med 170 %! Det samme gælder for den termiske modstand mod deformation under tryk. På grund af de gode engenskaber man opnår med NAVIDURIN® modtog VETUS LLoyds godkendelse. Vi tilbyder to typer HD vandlåse; NLPHD (4,5 - 10 L) og HPW (55 L).

NLP Waterlock design er allerede kendt for sine ekstraordinære støjreducerende funktioner, alsidige installationsmuligheder og ekstremt lavt modtryk. Fremstillet af NAVIDURIN®, og opfylder enhver udfordring. Heavy Duty Line er derfor unik på dette marked! Dette er et bedre valg end GRP eller rustfri stål. HPW serien er perfekt til anvendelser, hvor systemet er sat på prøve, såsom kommercielle eller kystbevogtningsskibe.

For tekniske data se næste side.

NLPHD

HPW

Specifikationer	VETUS Heavy Duty Composite (NAVIDURIN®)	GRP	Klasse 1 Epoxy Vinyl Ester resin
Materiale temperaturmodstand	**260 ° C**	150 ° C	174 ° C
Kontinuerlig driftstemperatur	**180 ° C**	120 ° C	140 ° C
Maximum driftstemperatur	**250 ° C**	150 ° C	174 ° C
Deformeringstemperatur under tryk (1.8MPa, 18 bar, 260 psi)	**250 ° C**	120 ° C	140 ° C
Trækstyrke	**190 Mpa**	100 Mpa	114 Mpa
Bøjningsstyrke	**300 Mpa**	140 Mpa	167 Mpa

Vandlåse specielt til erhvervsfartøjer

NLPHD

Specifications
- Passer til Ø 40, 45, 50, 60, 65, 75 og 90 mm indvendig slangediameter
- Speciel sammensat blanding (NAVIDURIN®) kan håndtere temperaturer op til 260 ° C
- 360° drejelige kamre og slangestudse (ubegrænsede tilslutningsmuligheder)
- Leveres med monteringsbeslag til skot eller dørk

NLPHD

Type	Kapacitet (liter)	Slange Ø D (mm)	Ø D¹ (mm)	L (mm)	H (mm)	H¹ (mm)	Ø C-C (mm)	Ø C-C¹ (mm)	Ø C-C² (mm)
NLP40HD	4,5	40	165	385	254	220	50,5	186	79
NLP45HD	4,5	45	165	385	254	220	50,5	186	79
NLP50HD	4,5	50	165	385	254	220	50,5	186	79
NLP50SHD	10	50	210	515	362	320	75,5	240	79
NLP60HD	10	60	210	515	362	320	75,5	240	79
NLP65HD	10	65	210	515	362	320	75,5	240	79
NLP75HD	10	75	210	515	362	320	75,5	240	79
NLP90HD	10	90	210	515	362	320	75,5	240	79

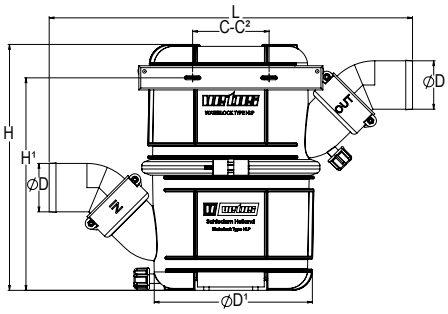

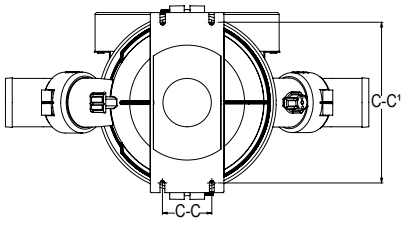

HPW

Tekniske data
- Egnet til Ø 102, 127 og 152 mm indvendige slangediametre
- Speciel komposit blanding (NAVIDURIN®) kan håndtere temperaturer op til 260 ° C
- Højkapacitets vandløbsdesign, der giver komplet sikkerhed til din motor
- Fremragende lyddæmpning med minimalt bagtryk
- Roterende krop og slangeforbindelser til nem installation
- Med integreret monteringsplade
- HPW er udstyret med 2 afløb med `"G 1/4 indvendigt gevind"
- Temperaturføler er valgfri

HPW

Type	Kapacitet (liter)	Slange Ø D (mm)	Slange Ø D¹ (mm)	L (mm)	W (mm)	H (mm)	Ø C-C (mm)	Ø C-C¹ (mm)
HPW102	55	102	102	950	380	648	330	330
HPW127	55	127	127	950	380	648	330	330
HPW152	55	152	152	950	380	648	330	330
HPW127152	55	127	152	950	380	648	330	330

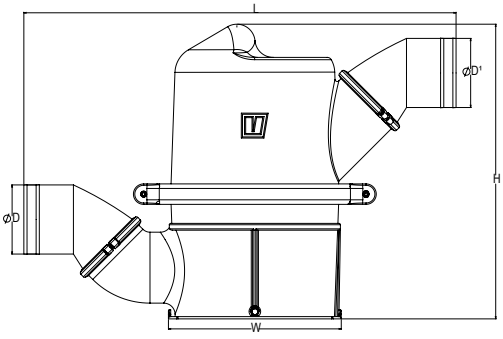

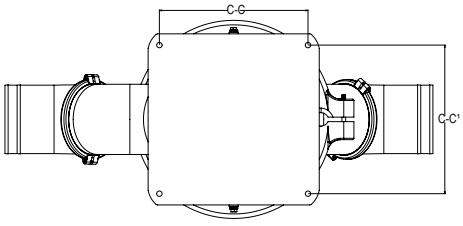

Udstødningssystemer

Muffler/lyddæmper

Type DEMPMP

Bedre støjdæmpning

Lyddæmperens konstruktion giver næsten ingen modstand mod den frie strøm af udstødningsgasserne. Der skabes en blanding af vand/udstøgningsgas inde i udstødningssystemet, som resulterer i endnu bedre støjreduktion.

- Passer til Ø 40, 45, 50, 60, 75, 90 eller 102 mm indvendig slangediameter

DEMPMP

Type	Slange Ø D (mm)	L (mm)	L¹ (mm)	W (mm)	H (mm)
DEMPMP40	40	368	240	158	108
DEMPMP45	45	368	240	158	108
DEMPMP50	50	368	240	158	108
DEMPMP60	60	368	240	158	108
DEMPMP75	75	456	320	180	130
DEMPMP90	90	456	320	180	130
DEMPMP100	102	580	380	202	168

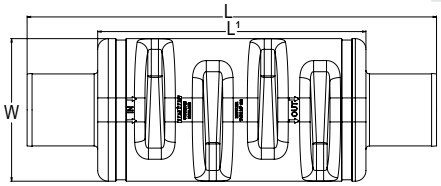

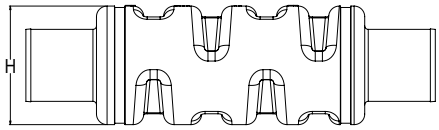

Muffler og svanehals

Type NLPG

Perfekt kombination af lyddæmper og svanehals

Ved at kombinere funktionerne i en lyddæmper og svanehals spares installationstid og plads og samtidig bevares de væsentlige kvaliteter af et godt udstødningssystem med imponerende lavt modtryk. Svanehalsen forhindrer vandet i at flyde tilbage i udstødningssystemet, lyddæmperen blander vand med udstødningsgassen for at reducere udstødningsstøjen yderligere.

Tekniske data

- Passer til udstødningsslange med indvendig diameter på Ø 40, 45, 50, 60, 75 eller 90 mm
- Fuldt drejelige sektioner og slangetilslutninger sikrer let installation
- Leveres med en slangestuds til tilslutning af antihævertventil
- Leveres med to fastgørelsesbånd
- Udskiftelig 65 mm slangetilslutning (SET00025) kan bestilles separat*

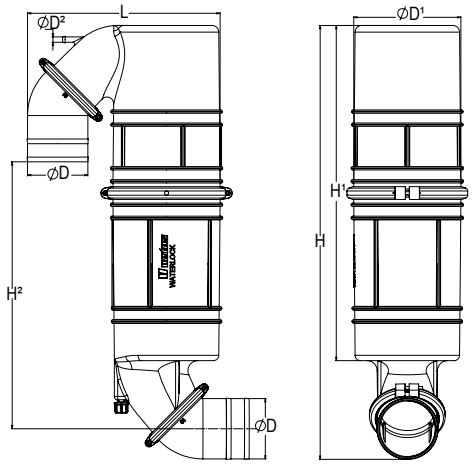

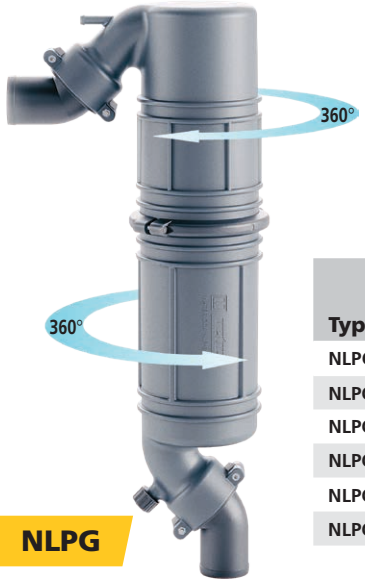

NLPG

Type	Kapacitet (litre)	Slange Ø D (mm)	Ø D¹ (mm)	Vent Ø D² (mm)	L (mm)	H (mm)	H¹ (mm)	H² (mm)
NLPG40	3	40	110	8	205	494	385	400
NLPG45	3	45	110	8	205	494	385	400
NLPG50	3	50	110	8	205	494	385	400
NLPG60*	10	60	160	8	285,3	646,4	405	500
NLPG75*	10	75	160	8	285,3	646,4	405	500
NLPG90*	10	90	160	8	285,3	646,4	405	500

Svanehalse

Svanehalsen hæver udstødningssystemet over vandlinjen og giver yderligere støjreduktion. Udløbet passer direkte til alle VETUS gummigennemføringer.

Type WLOCKLT

Denne svanehals er velegnet til en udstødningsslange med en indvendig diameter på Ø 40, 45, 50 eller 60 mm. Motorer med en 57 mm udstødningsbøjning kan tilsluttes en Ø 60 mm VETUS udstødningsslange og bruge 60 mm udstødningskomponenter.

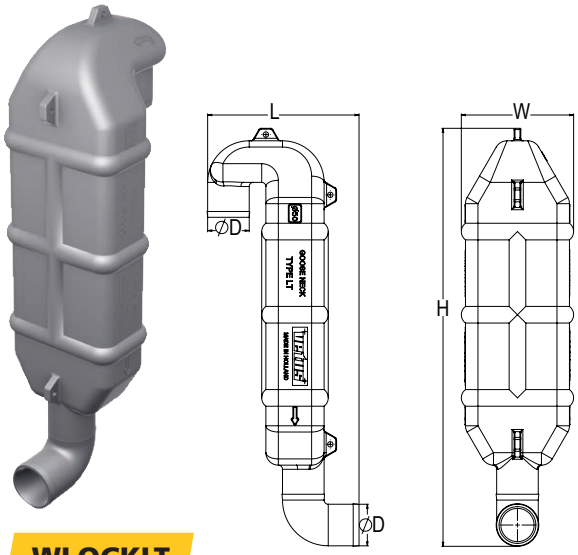

WLOCKLT

Type	Slange Ø D (mm)	L (mm)	W (mm)	H (mm)
WLOCKLT40	40	182	135	502
WLOCKLT45	45	182	135	502
WLOCKLT50	50	182	135	502
WLOCKLT60	60	182	135	502

Type LT

Denne type er velegnet til en udstødningsslange med en indvendig diameter på Ø 65, 75, 90, 102, 127 eller 152 mm. Leveres med AISI 316 rustfrit stål monteringsbeslag.

LT

Type	Slange Ø D (mm)	Slange Ø D¹ (mm)	L (mm)	W (mm)	H (mm)
LT6575	65	75	155	235	500
LT7575	75	75	155	235	500
LT9090	90	90	210	300	525
LT90110	90	110	210	300	525
LT102	102	102	210	300	525
LT110110	110	110	210	300	525
LT127	127	127	275	380	565
LT152	152	152	275	380	565

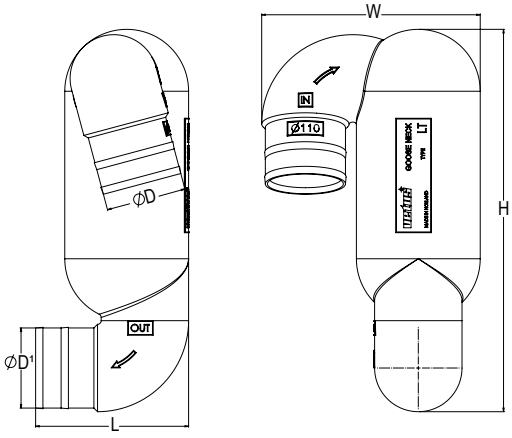

Antihævertventiler

Anti-hævert

Når kølevandets indsprøjtningssted er mindre end 15 cm over vandlinjen, kan kølesystemet suge vand tilbage gennem indtaget, når motoren er slukkes. Vandet kan løbe ind i udstødningssystemet og endda ind i selve motoren.
Dette kan forhindres ved anvendelse af en antihævertventil.

Type ASDV med trykventil

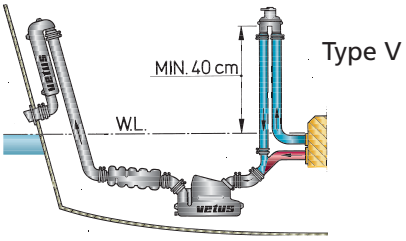

Type ASDH med ventilationsslange

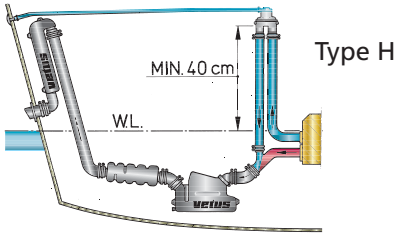

Type ASDV med trykventil

Mindre behov for vedligeholdelse

Denne antihævert er lavet af syntetisk materiale og kan udskiftes med type AIRVENT da de har samme afstand på monteringshullerne. Den har en silikone anti-hævert trykventil med minimal vedligeholdelse.

Tekniske data
- Type ASDV og type AIRVENTV passer til slanger med en indvendig diameter på Ø 13, 19, 25 eller 32 mm
- Type ASD38V passer til slanger med en indvendig diameter på Ø 38 mm og er ideel til toiletter eller spildevandstanke, der er installeret under vandlinjen

Type ASDH med ventilationsslange

Konstant udluftning af kølevandet

Denne ventil har en slangeforbindelse til ydersiden af skroget og har konstant lufttilførsel til kølevandet gennem slangen, mens motoren kører. Type H leveres med skroggennemføring, spændebånd og 4 meter slange.

Tekniske data
- Type ASDH og type AIRVENTH passer til Ø 13, 19, 25 or 32 mm indvendig slangediameter
- Type ASD38H har en Ø38 mm slangetilslutning og er ideel til toiletter og holdingtank, der er installeret under vandlinjen

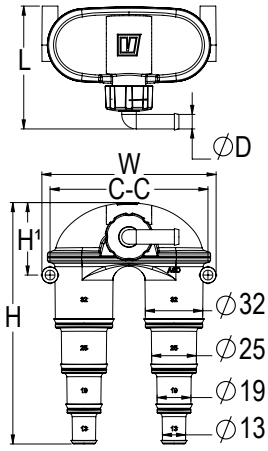

Type	Beskrivelse	Slange Ø (mm)	Vent Ø D (mm)	L (mm)	W (mm)	H (mm)	H¹ (mm)	C-C (mm)
ASDV	Antihævertenhed med ventil	13 / 19 / 25 / 32	-	68	96	133	40	87
ASDH	Antihævertenhed med slange	13 / 19 / 25 / 32	8	68	96	133	40	87
ASDVS	Reservesæt: ASDV-ventiler							
MBSET02	Monteringsbeslag sæt til ASDV, ASDVH, AIRVENTV, AIRVENTH							

Antihævertventiler

Type ASD

ASD38V

ASD38H

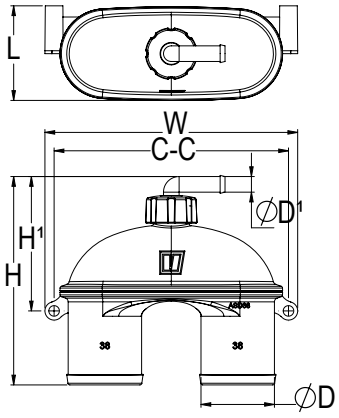

Type	Beskrivelse	Slange Ø (mm)	Vent Ø D (mm)	L (mm)	W (mm)	H (mm)	H¹ (mm)	C-C (mm)
ASD38V	Antihævertenhed med ventil	38	-	48	129	107	69	120
ASD38H	Antihævertenhed med slange	38	8	48	129	107	69	120
ASDVS	Reservesæt: ASDV-ventiler							
MBSET01	Monteringsbeslag sæt(M5 x 35) til ASD38V, ASD38H							

Type AIRVENT

AIRVENTV

AIRVENTH

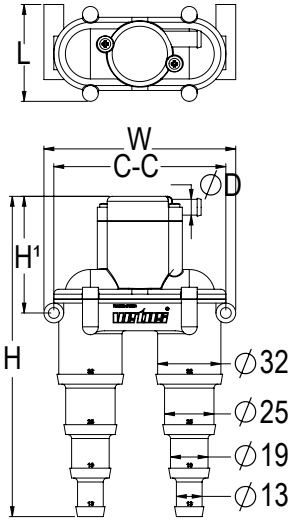

Type	Beskrivelse	Slange Ø (mm)	Vent Ø D (mm)	L (mm)	W (mm)	H (mm)	H¹ (mm)	C-C (mm)
AIRVENTV	Antihævertenhed med ventil	13 / 19 / 25 / 32	-	50	98	162	59	87
AIRVENTH	Antihævertenhed med slange	13 / 19 / 25 / 32	8	50	98	162	59	87
AV006	Erstatningsventil til AIRVENT							
MBSET02	Monteringsbeslag sæt til ASDV, ASDVH, AIRVENTV, AIRVENTH							

Til både model ASD og AIRVENT fås et monteringsbeslag for at lette installationen på overflader beklædt med lydisolering (se side 58). Dette monteringsbeslag leveres med bolte, skiver og selvlåsende møtrikker til montering af ventilen.

MBSET..

Gas/vand separator

Til marinemotorer og generatorer

VETUS gas/vand-separator har en dobbelt funktion. Den adskiller det indsprøjtede kølevand fra udstødningsgassen og fungerer samtidig som svanehals. Særlig vigtigt for generatoranlæg, er en separator som reducerer udstødningsstøjen og dræner kølevandet under vandlinien, hvilket forhindrer den karakteristiske sprøjte lyd.

Type LGS 40/45/50/60/75/90

Tekniske data
- 360° drejelig slangetilslutning for 40, 45, 50, 60, 75 eller 90 mm indvendig slangediameter
- Kølevandsafløb på 38, 50, 75 mm
- Alle modeller leveres med en rustfri stål (AISI 316) monteringsrem eller et rustfri stål (AISI 316) monteringsbeslag med syntetiske stropper

LGS

Type	Maks. vandgennemstrømning (L/min)	Slange Ø D (mm)	Drain Ø D¹ (mm)	L (mm)	W (mm)	H (mm)	H¹ (mm)	C-C (mm)
LGS4038	100	40	38	406	134	370	201	304
LGS4538	100	45	38	406	134	370	201	304
LGS5038	100	50	38	406	134	370	201	304
LGS6050	184	60	50	540	170	420	228	421
LGS7550	184	75	50	540	170	420	228	421
LGS9075	472	90	75	559	170	537	359	421

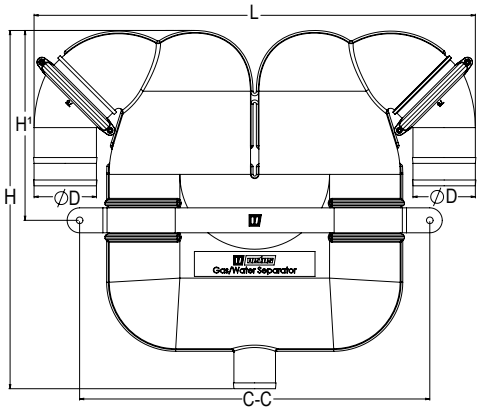

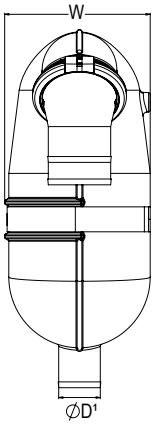

Udstødningsgennemføringer

Let montering i hækken

Type TRCR

Den fleksible EPDM gummigennemføring er monteret på ydersiden af agterspejlet med en 2 mm tyk AISI 316 rustfrit stål monteringsring. VETUS udstødning og svanehals med tilsvarende dimensioner passer direkte ind i gummikraven.
For tilslutning af udstødningsslange kræves en plasticsamler type SLVBG eller SLVBR (se side 132 - 133).

TRCR

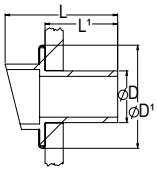

Type	For udstødnings-slange (I.D.) (mm)	Udskæring Ø D (mm)	D¹ (mm)	L (mm)	L¹ (mm)
TRC40R	40	53	87	125	86
TRC45R	45	58	114	125	86
TRC50R	51	63	114	125	86
TRC60R	60	73	114	125	86
TRC7590R	76 og 90	111	164	130	90

Type TRCPV / TRCSV

Type TRCPV er syntetisk og har en integreret kontraventil. Udstødningsslangen kan monteres direkte på disse gennemføringer.

TRCPV

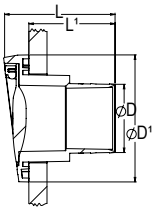

Type	For udstødnings-slange (I.D.) (mm)	Udskæring Ø D (mm)	D¹ (mm)	L (mm)	L¹ (mm)
TRC40PV	40	52	88	105	75
TRC45PV	45	52	88	105	75
TRC50PV	51	68	108	105	75
TRC60PV	60	68	108	105	75
TRC75PV	76	97	140	123	95
TRC90PV	90	97	140	123	95

Type TRCSV

Type TRCSV er fremstillet af AISI 316 rustfrit stål og har en integreret kontraventil. Udstødningsslangen kan monteres direkte på disse gennemføringer.

TRCSV

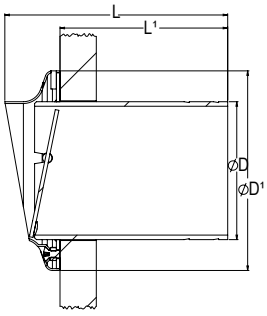

Type	For udstødnings-slange (I.D.) (mm)	Udskæring Ø D (mm)	D¹ (mm)	L (mm)	L¹ (mm)
TRC40SV	40	41	74	99	75
TRC45SV	45	46	79	99	75
TRC50SV	51	51	84	99	75
TRC60SV	60	61	94	99	75
TRC75SV	76	77	110	123	93
TRC90SV	90	91	123	143	110
TRC100SV	102	103	140	152	117
TRC125SV	127	128	169	180	140
TRC150SV	152	153	194	197	153

Type TC

Type TC er lavet af sort glasfiberarmeret kunststof med et dekorativt AISI 316 rustfrit stålbånd. Udstødningsslangen kan monteres direkte på denne gennemføring.

TC

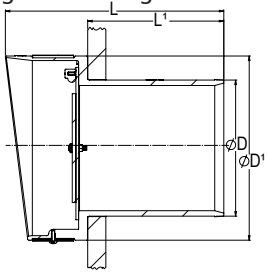

Type	For udstødnings-slange (I.D.) (mm)	Udskæring Ø D (mm)	D¹ (mm)	L (mm)	L¹ (mm)
TC090	90	93	141	173	110
TC100	102	103	155	178	115
TC125	127	128	178	231	140
TC150	152	153	203	241	150

Slanger

Silicone slange type SIHOSE

Ekstrem høj temperaturbestandighed

Type SIHOSE er lavet af højkvalitet siliconegummi med indkapslet stålspiral og vævet syntetisk indlæg med en ekstrem glat finish. Denne fleksible slange er meget modstandsdygtig over for ældning og egnet til en lang række anvendelser (udstødning, køling og gråvandsslange). Temperaturområde -54 til 177°C og op til 250°C.

SIHOSE

Type SIHOSE opfylder alle krav iflg. ISO13363 type Class B og SAE J 2006 R1 standarden og er kun egnet til gråt spildevand.

Type	Indvendig (Ø mm)	Udvendig (Ø mm)	Vægt (kg/m)	Max. tryk (bar)	Bøjnings-radius (mm)	Hel rulle (m)	HCHDS spændebånd	HCS spændebånd der
SIHOSE25	25	35	0,60	5.0	62	20	HCHDS034	HSC25
SIHOSE32	32	41	0,73	4.5	80	20	HCHDS040	HSC32
SIHOSE38	38	47	0,85	4.0	95	20	HCHDS047	HSC40
SIHOSE51	51	61	1,31	4.0	150	20	HCHDS059	HSC50
SIHOSE63	63	74	1,60	3.5	190	20	HCHDS073	HSC60
SIHOSE76	76	87	2,06	3.5	225	20	HCHDS085	HSC75
SIHOSE102	102	113	2,70	2.0	360	20	HCHDS112	HSC110

Udstødningsslange i gummi type SLANG

Fleksibel og stærk, sparer værdifuld installationstid

VETUS udstødningsslange type SLANG er den mest fleksible slange på grund af den øgede spiralforstærkning og det yderst smidige gummi. Den helt glatte indre overflade af slangen reducerer modtrykket i motoren. Udstødningsslanger med en indvendig diameter på Ø 152 mm har en bøjningsradius på 1,5 x diameteren. Udstødningsslanger med en indre diameter på mere end Ø 152 mm har en bøjningsradius på dobbelt så stor som diameteren.

SLANG

Specifikationer

Certificering: Lloyds Godkendt, SAE J2006 R2
Temperatur: Kontinuerligt driftstemperaturområde: -30 °C til +100 °C; i stand til at modstå korte eksponeringer op til +115 °C.
Konstruktion: EPDM gummislange, højstyrke syntetisk tekstil og stålarmering med helix, EPDM gummiovertræk.
Glat inderside: Et gennemgående huldesign minimerer modtryk, forbedrer strømningseffektivitet og systemets ydeevne.
Anvendelse: Designet til levering af våde udstødningsgasser og havvand i marine motorkølesystemer.

Type	Indvendig (Ø mm)	Udvendig (Ø mm)	Vægt (kg/m)	Max. tryk (bar)	Brudtryk min. (bar)	Bøjnings-radius (mm)	Hel rulle (m)	HCHDS spændebånd	HCS spændebånd
SLANG30	30	40	0,7	4	12	45	20	HCHDS037	HCS32
SLANG40	40	50	0,9	4	12	60	20	HCHDS047	HCS40
SLANG45	45	55	1,0	4	12	68	20	HCHDS051	HCS40
SLANG50	51	61	1,1	4	12	77	20	HCHDS059	HCS50
SLANG57	57	67	1,3	3,3	10	86	20	HCHDS063	HCS50
SLANG60	60	70	1,3	3,3	10	90	20	HCHDS063	HCS60
SLANG65	65	75	1,4	3,3	10	98	20	HCHDS068	HCS60
SLANG75	76	87	1,8	3,3	10	114	20	HCHDS079	HCS75
SLANG90	90	101	2,1	2	6	135	20	HCHDS097	HCS90
SLANG100	102	112	2,5	2	6	153	20	HCHDS104	HCS110
SLANG110	110	122	2,8	2	6	165	20	HCHDS112	HCS110
SLANG125	127	139	3,4	2	6	191	20	HCHDS130	HCS130
SLANG150	152	165	4,2	2	6	228	20	HCHDS162	HCS150
SLANG200	203	218	6,5	2	6	305	12	HCHDS213	
SLANG250	254	272	8,3	2	6	381	12	HCHDS260	
SLANG300	303	325	10,8	2	6	455	12	HCHDS300	

For en komplet oversigt over vores udvalg af slanger, se side 466. HCHDS (heavy duty) og HCS spændebånd er lavet af rustfrit stål.
For et komplet overblik over vores udvalg af spændebånd se side 440.

Slanger

RINA-godkendt og ultra-fleksibel

SLANGR

RINA-godkendt og ultra-fleksibel

Certificeret af RINA, VETUS SLANGR udstødningsslange bygger på det betroede 'SLANG'-design med forbedret spiralarmering og ekstremt smidigt gummi. Derudover reducerer den fuldstændigt glatte inderside motorens modtryk.

Specifikationer

Certificering: RINA-godkendt, ISO 13363
Temperatur: Kontinuerligt driftstemperaturområde: -30 °C til +100 °C
Konstruktion: NBR-blandingsgummislange, højstyrke syntetisk tekstilarmering med stålarmeringstråd og en slid-/ozonbestandig overflade.
Glat inderside: Et gennemgående huldesign minimerer modtryk, forbedrer strømningseffektivitet og systemets ydeevne.
Anvendelse: Velegnet til udledning af gasser og brændstoffer, der anvendes i varme- og kølesystemer.

Type	Indvendig (Ø mm)	Udvendig (Ø mm)	Vægt (kg/m)	Max. tryk (bar)	Brudtryk min. (bar)	Bøjnings-radius (mm)	Hel rulle (m)	HCHDS spændebånd	HCS spændebånd
SLANG30R	30	38	0,6	2,5	10	45	20	HCHDS037	HCS32
SLANG40R	40	48	0,8	2,5	10	60	20	HCHDS047	HCS40
SLANG60R	60	68	1,2	2,5	10	90	20	HCHDS063	HCS60
SLANG65R	65	73	1,3	2,5	10	98	20	HCHDS068	HCS60
SLANG75R	76	84	1,7	2,5	10	114	20	HCHDS079	HCS75
SLANG90R	90	99	2,0	2,5	10	180	20	HCHDS097	HCS90
SLANG150R	152	164	5,9	2,5	10	610	20	HCHDS162	HCS150

Syntetiske slange adaptor type HA

Disse syntetiske slangetilpasninger kan skæres, til det passende størrelse.

Reduktion af diameteren på udstødningssystemet vil resultere i et højere modtryk!

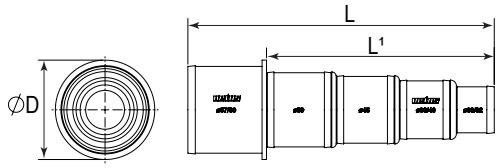

HA3060

Type	Ø Dim. (mm)	Ø D (mm)	L (mm)	L¹ (mm)
HA3060	30 / 40 / 45 / 51 / 60	67	207	154

Fleksible monteringsbeslag til vandlåse

Minimerer støj

Disse fleksible monteringsbeslag kan anvendes til at minimere støj forårsaget af tryk og vibrationer i vandlåse. Sælges stykvis.

MGVIB45

MGVIB55

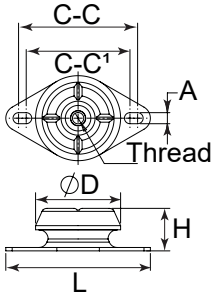

Type	Beskrivelse	L (mm)	Ø D (mm)	H (mm)	C-C (mm)	C-C¹ (mm)	A (mm)	Thread
MGVIB45	Antivibrationsbeslag for MGP vandlåse op til 35 kg	85	50	32	70	61	6,5	M8
MGVIB55	Antivibrationsbeslag for MGS, MGL og HPW vandlåse op til 65 kg	85	50	32	70	61	6,5	M8

Tilbehør

Udstødningstemperatur alarm

Sikkerhed frem for alt. Montere altid en alarm i udstødningssystemet

En blokering af motorens vandindtag eller en beskadiget impeller vil resultere i et fuldstændigt tab eller alvorlig reduktion i mængden af kølevand i udstødningssystemet. I dette tilfælde vil temperaturen i udstødningen stige meget hurtigere end temperaturen i motoren. VETUS anbefaler altid at montere en udstødningstemperatur alarm, der giver en visuel og akustisk alarm, når temperaturen i udstødningsslange eller lyddæmper overstiger et acceptabelt niveau.

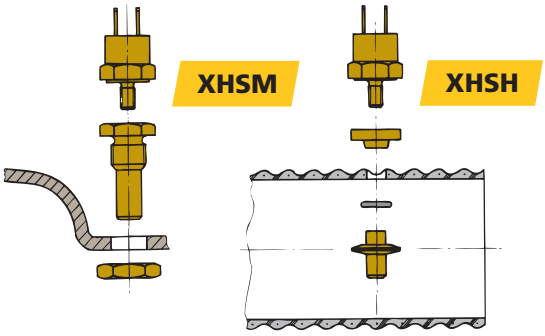

Tekniske data
- Alarm udskæringsmål Ø 52 mm, overalt diameter 62 mm
- Indbygningsdybde 40 mm
- Passer til 12 eller 24 Volt D.C.
- Brug sensor XHSM i VETUS vandlåse, der er forberedt for montering
- Brug sensor type XHSH til montering i udstødningsslangen

Bemærk: Temperatursensor og alarmenhed skal bestilles separate.
I tilfælde af dobbelt motorinstallation kan 2 sensorer tilsluttes til 1 alarmenhed.

XHI

Type	Beskrivelse	Farve
XHI12B	Instrument for udstødningstemperatur alarm 12 V	Sort
XHI24B	Instrument for udstødningstemperatur alarm 24 V	Sort
XHSM	Sensor til udstødningstemperaturalarm, passer til MV/LSG/MGS/MGL/MGP	
XHSH	XHSH Sensor for udstødningstemperatur alarm til slangemontering	

Syntetiske slangesamler

Disse slangesamlere er lavet i syntetisk materiale og fås i lige, 60° eller 90° bøjning.

Type SLVBR

Lige slangesamler, og passer til slanger med indvendig diameter på 40 mm og op til 150 mm.

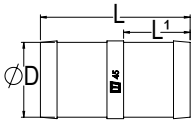

SLVBR

Type	Beskrivelse	Ø D (mm)	L (mm)	L¹ (mm)
SLVBR40K	Lige	40	90	40
SLVBR45K	Lige	45	90	40
SLVBR50K	Lige	50	90	40
SLVBR60K	Lige	60	112	48
SLVBR65K	Lige	65	131	58
SLVBR75K	Lige	75	150	68
SLVBR90K	Lige	90	185	85
SLVBR100K	Lige	100	205	95
SLVBR110K	Lige	110	215	100
SLVBR125K	Lige	125	235	110
SLVBR150K	Lige	150	255	120

Tilbehør

Type SLVBG

Denne er bøjet 60° og passer til slanger med indvendig diameter på 40 mm og op til 150 mm.

SLVBG

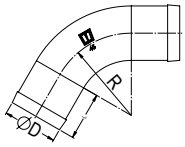

Type	Beskrivelse	Ø D (mm)	L (mm)	R (mm)
SLVBG40K	Bøjet 60°	40	40	60
SLVBG45K	Bøjet 60°	45	40	68
SLVBG50K	Bøjet 60°	50	40	75
SLVBG60K	Bøjet 60°	60	45	90
SLVBG65K	Bøjet 60°	65	45	98
SLVBG75K	Bøjet 60°	75	45	112
SLVBG90K	Bøjet 60°	90	65	135
SLVBG100K	Bøjet 60°	100	75	150
SLVBG110K	Bøjet 60°	110	75	165
SLVBG125K	Bøjet 60°	125	80	188
SLVBG150K	Bøjet 60°	150	90	225

Type ELB

Denne er bøjet 90° og passer til slanger med indvendig diameter på Ø 127, 152, 203 eller 254 mm

ELB

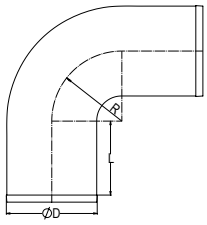

Type	Beskrivelse	Ø D (mm)	L (mm)	R (mm)
ELB90127	Bøjet 90°	127	115	99
ELB90152	Bøjet 90°	152	115	116
ELB90203	Bøjet 90°	203	135	146
ELB90254	Bøjet 90°	254	135	175

Vandmixer

I nogle både er udstødningens vandlås placeret så tæt bag motorens udstødningsmanifold (dette gælder især i tilfælde af næsten horisontale udstødninger), at det indsprøjtede kølevand ikke altid blandes korrekt med de varme udstødningsgasser. Dette resulterer ofte i, at udstødningsslange og/eller vandlås bliver overophedet.
Installation af en vandmixer direkte efter udstødningsmanifolden vil modvirke dette problem.

Vandmikser i rustfrit stål (AISI 316) fås til udstødningsslanger med indvendig diameter på 90, 100, 125 eller 150 mm.

MIXER

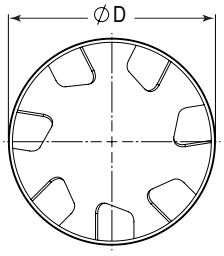

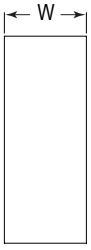

Type	For udstødningsslange Ø (mm)	W (mm)
MIXER090	90	40
MIXER100	100	40
MIXER125	127	40
MIXER150	152	40

getmyboat

WANT TO GROW YOUR BOAT RENTAL BUSINESS?

YOU BRING THE BOAT, WE BRING THE RENTERS.

List your boat for free to start growing your business like never before, thanks to our global audience of renters and a suite of custom-built boat management tools.

- Expand your reach
- Master your boat management
- Manage your payments

Get started today at

Getmyboat.com

Bådinstrumenter

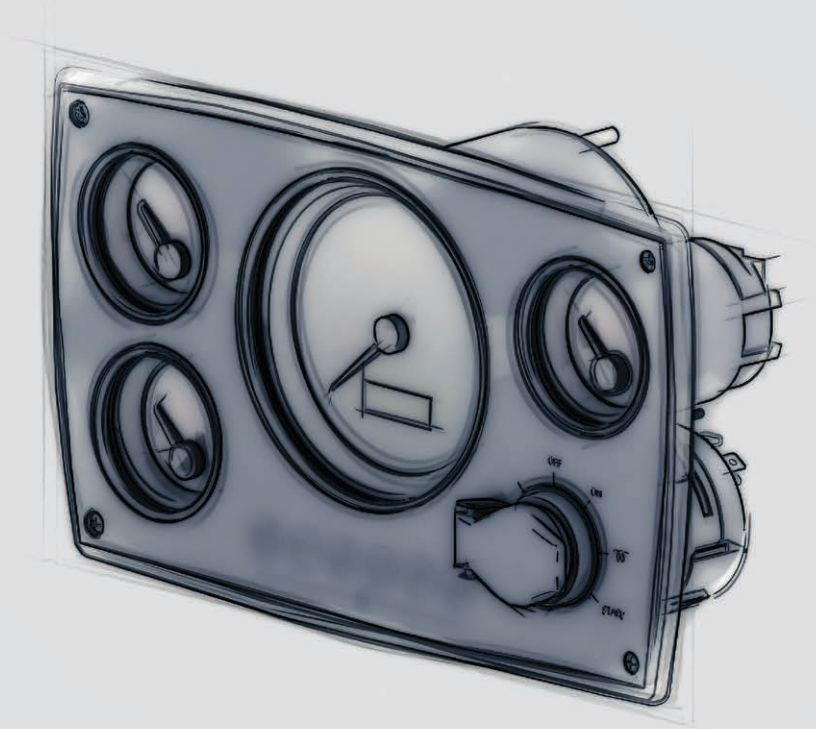

Oversigt

Motorinstrumentpaneler se side 139 - 143

MPA10

MPA1XTKMB

MPA22B

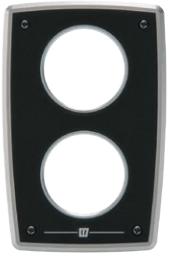

MPA1XB

MPA34B

MP22KB

XTPAN252A

MPA1KB

MPA1MB

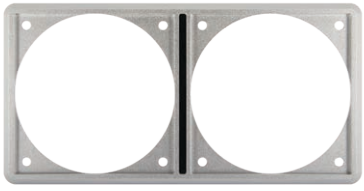

XTASF2P

NYHED!

CANJ2N1

Motorinstrumenter se side 144 - 146

TACH

XHI

TRIM

TEMP

HOUR

VLT

AMP

OIL

WAST

FUEL

WATER

Rorfølere se side 147

RUDD

RUDDS

NYHED!

CANNRUDDS

RUDD.40

RUDDHD

Tankfølere / sensorer se side 148 - 150

SENSOR

WWSENSORA

FSENSOR

SENSORA

WWCP

SENSORD

NYHED!

CANNFLS

Kontaktpaneler se side 150 - 151

P8FA

P6CB

P6F

P12F

P12CB

Detektor se side 152

GD1000

GSENSOR

PD1000

Bådinstrumenter

Hvorfor VETUS bådinstrumenter?

Paneler

VETUS tilbyder et komplet sortiment af paneler i høj kvalitet, fra de stilfulde aluminiumpaneler af typen MPA, som fås i forskellige modeller, til standard instrumentpaneler af typen MP. For begge modeller er der udvidede instrumentpaneler til rådighed for ekstra instrumenter. Til common-rail motorer kan der leveres et CAN bus-instrumentpanel af typen MP34CANBS.

VETUS målere

For et optimalt overblik over din båds (vitale) funktioner kan du vælge blandt et bredt udvalg af VETUS instrumenter. Alle VETUS-instrumenter opfylder EMC-kravene og er grundigt testet af vores F&U-afdeling.

Vores sortiment af bådinstrumenter omfatter:

- Motorinstrumentpaneler
- E-DRIVE paneler (se side 82)
- Betjeningspaneler til bov- og hækpropeller (se side 240)
- Kontaktpaneler
- Detektorer og sensorer
- Betjeningspaneler til vinduesviskere (se side 330)
- Måleinstrumenter, sensorer og ledningsnet

Fem gode grunde til at vælge VETUS bådinstrumenter

1. **Meget nøjagtige instrumenter og målere**
   Omhyggelig styring og overvågning af hver eneste funktion af dit fartøj. Passer til de fleste skibe, da hvert instrument kan kalibreres individuelt.
2. **Pålidelige og holdbare produkter**
   Alle paneler og måleinstrumenter testes internt for at sikre pålidelige og langtidsholdbare produkter, selv i de hårdeste miljøer. Alle instrumenter er med dobbeltglas for at minimere kondens.
3. **God læsbarhed**
   De gennemsigtige drejeknapper er baggrundsbelyst med lyse, dæmpbare og omskiftelige tofarvede lysdioder, der giver høj kontrast, god læsbarhed og farvelys til at matche din eksisterende cockpitbelysning.
4. **OEM udseende**
   Målerne leveres med to ringe: mat sort og krom, så de passer til dit nuværende interiør.
5. **Standardiserede dimensioner**
   VETUS paneler og målere er konstrueret til at passe i fabriksudskæringer, hvilket gør eftermontering nemt. Store instrumenter har en samlet diameter på Ø 114 mm og passer i en udskæring på Ø 100 mm. Små instrumenter har en samlet diameter på Ø 63 mm og passer i en udskæring på Ø 52 mm. Både store og små instrumenter har en højde på 10 mm og matcher perfekt med dine andre målere.

Type MPA

Stilfulde aluminiums motorpaneler

Takket være deres stilfulde udseende og kvalitetsmaterialer er disse motorpaneler en opgradering til dit instrumentbræt. Panelerne er fremstillet af maritimt anodiseret aluminium med en struktureret folieoverflade, der giver et elegant look.

Alle 52 mm målere kan monteres på styrepladsen eller flybridgen efter eget ønske og design, eller bruges i kombination med VETUS-udvidelsespanelet MPA1XB.

Specifikationer
- Mere præcis sensoraflæsning på instrumentpanelerne
- Mere præcise alarmer for olietryk og olietemperatur
- Ingen behov for manuel indstilling af alarm
- Færre dele, da funktionerne i STM6911 er integreret i printkortet (PCB)
- Nem installation
- Fås med sorte eller hvide målere
- Leveres med pakninger og monteringsskruer
- Plug and play
- Stænksikker (IP 64)

Tilpasning
Alle VETUS aluminium instrumentpaneler kan leveres med dit firmalogo eller i andre farver, afhængigt af mængden. Priser fås efter anmodning.

Type MPA10 og MPA1XTKMB

Instrumentpanel med seks advarselslys, akustisk alarm, forvarme-/tændingskontakt med aftagelig nøgle. MPA10- og MPA1-instrumentpanelerne har et lille fodaftryk, egnet til begrænset plads, og kan monteres enten vandret (167,5 mm x 85 mm) eller lodret (85 mm x 167,5 mm).

Type	Skive farve	Mål (mm)	Indbygningsdybde (mm)	Spænding
MPA10	Sort	100 x 154	120	12
MPA1XTKMB	Sort	167,5 x 85	120	12

MPA10

MPA1XTKMB

Bådinstrumenter

Type MPA22

Instrumentpanel med seks advarselslys, akustisk alarm, forvarme-/tændingskontakt med aftagelig nøgle, kombineret omdrejningstæller/timetæller og voltmeter.

Type MPA1XB

Udvidelsespanel, der passer til alle VETUS 52 mm målere.

MPA22B

MPA1XB

Type	Beskrivelse	Farve	Rpm	Mål (mm)	Indbygningsdybde (mm)	Spænding
MPA22KBS2	Aluminiums motorpanel	Sort	0-4000	218 x 157	120	12
MPA22KBS25	Aluminiums motorpanel	Sort	0-5000	218 x 157	120	12
MPA22KBW2	Aluminiums motorpanel	Hvid	0-4000	218 x 157	120	12
MPA22KW25	Aluminiums motorpanel	Hvid	0-5000	218 x 157	120	12
MPA1XB	Aluminiums udvidelsespanel for to ekstra instrumenter	Sort		100 x 154	100	

Type MPA34

Instrumentpanel med seks advarselslys, akustisk alarm, forvarme-/tændingskontakt med aftagelig nøgle, kombineret omdrejningstæller/timetæller, temperaturmåler, olietryksmåler og voltmeter.

MPA34B

Type	Beskrivelse	Farve	Rpm	Mål (mm)	Indbygningsdybde (mm)	Spænding
MPA34KBS2	Aluminiums motorpanel	Sort	0-4000	267 x 157	120	12
MPA34KBW2	Aluminiums motorpanel	Hvid	0-4000	267 x 157	120	12
MPA34KBS25	Aluminiums motorpanel	Sort	0-5000	267 x 157	120	12
MPA34KBW25	Aluminiums motorpanel	Hvid	0-5000	267 x 157	120	12
MPA34KBS4	Aluminiums motorpanel	Sort	0-4000	267 x 157	120	24
MPA34CANBS2	Aluminiums motorpanel CAN-bus	Sort	0-4000	267 x 157	120	12
MPA34CANBS4	Aluminiums motorpanel CAN-bus	Sort	0-4000	267 x 157	120	24

MP22KB

Instrumentpanel med seks advarselslys, kombineret omdrejningstæller/timetæller, akustisk alarm og forvarme-/startkontakt med aftagelig nøgle. Dette panel er ideelt til montering på en flybridge. Efter montering er panelet stænktæt fra forsiden (IP 64).

Type	Skivefarve	Rpm	Mål (mm)	Indbygnings-dybde (mm)	Spænd-ning
MP22KBS2	Sort	0-4000	193 x 161	121	12
MP22KBS2D 2. generator	Sort	0-4000	193 x 161	121	12

MP22KB..

Type MP34KB

Instrumentpanel med seks advarselslys, akustisk alarm, forvarme-/startkontakt med aftagelig nøgle, kombineret omdrejningstæller/timetæller, temperaturmåler, voltmeter og olietryksmåler. Efter montering er panelet stænktæt fra forsiden (IP 64).

Type	Skivefarve	Rpm	Mål (mm)	Indbygnings-dybde (mm)	Spænd-ning
MP34KBS2	Sort	0-4000	255 x 161	121	12
MP34KBW2	Hvid	0-4000	255 x 161	121	12
MP34KBS4	Sort	0-4000	255 x 161	121	24

MP34KB..

XTPAN252A

Udvidelsespanel, egnet til alle VETUS 52 mm målere.

Type	Farve	Mål (mm)
XTPAN252A	Sort	99 x 161

XTPAN252A

Type MPA1KB

Dette panel er beregnet til en forvarmnings- / tændingskontakt (med aftagelig nøgle). Dette panel kan placeres separat eller kombineres med de passende Ø 75 mm paneler. Dette giver dig frihed til at placere dem hvor du vil have dem og hvordan, for at kombinere kan du bruge XTASF2P. Velegnet til PWLK-systemet.

For at tilslutte MPA1KB til MPA1MB og resten af systemet, skal du bruge MP35374 panelledningerne.

Type	Farve	Udskæringsmål (Ø mm)	Mål (mm)	Indbygningsdybde (mm)
MPA1KB	Sort	75	85 x 85	120

MPA1KB

Type MPA1MB

Dette panel er udstyret med 6 advarselslys, akustisk alarm. Dette panel kan placeres separat eller kombineres med de passende Ø 75 mm paneler. Dette giver dig frihed til at placere dem hvor du vil have dem og hvordan, for at kombinere kan du bruge XTASF2P. Velegnet til PWLK-systemet.

For at tilslutte MPA1MB til MPA1KB og resten af systemet, skal du bruge MP35374 panelledningerne.

Type	Farve	Udskæringsmål (Ø mm)	Mål (mm)	Indbygningsdybde (mm)
MPA1MB	Sort	75	85 x 85	90

MPA1MB

Type XTASF2P

Denne ramme (165,5 x 85 mm) er designet til at acceptere 2 stk. VETUS kontrol eller overvågningspaneler med en udskæringsstørrelse på Ø 75 mm. Du har friheden til at bestemme, hvilke paneler du vil kombinere.

XTASF2P

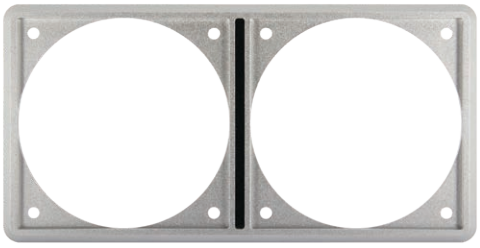

Eksempler på kombinerede Ø 75 mm paneler.

XTASF2P + DBPPJA + MPA1KB

XTASF2P + MPA1MB + DBPPJA

XTASF2P + MPA1MB + MPA1MB

J1939 til NMEA2000-konverter

J1939 til NMEA2000-konverteren læser J1939-protokollen og oversætter den til NMEA2000-PGN'er. Denne konverter kan bruges til D-Line-motorserien, hvor motordataene kan vises på VETUS- eller andre MFD'er.

NYHED!

Specifikationer
- Driftsspænding: 0–16 V
- Driftsstrøm: < 50 mA
- IP65-klassificering

CANJ2N1

Type	Beskrivelse
CANJ2N1	J1939 til NMEA2000-konverter

Design dit eget panel med "PWLK" systemet

Mange designere og installatører ønsker at bruge deres eget lay-out for instrumentpanelet, snarere end at bruge et standardpanel leveret af motorfabrikanten. Dette kan nemt opnås ved hjælp af PWLK systemet.

Fordele
- Vælg dine egne instrumenter, sorte, creme eller hvide og for 12 eller 24 Volt
- Alle kabler er bundtet og farvekodet: ikke mere sporing af løse ledninger
- Kabel og stik er fabriksmonteret, klar til at oprette forbindelse til VETUS motorinstrumenter
- Instrumenterne kan placeres op til 50 cm væk fra startkontakten

Standard system
- Kontrolpanel (130 x 35 mm) med 6 advarselslamper
- Akustisk alarm
- Forvarmer/startkontakt
- Kabel til omdrejningstæller/timetæller
- Kabel til voltmeter, olietryksmåler, vandtemperaturmåler
- Stik til forlængerkabler

Ekstraudstyr
- Forlængerkabler til motoren I 2, 4 eller 6 meters længde
- Kabelsplitter for tilslutning af et ekstra panel
- Omdrejningstæller/timetæller
- Voltmeter, olietryksmåler, vandtemperaturmåler

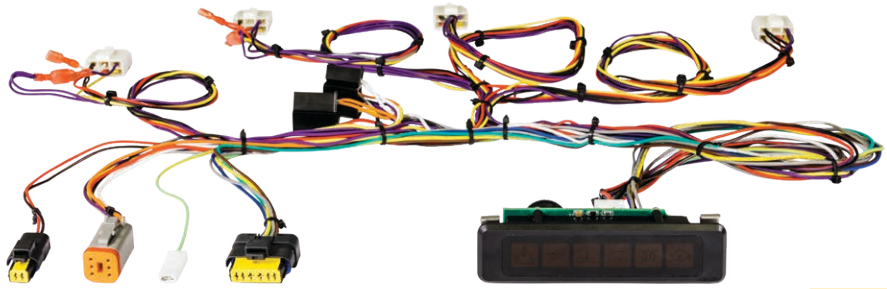

PWLK

Type	Beskrivelse
PWLK	Ledningsnet til motorinstrumenter, incl. panel med advarselslamper og startkontakt, 12 / 24 Volt

Bådinstrumenter

Instrumenter til instrumentpanel - sorte eller hvide skiver

Alle VETUS-målere fås i dobbelt spænding (12/24 VDC), undtagen VETUS-voltmetre, og leveres med to ringe: mat sort og plast med krom-effekt.

Tre grunde til at vælge VETUS bådinstrumenter:

- Høj nøjagtighed: Gør det nemt at overvåge funktionerne for alle systemer om bord
- Pålidelighed og lang levetid: Takket være målere af høj kvalitet
- Smart belysning: Fremragende synlighed under alle forhold takket være baggrundsbelyste skiver og dæmpbare LED'er. Gul og rød baggrundsbelysning tilgængelig

Alle VETUS-instrumenter har dobbeltglas for at minimere kondens og dermed reducere risikoen for vandskader på de interne komponenter.

Alle VETUS-instrumenter fås med sort eller hvid skive og inkluderer runde ringe: enten i sort eller hvid plast og med kromfinish.

Kode

B = sort

W = hvid

Omdrejningstæller

Fås i to versioner: 0-4000 rpm og 0-5000 rpm, 12/24 VDC, inklusive indbygget digital timetæller. Samlet diameter: 114 mm.

Type	Farve	Spænding	Udskæringsmål (Ø mm)	Udvendigt mål (mm)
TACHB4000	Sort	12/24	100	114
TACHW4000	Hvid	12/24	100	114
TACHB5000	Sort	12/24	100	114
TACHW5000	Hvid	12/24	100	114

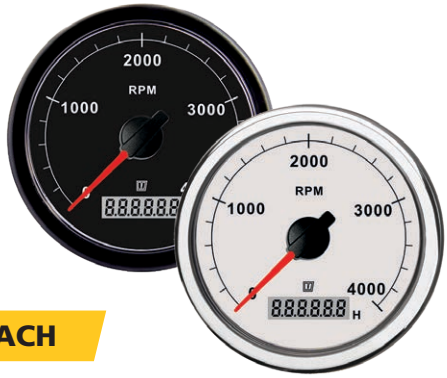

TACH

Temperaturmåler

Fås i 63 mm diameter. Skala kalibrering: 40-120°C. og 105-250°F.
Temperaturføleren er tilgængelig som ekstraudstyr.
Passer til både 12 V og 24 V.

Type	Farve	Spænding	Udskæringsmål (Ø mm)	Udvendigt mål (mm)
TEMPB	Sort	12/24	52	63
TEMPW	Hvid	24/24	52	63
TEMPSR220	Føler for temperaturmåler, 12/24V, enpolet M14 x 1.5			
TEMPSR222	Føler for temperaturmåler, 12/24V, enpolet M14 x 1.5			

TEMP

Voltmeter

Fås i 63 mm diameter. Kan leveres til 12 eller 24 Volt D.C, med henholdsvis skala kalibrering: 8 -16 Volt og 16 - 32 Volt.

Type	Farve	Spænding	Udskæringsmål (Ø mm)	Udvendigt mål (mm)
VLT12B	Sort	12	52	63
VLT24B	Sort	24	52	63
VLT12W	Hvid	12	52	63
VLT24W	Hvid	24	52	63

VLT

Instrumenter til instrumentpanel - sorte eller hvide skiver

Udstødning / gas temperatur alarm

Fås i diameter 63 mm. Designet til vandinjektions-udstødningssystemer. Giver en visuel og hørbar alarm, når temperaturen i udstødningsslangen eller vandlåsen overstiger et acceptabelt niveau.

En temperaturføler, der skal monteres i udstødningsslangen eller vandlåsen, skal bestilles separat. I tilfælde af dobbeltmotorinstallation kan to følere tilsluttes én alarmenhed, hvis det ønskes. Én føler kan bruges til to alarmenheder i tilfælde af en anden styreplads.

XHI

Type	Farve	Spænding	Udskæringsmål (Ø mm)	Udvendigt mål (mm)
XHI12B	Sort	12	52	63
XHI24B	Sort	24	52	63
XHSH	Sensor til udstødningstemperatur alarm, passer til udstødningsslangen			
XHSM	Sensor til udstødningstemperatur alarm, passer til MV/LSG			

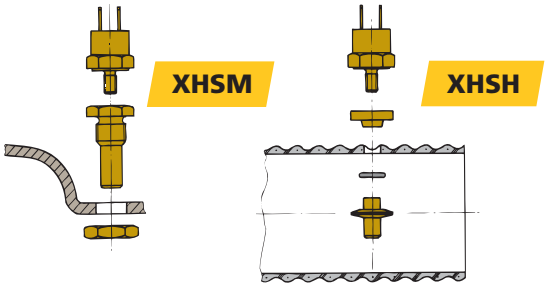

Amperemeter

Fås i diameter 63 mm. Skala: +/- 80 A eller 150 A. Velegnet til både 12 VDC og 24 VDC. Amperemeteret leveres inklusive shunt.

Type	Farve	Spænding	Skala kalibrering	Udskæringsmål (Ø mm)	Udvendigt mål (mm)
AMP080B	Sort	12/24	+/- 80A	52	63
AMP150B	Sort	12/24	+/- 150A	52	63

AMP

Timetæller

Fås i 63 mm diameter. Analog motor timetæller, der forbindes til tændingslåsen. Passer til både 12 V og 24 V.

Type	Farve	Spænding	Udskæringsmål (Ø mm)	Udvendigt mål (mm)
HOURCB	Sort	12/24	52	63
HOURCW	Hvid	12/24	52	63

HOUR

Trimmåler

Fås i 63 mm diameter. Til tilslutning til trim-sensoren på et Z-drev eller et sæt trimflaps. Sensor modstands område er: Trim ned: 10 Ohm. Trim op: 180 Ohm. Passer til både 12 V og 24 V.

Type	Farve	Spænding	Udskæringsmål (Ø mm)	Udvendigt mål (mm)
TRIMB	Sort	12/24	52	63
TRIMW	Hvid	12/24	52	63
TRIMWR	Tilslutningskabel			

TRIM

Instrumenter til instrumentpanel - sorte eller hvide skiver

Spildevandsmåler til sort eller grå vand

Fås i 63 mm diameter. Indikatoren til spildevand kan være forsynet med et interface (kode EP412326). Et advarselslys kan være forbundet til denne grænseflade, hvilket vil indikere, hvornår holdtanken er næsten fuld. Passer til både 12 V og 24 V.

Type	Farve	Spænding	Udskæringsmål (Ø mm)	Udvendigt mål (mm)
WASTB	Sort	12/24	52	63
WASTW	Hvid	12/24	52	63

Olietrykmåler

Fås i 63 mm diameter. Skala 0-8 kg / cm2 og 0-110 p.s.i. Olietryk sensorer er tilgængelige som ekstraudstyr. Passer til både 12 V og 24 V.

Type	Farve	Spænding	Udskæringsmål (Ø mm)	Udvendigt mål (mm)
OILB	Sort	12/24	52	63
OILW	Hvid	12/24	52	63
OILS	Olietrykssensor12/24V, enpolet, M10 x 1K			
OILS2	Olietrykssensor 12/24V, topolet, M10 x 1K			

Brændstofmåler

Fås i 63 mm diameter. Passer til både 12 V og 24 V.

Type	Farve	Spænding	Udskæringsmål (Ø mm)	Udvendigt mål (mm)
FUELB	Sort	12/24	52	63
FUELW	Hvid	12/24	52	63

Ferskvandsmåler

Fås i 63 mm diameter. Passer til både 12 V og 24 V.

Type	Farve	Spænding	Udskæringsmål (Ø mm)	Udvendigt mål (mm)
WATERB	Sort	12/24	52	63
WATERW	Hvid	12/24	52	63

Instrumenter til instrumentpanel - sorte eller hvide skiver

Ror indikator

Fås i 63 mm diameter. Velegnet til både 12 V og 24 V.

Type	Farve	Spænding	Udskæringsmål (Ø mm)	Udvendigt mål (mm)
RUDDB	Black	12/24	52	63
RUDDW	White	12/24	52	63

RUDD

Rorsensor

Type RUDDS er nødvendig til indikatorer 63 mm (RUDDB, RUDDW) og skal bestilles separat.

Type	Beskrivelse	Spænding
RUDDS	Ror positionssender enhed	12/24

RUDDS

Rorvinkelsensor

NYHET!

Rorvinkelsensoren måler rorets vinkel.
Udgang: NMEA2000-signal.

Specifikationer
- Måleområde: ± 165 grader
- Driftsspænding: 9-32 V
- Arbejdsstrøm: < 60 mA
- IP67-klassificering

Type	Beskrivelse
CANNRUDDS	Rorvinkelsensor

CANNRUDDS

Ror indikator

Fås i 114 mm diameter. Velegnet til både 12 V og 24 V.

Type	Farve	Spænding	Udskæringsmål (Ø mm)	Udvendigt mål (mm)
RUDDB40	Black	12/24	100	114
RUDDW40	White	12/24	100	114

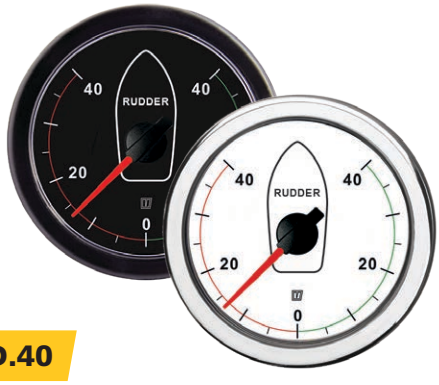

RUDD.40

Heavy Duty rorsensor

Type RUDDSHD er nødvendig for 114 mm indikatorer (RUDDB40, RUDDW40) og skal bestilles separat.

Type	Beskrivelse	Spænding
RUDDSHD	Heavy Duty rorsensor	12/24

RUDDSHD

Tankfølere / sensorer

Universal føler for ferskvand, benzin og dieselbrændstof

Universal tankføler til ferskvand, benzin og dieselolie (type sensor). Fås i 7 forskellige længder: 280, 320, 380, 480, 580, 680 eller 780 mm. VETUS universal tankføler indikerer niveauforskellen i trin på 2,5 cm. Bare sammenlign dette med andre systemer, som kun kan vise 3 niveauer (fuld - halvt fyldt - tom).

Tekniske data
- Tom 300 Ω
- Fuld 10 Ω
- Til 12 og 24 Volt

Hver rørlængde består af det maksimale antal læsekontakter (elektroniske kontakter) i stedet for minimumsstandarden på tre (fuld, halvfuld, tom). Som følge heraf viser VETUS-tankmålere tankniveauerne med maksimal nøjagtighed. Læsekontakterne er "væsketætte".

Type	Længde (mm)	Spænding
SENSOR280	280	12/24
SENSOR320	320	12/24
SENSOR380	380	12/24
SENSOR480	480	12/24
SENSOR580	580	12/24
SENSOR680	680	12/24
SENSOR780	780	12/24

SENSOR

Tankniveaufølerr

NYHET!

Tankniveauføleren måler niveauet i benzin-, diesel- og ferskvandstanke.
Udgang: NMEA2000-signal.

Specifications
- Driftsspænding: 9-16 V
- IP67-klassificering

Type	Beskrivelse	Længde (mm)
CANNFLS28	Tank level sensor	280
CANNFLS32	Tank level sensor	320
CANNFLS38	Tank level sensor	380
CANNFLS48	Tank level sensor	480
CANNFLS58	Tank level sensor	580
CANNFLS68	Tank level sensor	680
CANNFLS78	Tank level sensor	780

CANNFLS

Spildevandstank sensor type WWSENSORA

Nem måling

Enkel at montere, pålidelig spildevandstank sensor. Justerbar armlængde fra 200 til 412 mm.

Tekniske data
- Tom 300 Ω
- Fuld 0 Ω
- Til 12 og 24 Volt

Type	Beskrivelse	Spænding
WWSENSORA	Spildevandsføler	12/24

WWSENSORA

Tankfølere / sensorer

Føler til brændstoftanke

Føler til alle faste benzin- og dieseltanke, velegnet til højder mellem 140 og 660 mm. Både det lodrette bånd og den vandrette flyderarm er fuldt indstillelige.

Tekniske data
- Tom 280 Ω
- Fuld 40 Ω
- For 12 and 24 Volt

Type	Beskrivelse	Spænding
FSENSOR	Brændstoftankføler	12/24

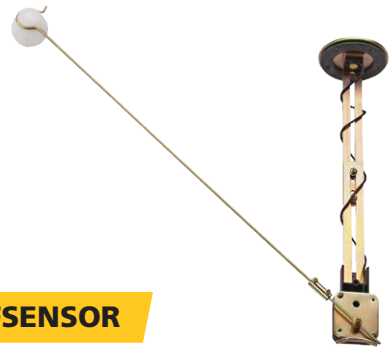

FSENSOR

Alle VETUS niveau målere er matchet med vores tankfølere og kan tilsluttes direkte til hinanden for at give en nøjagtig aflæsning. For at forbinde ikke-VETUS-niveauindikatorer til en VETUS-tankafsender er det nødvendigt at installere signalomformer (kode EP46849) i kredsløbet.

Ultralyds niveausensorer

Præcis, kontaktfri overvågning af tanken

VETUS SENSORA og SENSORB er avancerede ultralydsniveaufølere designet til at overvåge tankindhold uden bevægelige dele eller direkte kontakt med væsken. Disse følere kan bruges i sortvand (black water), gråvand (grey water), ferskvand, diesel eller benzin, i tanke af næsten enhver form og størrelse, op til 120 cm dybe. Maks. tankkapacitet: 5000 liter.

Perfekte til moderne både og yachts, de tilbyder nem installation og høj pålidelighed. Når de er installeret, kan føleren kalibreres om bord ved hjælp af det tilhørende display.

SENSORA

SENSORB

Specifikationer

SENSORA - Analog udgangsføler
- Kontaktfri ultralydsmåling for høj pålidelighed
- Kompatibel med alle VETUS analoge tankniveaumålere og WWCP-panel
- Nem kalibrering om bord med LED og kalibreringsledning
- Ideel til sortvand, gråvand, ferskvand, benzin og diesel
- Ikke egnet til brug i metaltanke

Specifikationer

SENSORB - CAN bus-føler
- Bruger RS485-busgrænseflade (CAN bus-type)
- Designet til integration med VETUS SENSORD digitalt display
- Kontaktfri, pålidelig og nem at kalibrere
- Ideel til avancerede digitale installationer
- Ikke egnet til brug i metaltanke

Ved at bruge en RS485-grænseflade kan data overføres over lange afstande uden signaltab, med højere støjimmunitet og understøttelse af op til otte følere forbundet til ét SENSORD-panel.

Funktion	SENSORA	SENSORB
Udgangsgrænseflade	Analog	RS485 Bus (CAN bus)
Spænding	12 / 24 VDC	12 / 24 VDC
Strømforbrug	35 mA	35 mA
Maks. tankdybde	120 cm	120 cm
Nøjagtighed	±5%	±5%
Temperaturområde	-20 °C til +70 °C	-20 °C til +70 °C
Monteringsflange	SAE, 5-hul	SAE, 5-hul
Dimensioner	Ø 77 mm x 23 mm	Ø 77 mm x 23 mm
Kompatibilitet	Analoge målere, WWCP-panel	Kun SENSORD digitalt display
Velegnet til	Vand, brændstof, sort/gråt spildevand	Vand, brændstof, sort/gråt spildevand
Ikke egnet til	Metaltanke	Metaltanke

Tankfølere / sensorer

Spildevands kontrolpanel type WWCP

Integreret tankniveau overvågning

Dette brugervenlige kontrolpanel med sikkerhedslås, kan bruges manuelt eller automatisk til at styre udpumpningen af fuld tank, og styre hele spildevandssystemet. WWCP-panelet er forbundet til en VETUS-niveau sensor (type WWSENSORA) og angiver indholds niveauet i tanken ved hjælp af LED'er, vil ignorere korte maksimale niveauspidser forårsaget af bådbevægelser.

WWCP

For detaljerede oplysninger se afsnittet Spildevand, side 191.

Ultralyds niveausensor med bus-teknologi (RS485-bus) og grafisk display

VETUS ultralydsniveauføler, type SENSORB, er kontaktfri og måler væskeniveauet i enhver form og type tank (undtagen metaltanke), uanset dimensioner, men med en maksimal dybde på 120 cm. Den er velegnet til brug med: benzin, ferskvand, sortvand og gråvand. Efter installation af SENSORB kan den kalibreres meget nemt ved hjælp af det grafiske display SENSORD. Det grafiske displayinstrument SENSORD kan bruges til at vise indholdet af op til fire forskellige tanke på én skærm. Med dette system kan der overvåges maksimalt otte tanke.

Tekniske data
- Strømforsyning: 8 - 32 Volt D.C.
- Strømforbrug:
  Instrument: 125 mA ved 12 Volt 63 mA ved 24 Volt incl. baggrundsbelysning
- Strømforbrug sensor: 35mA
- Kommunikationsprotokol: RS-485
- Antal sensorer: max. 8
- Antal displayinstrumenter: max. 2
- Alarmudgange: 4
- Max. strøm på alarmudgang: 200 mA
- Sprog: Hollandsk, Engelsk, Tysk, Fransk, Spansk og Italiensk
- Temperatur: 0 til +50 °C
- Beskyttelsesklasse: IP66

SENSORD

EMC-direktiv 89/336/EEC, 92/31/EEC and 93/68/EEC

Tankstyringssystemet består af et enkelt displayinstrument (SENSORD) samt en ultrasonisk niveauføler (SENSORB) for hver tank. Det nødvendige antal sensorer skal købes separat.

Type	Beskrivelse	Mål (mm)
SENSORD	Display til niveauvisning via bus-system, max. 4 tanke	110 x 110

Kontaktpaneler

Type P8FA

Efter montering er panelet stænksikkert fra forsiden (IP 64). Den har otte separate kredsløb, hver forsynet med en afbryder, indikator-LED og sikringsholder, og den er velegnet til både 12 og 24 VDC kredsløb.
De 8 sikringsholdere er placeret i et separat rum, som kan åbnes på forsiden af panelet og hver type sikring kan isættes. 60 selvklæbende navne-/symbolmærker for forskellige funktioner medfølger. Der leveres også 2 dæksler til sikringsrummet, afhængigt af om der anvendes automatsikringer eller konventionelle (ATO) sikringer.
Panelet er fuldt formonteret og forsynet med en klemrække til tilslutning af strømforsyning og udstyr.
Panelet er fremstillet af syntetiske, korrosionsbestandige materialer.

P8FA

Tekniske data
- Mål 99 x 161 mm
- Indbygningsdybde 45 mm

Type	Beskrivelse		Spænding
FUSE06A4	Automatsikring 6 Amp, for P8FA	Sæt á 4 stk.	12/24
FUSE08A4	Automatsikring 8 Amp, for P8FA	Sæt á 4 stk.	12/24
FUSE10A4	Automatsikring 10 Amp, for P8FA	Sæt á 4 stk.	12/24
FUSE15A4	Automatsikring 15 Amp, for P8FA	Sæt á 4 stk.	12/24
P8FA	Kontaktpanel, for 8 bladsikringer eller automatsikringer (16 bladsikringer medfølger)		12/24

Panelet kan anvendes med konventionelle bladsikringer (ATO) eller automatsikringer.

Følgende konventionelle sikringer leveres som standard:
2 x 1A, 2 x 3A, 4 x 5A, 2 x 7.5A, 4 x 10A og 2 x 15A. Automatsikringer skal bestilles separate som tilbehør (se prislisten).

Kontaktpaneler

Type P6

Dette panel har seks tænd/sluk-knapper, seks overvågnings-LED'er og valget mellem seks automatsikringer eller sikringer på 10 A.

Tekniske data
- Mål 94 x 156 mm
- Indbygningsdybde 50 mm

Fås til 12 eller 24 Volt D.C.
60 selvklæbende navne-/symbolmærker for forskellige funktioner medfølger.

Type	Beskrivelse	Spænding
P6F12	Kontaktpanel type 6 med 6 sikringer	12
P6F24	Kontaktpanel type 6 med 6 sikringer	24
P12F12	Kontaktpanel type 12 med 12 sikringer	12
P12F24	Kontaktpanel type 12 med 12 sikringer	24
P6CB12	Kontaktpanel type 6 med 6 automatsikringer	12
P6CB24	Kontaktpanel type 6 med 6 automatsikringer	24
P12CB12	Kontaktpanel type 12 med 12 automatsikringer	12
P12CB24	Kontaktpanel type 12 med 12 automatsikringer	24

P6CB12 **P6CB24**

Automatsikringer

P6F12 **P6F24**

Sikringer

Type P12

Fås også med tolv tænd/sluk-knapper, tolv overvågnings-LED'er og valget mellem tolv automatsikringer eller sikringer på 10 A.

Tekniske data
- Mål 188 x 156 mm
- Indbygningsdybde 50 mm

Fås til 12 eller 24 Volt D.C.
60 selvklæbende navne-/symbolmærker for forskellige funktioner medfølger

P12F12 **P12F24** Sikringer

P12CB12 **P12CB24** Automatsikringer

VETUS-kontaktpaneler leveres formonteret. Det eneste arbejde, der kræves, er at tilslutte den positive og negative strømforsyning til det forskellige udstyr (lys, pumper osv.). Disse paneler er fremstillet af syntetiske, korrosionsbestandige materialer, men er ikke vandtætte.

Detektorer

Gasdetektor GD1000 panel og sensor

VETUS gasdetektor model GD1000 er et gassporingssystem for en række brændbare gasser, herunder propan, butan, methan og hydrogen. Derudover vil det også afsløre giftig kulilte.
En enkel sensor leveres som standard, som kan spore både brandfarlige gasser (såsom flaskegas) og kulilte.
En yderligere sensor kan monteres som ekstraudstyr til sporing af gas i et alternativt område.

Hvis der er installeret en gaskøkkenventil, kan den betjenes med en trykknap på gasdetektorens panel. Hvis denne magnetventil er i åben position (eller ikke installeret), registreres gas tilstedeværelsen kontinuerligt. Hvis ventilen er lukket, vil registreringen ske periodisk.

En elektronisk betjent gasventil, som er indbygget i gasledningen, kan tilsluttes til udgangen "valve" på GD1000. Maksimalt tilladt strøm er 1 A. Ventilen leveres ikke med GD1000.

GD1000 and PD1000

Tekniske data

- Spænding: 12 eller 24 volt DC
- Maksimale relækapacitet for emhætte, magnetventil og ekstern alarm: 1 A for hver funktion
- Betjeningspanel mål: 85 x 85 mm
- Indbygningsdybde: 40 mm
- Sensor: 35 x 26 x 62 mm høj

Type	Beskrivelse	Spænding
GD1000	Gas- & kuliltedetektor, incl. sensor	12/24
GSENSOR	Ekstra sensor for gas- og kuliltedetektor type GD1000	12/24

Detektor til benzindampe PD1000 panel og sensor

Benzin detektor model PD1000 registrerer specifikt benzindampe for at forebygge risikoen for eksplosion i maskinrummet samt giftig kulilte (CO).

Denne benzin detektor kan leveres med en eller to sensorer. Begge sporingsfunktioner udføres samtidigt. Alle andre funktioner er som beskrevet for model GD1000 vist ovenfor.

Benzindetektor PD1000 er velegnet til både 12 og 24 volt DC forsyning og dens dimensioner er identiske med model GD1000.

Type	Beskrivelse	Spænding
PD1000	Benzindampe og kuliltedetektor, incl. sensor	12/24
PSENSOR	Ekstra sensor for benzindampe- og kuliltedetektor type PD1000	12/24

Det anbefales, at den mulige tilstedeværelse af benzindampe og kulilte kontrolleres permanent; selv når båden ikke er i brug! Lad derfor altid strømforsyningen til denne detektor være tændt.

Brændstofsystemer

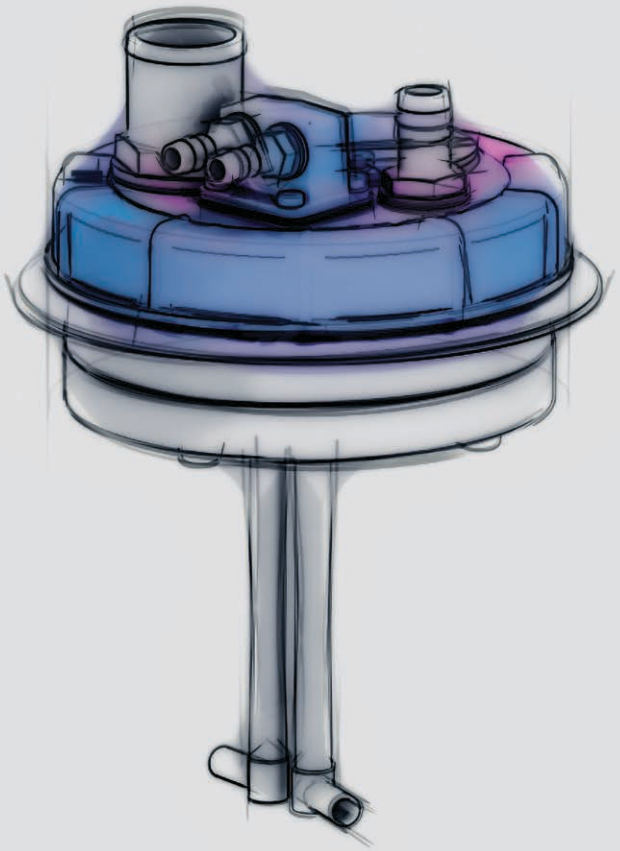

Oversigt over VETUS brændstofsystemer

Spin-on filtre se side 157 - 158

VTEPB

350VTEB

75330VTEB

75350VTEB

Centrifugalfilter

se side 159

75100VTE

Brændstoffilter fittings

se side 160

FFD0890

Benzin/diesel filter

se side 161

WS180

Petroleum/benzin filter

se side 161

320VTNEB

Brændstofrenser (Fuel Polisher)

NYHED!

se side 162

FPS12

Splash stops se side 162 - 163

FS

FSA

Tanke se side 163 - 165

FTANK

ATANK

APT

Tank tilslutningssæt se side 166 - 168

FTL

FTLDB

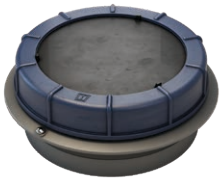

ILT120B
ILT120X

ILTCONF38

Antilugt filter se side 169

NSF

NSFCAN NSFCANS

Hvorfor VETUS brændstofsystemer?

Brændstofsystemet på en båd er en VETUS specialitet. Du behøver ikke at opleve den hjælpeløse følelse, når en motor uventet stopper på et kritisk tidspunkt. VETUS kan give dig de bedste produkter, tilbehør og tips til at holde din motor kørende, optimerer din sikkerhed, komfort og overholdelse af god praksis og miljøbestemmelser.

Et godt fungerende brændstofsystem

Mange mennesker er uvidende om de problemer, som vand i brændstoffet kan forårsage. Selv en lille dråbe vand kan være yderst skadelig for brændstofpumpen, dens injektorer, filter og motor. Vand bærer snavs, rust og mikroorganismer gennem de snævre rør i systemet, og når det er fanget i vandet bliver det en perfekt yngleplads. Dette resulterer i blokering i brændstofpumpen og ekstra slitage. Placering af brændstoffilter / vandudskiller mellem tanken og brændstof pumpen vil forhindre skade på motoren og sikrer let start og jævn drift.

VETUS tilbyder følgende typer af filter

Spin-on filter

Med en maksimal kapacitet fra 360 til 800 liter / timen, baseret på et patenteret flow system hvori vand udskilles fra brændstoffet før brændstof strømmer tilbage gennem filterelementet.

Centrifugalfilter

Med en maksimal kapacitet på 720 op til 3600 liter / time. Dette modulsystem kan bestilles i kombinationer af 2 til 6 filter til motorer på op til 5000 hk. Brændstoffets ind- og udløb kan konfigureres på samme side eller modsatte side.

7 grunde til at du bør vælge et VETUS brændstofsystem
- Vores patenterede fuld-flow-system giver VETUS brændstof filter op til 5x større filtreringsoverflade
- Vores brændstoffilter har CE og ABYC godkendt klar skål
- Vores brændstoffilter har O-ringforsegling for lækage-fri element udskiftning
- Vores Splash Stop beskytter miljøet ved at forhindre brændstofspild
- Vores brændstoftanke er lavet af syntetisk, korrosionsfri materiale, der resulterer i mindre kondens
- Vores brændstoftanke FTANKA/B er klar til installation, komplet med et center-punkt og fem blinde bolt-huller til en SAE Tankmåler
- Vores Fuel-safe giver fuldstændig beskyttelse mod brændstof tyveri til små penge

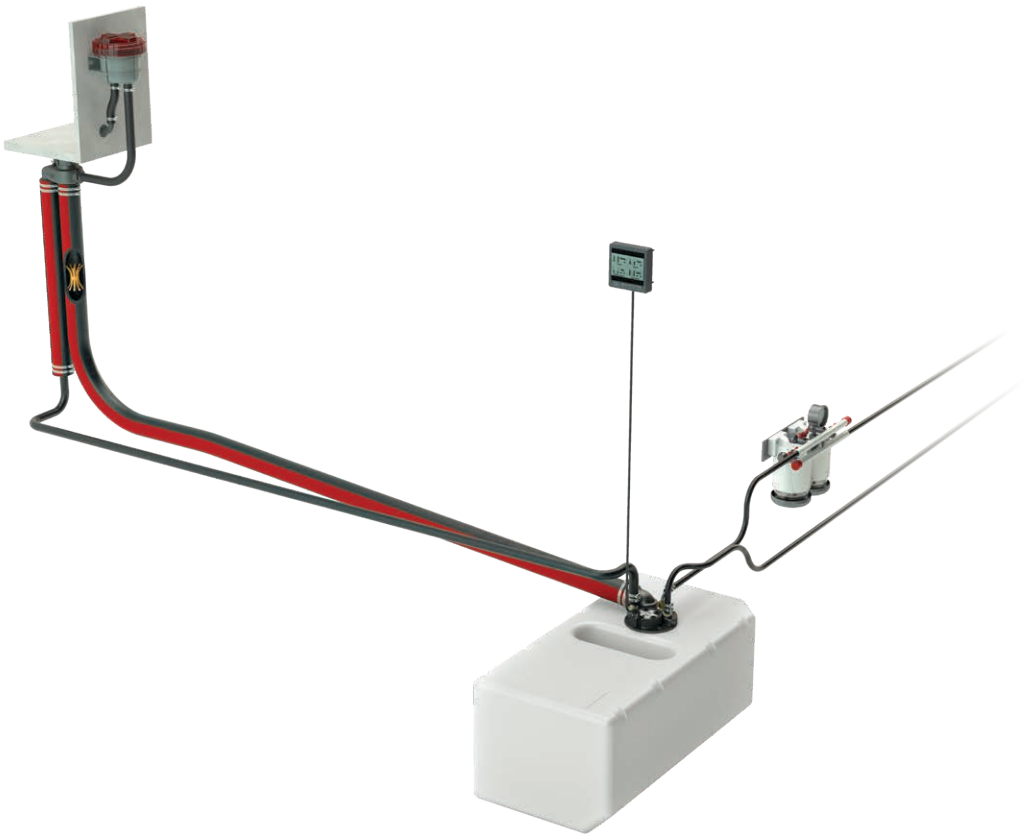

Spin-on filter

Patenteret brændstof flow system

VETUS Spin-on brændstoffilter, med maksimal kapacitet fra 360 til 800 liter per time, er baseret på et patenteret brændstof flow system, hvor vand udskilles fra brændstoffet før dette strømmer gennem filterelementet. På denne måde kan skader forebygges og en let start og velfungerende motor er garanteret.

Bemærk: Alle VETUS spin-on filtre opfylder ISO 10088 og ABYC kravene (vedrørende installation i maskinrummet) og kan modstå en brandtest på 2½ minut.

Type VTEB / VTEPB

Konsekvent filtrering og længere levetid

Disse filter har en forøget filtreringsflade og effektivitet på op til 5 gange større end konventionelle filter. De er forsynet med en transparent skål, der giver let kontrol til vandforurening. Elementerne kan let udskiftes som en enhed, hvilket udelukker lækage eller spild. Filtrene kan udskiftes uden brug af værktøj og med motoren kørende.

Egenskaber
- Velegnet til alle dieselmotorer op til 500 hk
- Et tilslutningssæt til 10 mm slange inkl. 3 blindpropper er inkluderet
- Alle fittings har O-ringstætning
- Enkelt spin-on filter kan leveres med eller uden manuel pumpe for lettere udluftning af brændstofsystemet (type VTEPB)

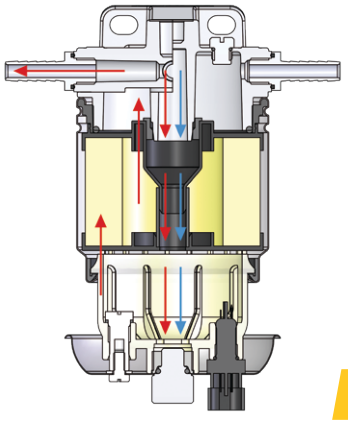

VTEB

VTEPB

Dobbelte Spin-on filter

Til både, der sejler på åbent hav

For både, der sejler i åbent hav anbefaler vi disse dobbelte filter.
I hård søgang kan snavs og vand i brændstoftanken let hvirvles op og hurtigt tilstoppe filteret med kort varsel. Dette kan resultere i tab af motorkraft og alle de farer, dette kan medføre.

Ved at dreje omskifterventilen vil systemet skifte over til et rent reservefilter uden at motoren skal standses. Dette dobbelte filtersystem leveres med en vakuummåler, som viser, hvornår filterelementet skal udskiftes.

75...VTEB

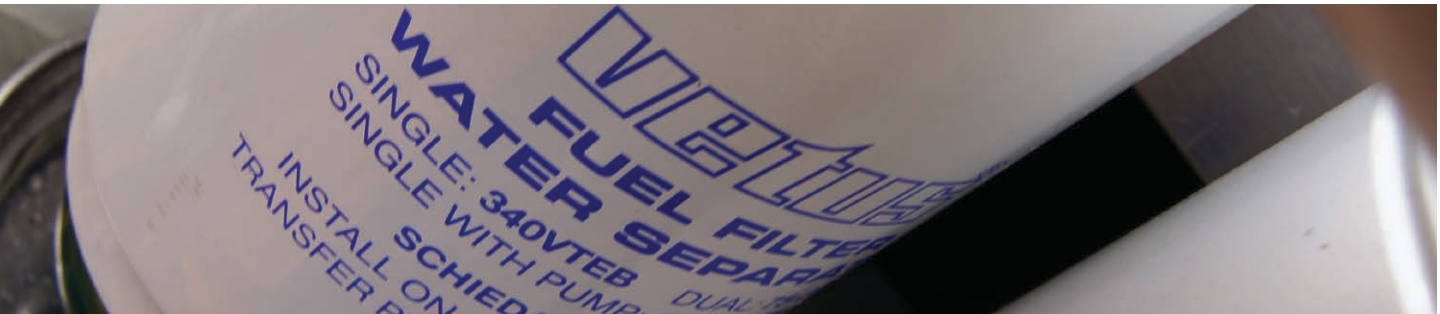

Spin-on filter

Produktoversigt - Spin-on filtre for dieselbrændstof

Enkelte Spin-on filter
med eller uden udluftningspumpe

Type		330VTEB	330VTEPB	340VTEB	340VTEPB	350VTEB	350VTEPB
Max. kapacitet l/t		360	270	620	465	800	600
Model		enkelt	med pumpe	enkelt	med pumpe	enkelt	med pumpe
Tilslutninger*		M16 x 1.5*		M16 x 1.5*		M16 x 1.5*	
Mål (mm)	Højde	205		265		325	
	Bredde	120		120		120	
	Dybde	120		120		120	
Vægt (kg)		1.3		1.45		1.6	
Reserveelement	10 µm (standard)	VT33EB		VT34EB		VT35EB	
	30 µm (option)	VT33ER		VT34ER		VT35ER	
Udskiftning af filter		Minimum årligt					
Certificeret		Brandsikker iflg. ISO 10088					

**Et tilslutningssæt for 10 mm slange og tre blindpropper medfølger*

Dobbelte Spin-on filter
Parallelt eller på række

Type		75330VTEB	75340VTEB	75350VTEB
Max. kapacitet l/t		360	620	800
Med begge filter i brug		380	760	920
Model		Double	Double	Double
Tilslutninger*		R ½	R ½	R ½
Mål (mm)	Højde	305	365	425
	Bredde	310	310	310
	Dybde	167	167	167
Vægt (kg)		4,7	5	5,3
Reserveelement	10 µm (standard)	2 x VT33EB	2 x VT34EB	2 x VT35EB
	30 µm (option)	2 x VT33ER	2 x VT34ER	2 x VT35ER
Udskiftning af filter		Når vakuummeteret viser mellem -0,2 og 0,38 kg/cm² eller årligt		
Certificeret		Brandsikker iflg. ISO 10088		

Centrifugalfilter

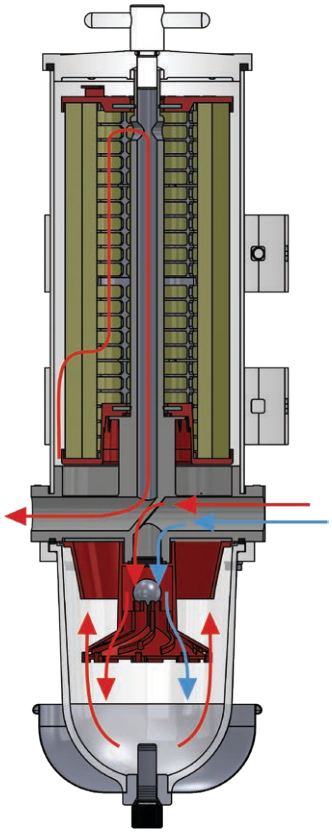

Modulsystem for effektiv filtrering

VETUS centrifugal filtre har maksimal kapacitet fra 720 op til 3600 liter / time. Dette modulsystem kan bestilles i kombinationer af 2 til 6 filtre til motorer på op til 5000 hk. Brændstof ind- og udløb kan konfigureres på samme eller modstående sider. Ved fastsættelsen af den påkrævede kapacitet er det altid antaget, at der holdes et filter i reserve. I tilfælde af en 6 filterkonfiguration er, 5 elementer i brug og 1 i reserve.

Bemærk: Alle VETUS centrifugalfiltre opfylder ISO 10088 og ABYC kravene (vedrørende installation i maskinrummet) og kan modstå en brandtest på 2½ minut.

Egenskaber
- Velegnet til alle dieselmotorer op til 5000 hk
- Alle beslag har O-ring forsegling
- Centrifugalfilter er udstyret med en vakuummåler

Multi centrifugalfilter for diesel brændstof

Fås parallelt eller på række

For kapaciteter, mål og tekniske data se tabellen herunder.

Type		75100VTE	79100VTE	83100VTE	87100VTE	91100VTE
Max. kapacitet l/t		720*	1440*	2160*	2880*	3600*
Model		2	3	4	5	6
Tilslutninger		R ¾	R 1	R 1½	R 1½	R 1½
Mål (mm)	Højde	540	540	540	540	540
	Bredde	465	630	788	940	1100
	Dydbe	335	335	335	335	335
Vægt (kg)		12,5	20	27,6	35	41
Reservefilter	30 µm (standard)	2 x 2020VTR	3 x 2020VTR	4x 2020VTR	5 x 2020VTR	6 x 2020VTR
	10 µm (optional)	2 x 2020VTB	3 x 2020VTB	4x 2020VTB	5 x 2020VTB	6 x 2020VTB
Udskiftning af filter		Når vakuummeteret viser mellem -0,2 og 0,38 kg/cm² eller årligt				
Certificeret		Brandsikker iflg. ISO 10088				

* Ved fastsættelsen af den nødvendige kapacitet er det altid antaget, at der holdes et filter i reserve. Når alle filtre er i brug, kan 720 l / t (160 g / hr) lægges til kapaciteten!

Reserveelementer til spin-on og centrifugal filter

VETUS anbefaler til enhver tid at have et ekstra brændstoffilter med ombord. Dette kan gøres ved at skifte filter i et multi-filtersystem eller ved at beholde et reserveelement om bord.

Reserve Spin-on filter type VT3

Leveres med et 10 mikron element som standard. Et element med en filtrering på 30 mikron er også tilgængelig (et filter på 10 mikron vil bortfiltrere mere snavs og vil også blive tilstoppet hurtigere). En 30 mikron element anbefales, når tanken er meget stort, sjældent fyldt eller det anvendte brændsel er af dårlig kvalitet.
På 10 mikron filter, er teksten trykt med "BLÅT", og på 30 mikron filter er teksten trykt med "RØDT"

VT3..

Udskiftningselement for Spin-on filter

Type	Beskrivelse	Filter	Spin-on filtre
VT33EB	Filter udskiftningselement	10 micron	330VTEB, 330VTEPB, 75330VTEB
VT34EB	Filter udskiftningselement	10 micron	340VTEB, 340VTEPB, 75340VTEB
VT35EB	Filter udskiftningselement	10 micron	350VTEB, 350VTEPB, 75350VTEB
VT33ER	Filter udskiftningselement	30 micron	330VTEB, 330VTEPB, 75330VTEB
VT34ER	Filter udskiftningselement	30 micron	340VTEB, 340VTEPB, 75340VTEB
VT35ER	Filter udskiftningselement	30 micron	350VTEB, 350VTEPB, 75350VTEB

Reserveelement for centrifugalfilter type 2020VT

Leveres med et 30 mikron element som standard. Fås også i 10 mikron.

Bemærk: 10 mikron filteret har et endedæksel i blåt og 30 mikron har et endedæksel i rødt. Bare vælg den produktkode, der slutter med en R (rød), eller et B (blå) for det rigtige reserveelement.

Dette gælder også for ældre VETUS filter. Disse er stadig til rådighed og kan bestilles med koden på det eksisterende filterelement, der skal erstattes.

2020VTR

Fås også i blå (10 micron).

Udskiftningselement for centrifugal filter

Type	Beskrivelse	Filter	Max. l/h
2020VTB	Filter udskiftningselement	10 micron	720
2020VTR	Filter udskiftningselement	30 micron	720

Tilslutningssæt til brændstoffilter

VETUS enkelte “Spin-on“ brændstoffilter er standard udstyret med Ø 10 mm lige slangestuds. I nogle situationer kan andre ønskes, derfor tilbyder vi Ø 10 mm tilslutning med en 90° studs, samt lige og vinklet Ø 8 mm studs.

De dobbelte “spin-on” filter har et R½ udvendigt gevind tilslutning. For disse filter er både lige og vinklede tilslutninger af Ø 8 og 10 mm tilgængelige.

Type	Egnet til	Slange Ø (mm)	Model	Gevind
FFS0800	Enkelte spin-on filter type 330VTE(P)B, 340VTE(P)B og 350VTE(P)B	8	Lige	M16 x 1.5 han
FFS0890		8	90° Vinklet	M16 x 1.5 han
FFS1000		10	Lige	M16 x 1.5 han
FFS1090		10	90° Vinklet	M16 x 1.5 han
FFS1300		13	Lige	M16 x 1.5 han
FFS1390		13	90° Vinklet	M16 x 1.5 han
FFD0800	Dobbelte spin-on filtre type 75330VTEB, 75340VTEB og 75350VTEB	8	Lige	G1/2 hun
FFD0890		8	90° Vinklet	G1/2 hun
FFD1000		10	Lige	G1/2 hun
FFD1090		10	90° Vinklet	G1/2 hun

FFS0890

FFD0800

FFD0890

Benzin/diesel filter

Type WS

Filter til både benzin og diesel

Type WS180 og WS720 overholder brandmodstandsevne testen i henhold til ISO10088. Disse filter skal monteres i lodret stilling så tæt på brændstoftanken som muligt.

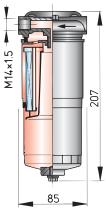

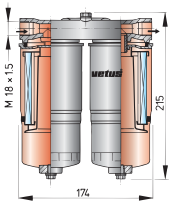

Type		WS180	WS720
Max. kapacitet i l/t		180	720
Anbefalet ydelse l/t		110	440
Tilslutning	Gevind	M14 x 1.5	M18 x 1.5
	Fittings	8 mm slange	15 mm kompression fittings
Mål (mm)	Højde	207	215
	Bredde	85	174
	Dybde	85	85
Vægt (kg)		0.7	1.5
Reservefilter	40 µm	WS180FE	2 x WS180FE
Udskiftning af filter		Efter 200 driftstimer eller årligt	
Certificeret		Brandsikker iflg. ISO 10088	

Petroleum/benzin filter

Designet til brug med udenbordsmotorer

Type 320VTNEB (Spin-on)

Type 320VTNEB er designet til brug med påhængsmotorer, men kan også anvendes som et forfilter for indenbordsmotorer. Det passer til benzinmotorer med et maksimum på 500 hk.

320VTNEB

Type		320VTNEB
Max. kapacitet i l/t		120
Slangetilslutning (mm)		10
Mål (mm)	Højde	197
	Bredde	116
	Dybde	116
Vægt (kg)		1.3
Reservefilter	10 µm	VTN32EB
Udskiftning af filter		Efter 200 driftstimer eller mindst én gang om året
Certificeret		Brandsikker iflg. ISO 10088

Brændstofrenser (Fuel Polisher)

NYHED!

Smart Dieselvedligeholdelse - Forhindrer opbygning af skadelige stoffer

Det nye VETUS Brændstofrenser system er udviklet til at opretholde brændstof kvaliteten, øge pålideligheden af brændstofsystemet og sikre, at din motor kører problemfrit. Designet til at opretholde brændstof kvaliteten, forhindrer dette intelligente system opbygning af skadelige stoffer som vand, bakterier og skimmel. Ved automatisk at cirkulere brændstoffet med faste intervaller fjerner Brændstofrenser aktivt forurenende stoffer, før de kan forårsage skade - hvilket eliminerer behovet for tilsætningsstoffer.

Udstyret med sensorer og et højtydende, hydrofobt filtreringssystem leverer det feedback i realtid og fungerer gennem en programmerbar kontrolenhed. Denne proaktive tilgang forlænger ikke kun levetiden for dine brændstofsystemkomponenter, men reducerer også dyre vedligeholdelsesomkostninger og forhindrer driftsstop.

Specifikationer
- **Avanceret filtrering:** Specialdesignet filter adskiller både emulgeret og stående vand
- **Smart overvågning:** Indbyggede sensorer giver system indsigt i realtid
- **Programmerbar kontrol:** Intelligent enhed med tilpasselige brændstof cyklus
- **Forlænget komponentlevetid:** Hjælper med at bevare filtre og reducere slid på systemdele
- **Omkostningseffektiv:** Minimerer behovet for professionel tankrensning og reducerer vedligeholdelsesomkostninger

FPS12

Type	Flow rate	Spænding (DC)
FPS12	3L/min.	12V og 24V

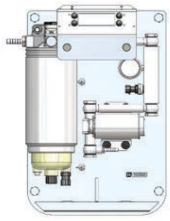

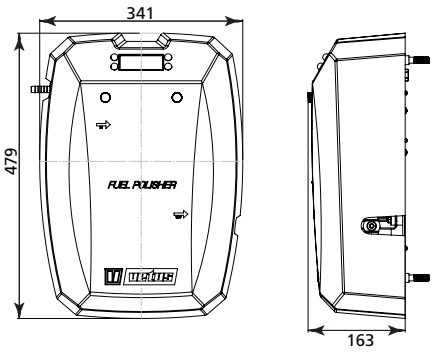

Brændstof splash-stop

Overfyldt brændstof- eller skumsamler

Brændstof Splash-stop er tilsluttet lige under dæksgennemføring på dækket for at sikre, at overstrømmende brændstof eller skum ikke kan flyde ind på dækket, hvilket tilsmudser dit dæk og forurener vandet.

Type FS

VETUS Splash-Stop model FS er direkte forbundet til en dæksgennemføring (1) som har en diameter på 38 eller 51 mm (ekstraudstyr), og med en reservoir med en kapacitet på ca. 2 liter (2). Denne forbindelse tjener som den nødvendige tankventilation. Udluftningsslange til ydersiden, skal installeres som vist ved (3) med et antilugt filter type NSFD. FS leveres med tilslutninger til Ø 38 mm eller til Ø 51 mm brændstofpåfyldningsslange (4).

FS

FS3816
- Dæksgennemføring Ø 38 mm
- Påfyldningsstuds Ø 38/51 mm
- Udluftningstilslutning Ø16 mm

FS5116
- Dæksgennemføring Ø 51 mm
- Påfyldningsstuds Ø 38/51 mm
- Udluftningstilslutning Ø16 mm

FS5125
- Dæksgennemføring Ø 51 mm
- Påfyldningsstuds Ø 51 mm
- Udluftningstilslutning Ø 25 mm

Bemærk: Må kun anvendes uden for motorrummet!

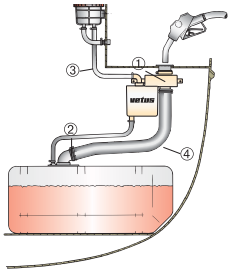

Type	L x W x H (mm)	Slange Ø (mm)	Udluftning (mm)	Dæks-gennemføring Ø
FS3816	250 x 120 x 215	38 / 51	16	38
FS5116	250 x 120 x 215	38 / 51	16	51
FS5125	250 x 120 x 215	51	25	51

Brændstof splash-stop

Type FSA

Brændstof Splash-stop er monteret lige under dæksgennemføringen for at sikre, at overløbende brændstof eller skum ikke kan oversvømme dækket. Det overskydende diesel * eller benzin opsamles i en parallel slange, der fungerer som et reservoir, der returnerer brændstoffet tilbage i tanken.
Kapaciteten af reservoiret bestemmes af længden og diameteren af slangen (se 3 typer nedenfor). Vælg altid den største reservoir mulighed, men højst 2,2 liter. Huset og slangetilslutningen er fremstillet i eloxeret aluminium. Påfyldnings- og ventilationsslanger, spændebånd og en matchende dæksgennemføring skal bestilles særskilt. Fuel Splash-Stop opfylder ISO 10088 og ABYC kravene.

FSA3816
- Egnet til Ø 38 mm slange og 16 mm udluftningsslange.
- Kapaciteten på Ø 38 mm slange er 1,1 ltr pr/ mtr.

FSA5116
- Velegnet til Ø 51 mm slange og 16 mm udluftningsslange
- Kapaciteten på Ø 51 mm slange er 2 ltr pr/ mtr.

FSA5119
- Passer til Ø 51 mm slange og 19 mm udluftningsslange.
- Kapaciteten på Ø 51 mm slange er 2 ltr pr/ mtr.

FSA

Type	L x W x H (mm)	Slange Ø (mm)	Udluftning Ø (mm)	Kapacitet (litr p/mtr)
FSA3816	146 x 86 x 121	38	16	1,1
FSA5116	146 x 86 x 121	51	16	2
FSA5119	146 x 86 x 121	51	19	2

***Bemærk:** Et antilugt filter (type NSFD) kan monteres i tankens udluftningslinje for at forhindre ubehagelige lugte. Hvis filteret er placeret godt over dæksgennemføringen kan udluftningsslangen slutte under dækniveau, hvis det kræves.
For at forhindre dyrt brændstoftyveri, anbefaler vi at placere en FUELSAFE (se side 170) i Splash-stop, eller i den påfyldningsslange.

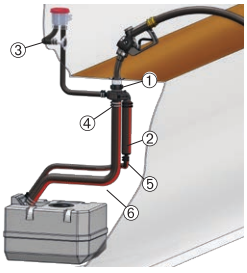

1. Dæksgennemføring
2. Reservoir/overløbsslange og udluftningsslange
3. Tankudluftningmedantilugtfilter type NSFD
4. Splash-Stop
5. Slangetilslutning
6. Påfyldningsslange

Faste tanke til dieselbrændstof

Tank med tilslutninger type FTANKA/B

Designet til dieselbrændstof

Denne serie af faste VETUS tanke er fremstillet af polyethylen med høj kvalitet.
Placeringen af en SAE flange tanksensor er indstøbt (undtagen FTANK25) sammen med 5 blinde bolthuller. Tanksensoren skal bestilles separat.
Tankene er i overensstemmelse med ISO 21487 standarden.

FTANK..A FTANK..B

Hver tank er forsynet med følgende tilslutninger
- Fast slangestuds Ø 38 mm (Ø 51 mm for FTANK25) til fyldning og 16 mm for udluftning
- Roterende slangestuds Ø 8 mm (type A + FTANK25) eller 10 mm (type B) med sugerør
- Roterende slangestuds Ø 8 mm (type A + FTANK25) eller 10 mm (type B) til brændstof-retur

Type	Egnet til	Kapacitet (L)
FTANK25	Syntetisk diesel brændstoftank	25
FTANK40A	Syntetisk diesel brændstoftank	40
FTANK60A	Syntetisk diesel brændstoftank	60
FTANK80A	Syntetisk diesel brændstoftank	80
FTANK40B	Syntetisk diesel brændstoftank	40
FTANK60B	Syntetisk diesel brændstoftank	60
FTANK80B	Syntetisk diesel brændstoftank	80

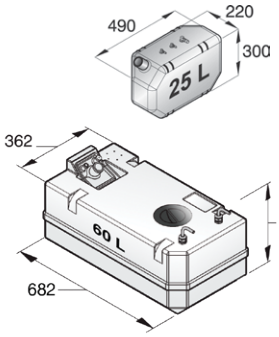

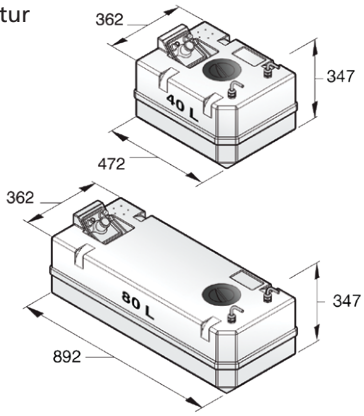

Mål: plus eller minus 2%. Højdemål incl. tilslutninger.

Faste tanke til dieselbrændstof

ATANK-serien

Alsidig og holdbar

ATANK er en stærk, multifunktionel tank designet til at indeholde dieselolie, spildevand (både sort og gråt) eller ferskvand. Den er fremstillet af tyk, lugttæt, højkvalitets polyethylen, hvilket gør den mere modstandsdygtig over for tryk. I modsætning til metaltanke ruster den ikke og producerer mindre kondens. Du kan installere et inspektionslåg og fittings hvor som helst (sælges separat). Etiketter til forskellige væsketyper, såsom dieselolie, medfølger.

Specifikationer
- Fås i 42, 61, 88, 110, 137, 170, 215, 335 og 390 liter
- Lyseblå, semitransparent polyethylen
- Holdbar: Tykvægget konstruktion
- Korrosionsbestandig: Ideel til langvarig brug i hårde miljøer
- Multifunktionel: Velegnet til dieselolie, spildevand (sortvand og gråvand) og ferskvand
- Fleksibel installation: Fittings kan placeres, hvor det er nødvendigt

Nogle ATANK-modeller har et integreret skvulpeskot, som reducerer væskebevægelser inde i tanken under sejlads. Det forbedrer stabilitet og mindsker støj.

Type	Velegnet til	Kapacitet (L)	Godstykkelse (mm)	Skot integreret	Farve
ATANK042	Diesel (spildevand eller ferskvand)	42	5		Lyseblå semitransparent
ATANK061	Diesel (spildevand eller ferskvand)	61	5		Lyseblå semitransparent
ATANK088	Diesel (spildevand eller ferskvand)	88	6	✓	Lyseblå semitransparent
ATANK110	Diesel (spildevand eller ferskvand)	110	6		Lyseblå semitransparent
ATANK137	Diesel (spildevand eller ferskvand)	137	6	✓	Lyseblå semitransparent
ATANK170	Diesel (spildevand eller ferskvand)	170	6,5	✓	Lyseblå semitransparent
ATANK215	Diesel (spildevand eller ferskvand)	215	6,5	✓	Lyseblå semitransparent
ATANK335	Diesel (spildevand eller ferskvand)	335	7	✓	Lyseblå semitransparent
ATANK390	Diesel (spildevand eller ferskvand)	390	7	✓	Lyseblå semitransparent

Mål: plus eller minus 2%

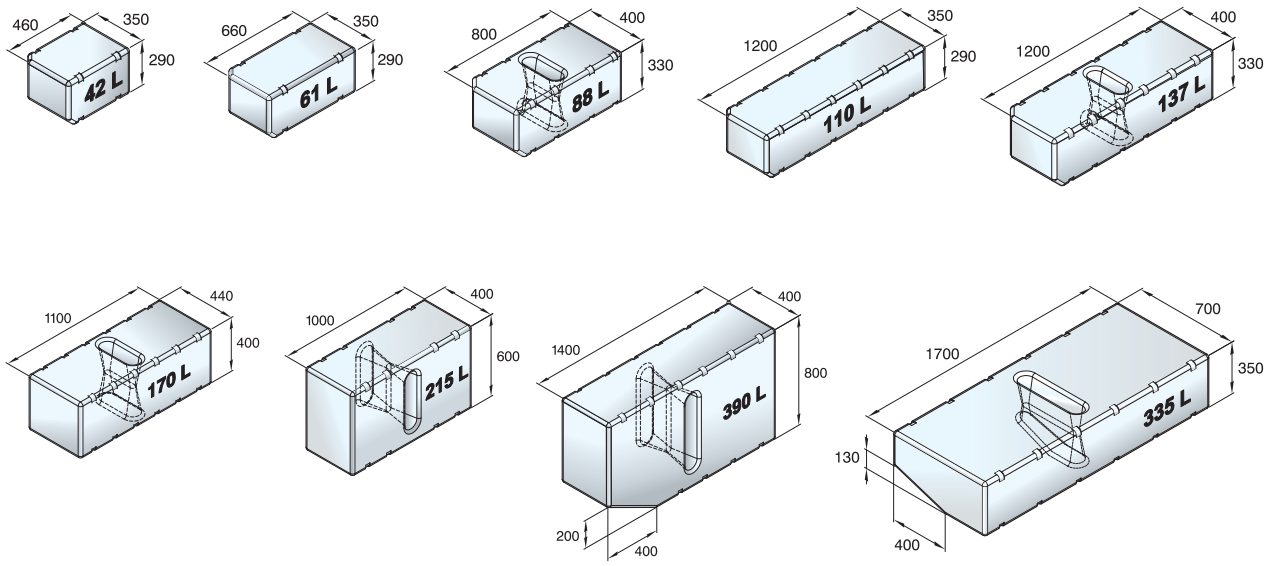

Faste tanke til dieselbrændstof

Stive universaltanke til dieselbrændstof - APT-serien

Diesel, ferskvand eller spildevand: denne tank kan klare det

APT-tankene er designet til at opbevare dieselbrændstof, ferskvand og spildevand. De er fremstillet af højkvalitets polyethylen med et antibakterielt tilsætningsstof. Alle tanke leveres med et stort inspektionslåg og er forberedt til ILTCONF38 forbindelsessættet. En 38 mm slangesamling i bunden kan bores op til sammenkobling eller dræning.

Specifikationer

- Fås i 50, 75, 100, 150, 200 og 275 liter
- Fremstillet af polyethylen i høj kvalitet med antibakterielt tilsætningsstof
- Velegnet til dieselbrændstof, ferskvand eller spildevand
- Stort inspektionslåg (velegnet diameter ca. 130 mm) for at opfylde ISO 21487 (standard for brændstoftanke)
- Ø 38 mm bundtilslutning (kan bores op efter behov) til sammenkobling af flere tanke, eller til aftapning
- Klar til ILTCONF38 forbindelsessæt
- Let at rengøre og inspicere takket være bred adgangsåbning
- Stærk og holdbar til langvarig maritim brug takket være design og godstykkelse
- Tydelig identifikation: Leveres med etiketter til alle indholdstyper

Type	Tankkapacitet (L)	Maks. tanktryk (bar)	Godstykkelse (mm)	Tilslutning (mm)	Farve
APT050	50	0,3	8	Ø 38 mm bundudløb*, klar til ILTCONF38	Lyseblå semitransparent
APT075	75	0,3	8	Ø 38 mm bundudløb*, klar til ILTCONF38	Lyseblå semitransparent
APT100	100	0,3	8	Ø 38 mm bundudløb*, klar til ILTCONF38	Lyseblå semitransparent
APT150	150	0,3	8	Ø 38 mm bundudløb*, klar til ILTCONF38	Lyseblå semitransparent
APT200	200	0,3	8	Ø 38 mm bundudløb*, klar til ILTCONF38	Lyseblå semitransparent
APT275	275	0,3	8	Ø 38 mm bundudløb*, klar til ILTCONF38	Lyseblå semitransparent

* kan om nødvendigt bores op.

Anbefalet tilbehør - VTSTRAP surringsstropper & WRILT lågåbner

For en sikker montering af din APT-tank anbefaler vi VTSTRAP surringsstropsæt. Et sæt indeholder to stropper, hver 3 meter lang og 25 mm bred.

For nem og problemfri håndtering af låget anbefaler vi WRILT-åbneren (se side 168).

ILTCONF38 (Brændstofsystemer)

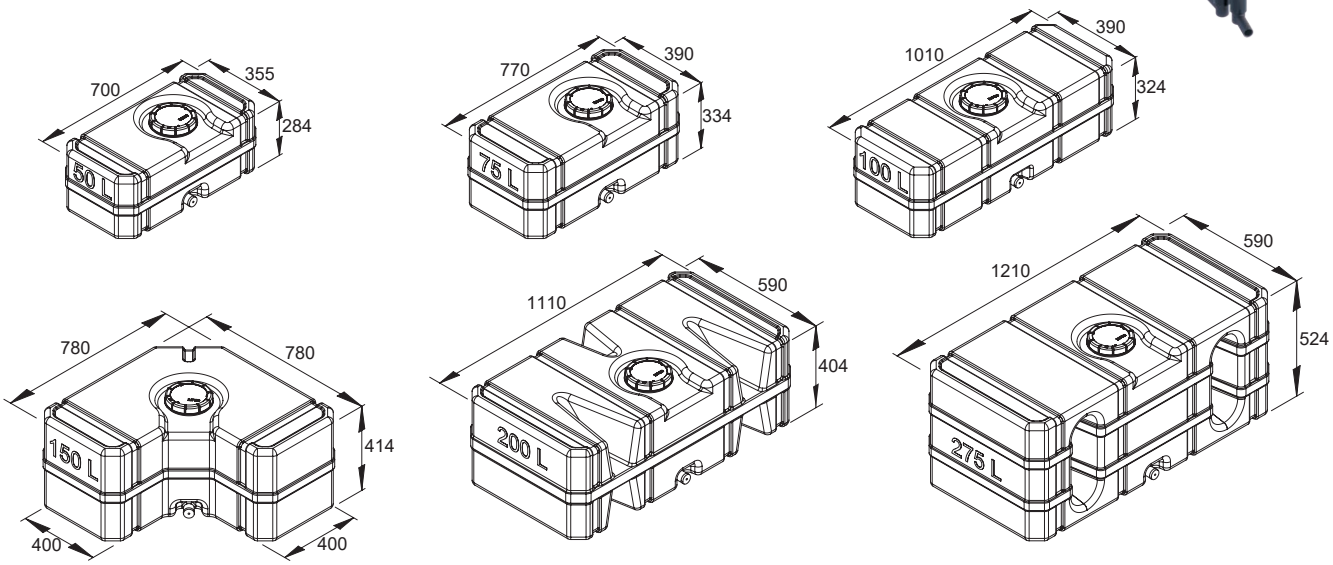

Tilslutningssæt for faste tanke

Type FTL....B

Sparer betragtelig monteringstid

Dette tilslutningskit har et eloxeret, saltvandsbestandig aluminiumslåg med en flange til niveausensor og en gummipakning som spændes meget nemt med kun 3 bolte, der komprimerer en gummipakning der sikrer en perfekt forsegling. Sættet indeholder alle de nødvendige forbindelser, kun et enkelt hul med en diameter på 114 mm skal skæres i toppen af brændstoftanken. Dette tilslutningskit er også velegnet til plast, metal eller glasfiber diesel eller benzin brændstoftanke.

Følgende tilslutninger er monteret
- Slangestudser til påfyldning Ø 38 eller 51 mm og en 16 mm udluftnings tilslutning
- Brændstof sugerør efter valgt model
  - Ø 8 mm, max. tankdybde 440 mm
  - Ø 10 mm, max. tankdybde 850 mm
  - Ø 15 mm, max. tankdybde 970 mm
- Brændstof retur for Ø 8, 10 eller 15 mm slange
- Monteringsflange til tankniveausensorer (forbindelsen er velegnet til sensorer med en 5-hul SAE flange)
- Lednings tilslutning 6,3 mm til jord
- 2 monteringsstropper til at fastgøre tanken

FTL38..B FTL51..B

Type	Påfyldning (mm)	Fremløb/Retur Ø (mm)	Udluftning (mm)
FTL3808B	38	8	16
FTL3810B	38	10	16
FTL3815B	38	15	16

Type	Påfyldning (mm)	Fremløb/Retur Ø (mm)	Udluftning (mm)
FTL5108B	51	8	16
FTL5110B	51	10	16
FTL5115B	51	15	16

VTSTRAP

Monteringsstropper/suringer med VETUS logo.

Type	Beskrivelse
VTSTRAP	Monteringsstropper, 2stk 3 m x 25 mm med VETUS logo

VTSTRAP

Type FTLDB

Til installation af dobbelttanke

Med dette sammenkoblingskit kan 2 VETUS brændstoftanke forbindes. Låget af dette sæt har 2 tilslutninger på 16 mm for tankudluftning. 2 messing gennemføringer (G3/4) og en samkobling leveres til at forbinde tankene.
Inklusive 2 monteringsstropper til at fastgøre tankene.

Type	Beskrivelse
FTLDB	Forbindelseskit for 2 tanke
VSAW114	Ø 114 mm hulsav for plastic, glasfiber eller rustfrit stål

FTLDB

Alt-i-én tankløsning: VETUS ILT-systemet!

Et inspektionsdæksel i alle tanke er afgørende og er et obligatorisk krav til brændstoftanke*, så et kompatibelt og alsidigt system er den ideelle løsning.

Let at installere og sikrer en perfekt tætning, VETUS ILT tankinspektions- og tilslutningssystemet opfylder alle formål og er velegnet til ferskvand, spildevand og brændstoftanke, uanset om det er plastik, G.R.P. eller metal.

ILT-tanksystemet opfylder alle obligatoriske regler på verdensplan, inklusive den påkrævede størrelse på inspektionsdækslet, som angivet i ABYC H-33.10.3. Derudover sætter vores kunder pris på tidsbesparelse, nem installation og forebyggelse af utætheder.

VETUS' råd er at installere så mange inspektionslåg som nødvendigt for at kontrollere, skylle og rengøre tanken grundigt, som en del af en årlig vedligeholdelsesplan. Da bakterievæksten øges eksponentielt med tiden, er regelmæssig forebyggende servicering nøglen til at sikre, at disse kritiske systemer forbliver pålidelige.

Det unikke klemmedesign letter hurtig installation, nem åbning, enkel inspektion og rengøring af tanken. Selv efter at have været lukket i lang tid, åbner låget let. Derudover, afhængigt af hvordan tanken er placeret, er det endda muligt at inspicere indersiden af tanken uden at afmontere slangerne fra tilslutningsstudserne, hvilket resulterer i reduceret vedligeholdelsestid og evt. potentielle arbejdsomkostninger.

Inspektionsdækslet har en kontraflange og en gummitætning, som indsættes i et Ø 159 mm hul i tanken. For at lave hullet anbefaler vi at bruge VETUS hulsav VSAW159, som fås separat til en meget attraktiv pris. Det eneste krav er at spænde de 4 medfølgende bolte, som komprimerer gummipakningen for at sikre perfekt tætning. "Clamp and Seal"-designet forenkler installationen. At bore et Ø 159 mm hul er den sværeste opgave. Hvis du følger de klare installationstrin, garanterer vi, at installationerne er stærke og lækagefri. Dækslet leveres med præinstallerede tilslutninger til de mest almindelige brugssituationer. Ekstra tilbehør medfølger i sættet.

*ISO 21487 Lille fartøj - Permanent installerede brændstofsystemer: Denne ISO-standard kræver et 120 mm inspektionsdæksel på din brændstoftank. Dette er ikke kun reguleret ved lov, men også et fornuftigt i betragtning af de problemer, som mulig brændstofforurening kan forårsage.

Denne obligatoriske standard for brændstoftanke inkluderer en streng brandtest, som ILT120B (for diesel) og ILT120X (for diesel og benzin) bestod med lethed. Dette er en unik kvalitet, da VETUS er den eneste virksomhed med et certifikat for en selvstændig ILT120 (B & X) enhed.

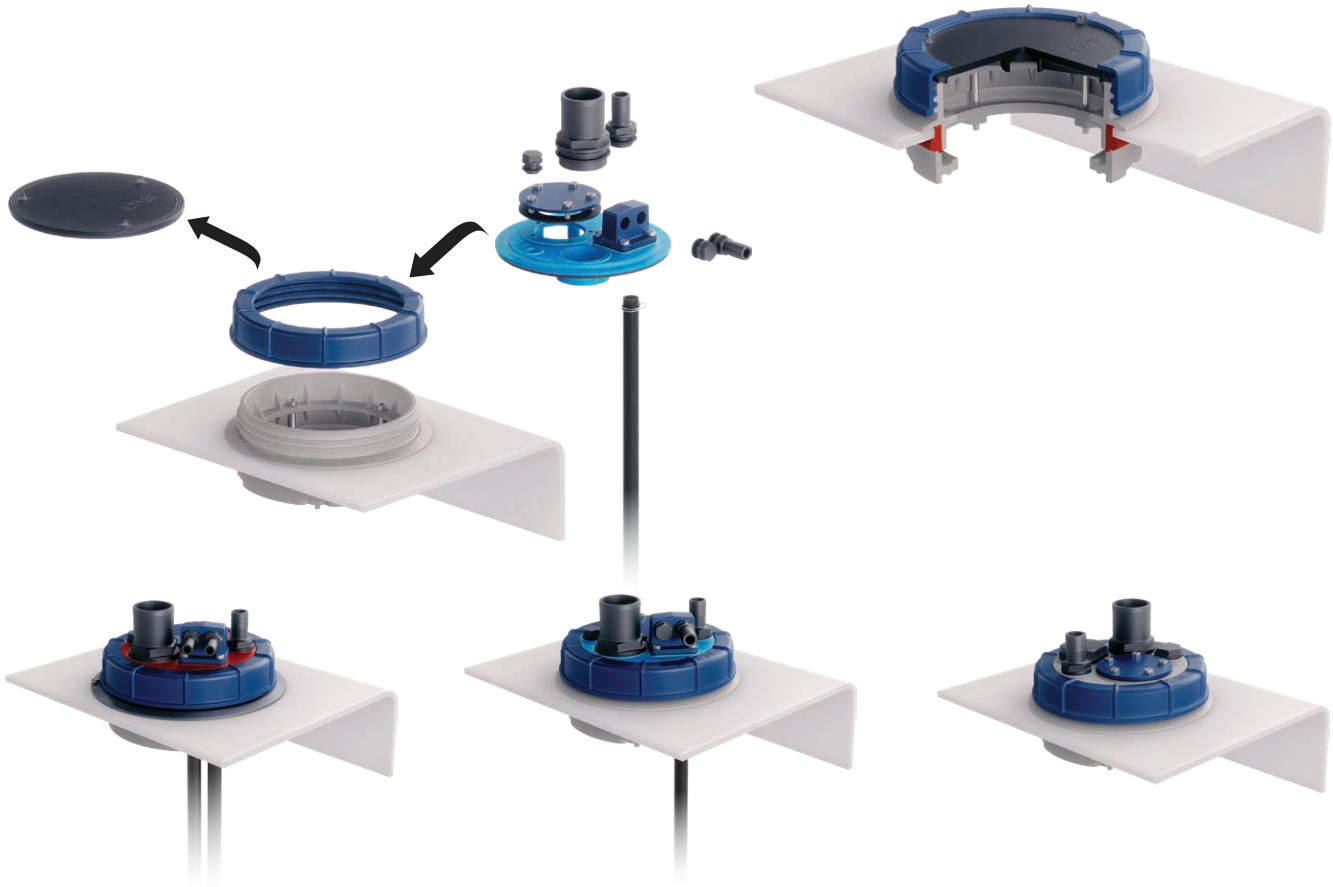

ILT120B / ILT120X + ILTCONF38

ILT120PH / ILT120PL + ILTCOND

ILT120PH / ILT120PL + ILTCONW

Tilslutningssæt for faste tanke

Universalt inspektionsdæksel til tank type ILT120B og ILT120X

Innovativt inspektionsdæksel i robust design

ILT120B

ILT120X

VETUS ILT er et innovativt inspektionsdæksel, som letter åbning, inspektion og rengøring af tanken, selv efter at have været lukket i lang tid. ILT120 fås i to ISO-godkendte modeller: ILT120B og ILT120X. Ved at forbedre designet på låget og forstærke
materialet med glasfiber, opfylder de nu ISO 21487-standarderne ud over ISO 10088, som den tidligere model allerede har opfyldt.

ISO 10088 Fritidsbåde - Permanent installerede brændstofsystemer
Denne ISO-standard kræver et 120 mm inspektionsdæksel på din brændstoftank. Dette er ikke kun reguleret ved lov, men også en fornuftigt anordning, i betragtning af de problemer, som mulig forurening af brændstof kan forårsage.

ISO 21.487 Fritidsbåde - Permanent installerede benzin og diesel brændstoftanke
Denne obligatoriske standard for brændstoftanke inkluderer en streng/stringent brandtest, som ILT120B og ILT120X med lethed bestod! En unik præstation, da vi er det eneste selskab med et certifikat for en enkeltstående ILT120 (B & X) enhed.

Kunder, der bruger vores certificerede VETUS-tanke sammen med et af disse inspektionsdæksler, vil have et øjeblikkeligt godkendt system, selv når de anvendes i indbyggede metaltanke.

Begge inspektionsdæksler har en modflange og en gummitætning, der indsættes i et Ø 159 mm hul i tanken. Alt, hvad der skal gøres, er at stramme de fire medfølgende bolte, som komprimerer gummitætningen for at sikre perfekt tætning.
Designet "klemme og tætning" forenkler installationen og gør boringen af et Ø 159 mm hul til den sværeste del af installationen!
Den sorte blindplade kan udskiftes med tilslutningssæt ILTCONF38.

ILT120B
Velegnet til diesel (> 10% bio), ferskvand og spildevandstanke
- Indvendig blænde: Ø 120 mm - Udskæringsmål: Ø 159 mm
- Velegnet til G.R.P.-, rustfri stål- og plasttanke med forskellige vægtykkelser
- En hulsav fås separat. Artikel kode: VSAW159

ILT120X
Velegnet til bezin eller diesel brændstoftanke (> 10% bio)
- Viton pakningssæt til brug med benzin eller diesel (> 10% bio)
- Indvendig blænde: Ø 120 mm - Udskæringsmål: Ø 159 mm
- Velegnet til G.R.P.-, rustfri stål- og plasttanke med forskellige vægtykkelser
- En hulsav fås separat. Artikel kode: VSAW159

ILTCONF38

Brændstof tilslutningssæt type ILTCONF38

Dette brændstof tilslutningssæt vil passe til alle brændstof relaterede forbindelser
- Ø 38 mm Brændstofpåfyldning
- Ø 8/10 mm Sugerørstilslutning
- Ø 8/10 mm Returtilslutning
- Udluftning Ø 16 mm
- 5 huls SAE flange for niveausensor
- Ø 8 mm sugestuds til dieselfyr

WRILT - ILT låg/Dæksel åbner værktøj

For at gøre åbning og lukning af ILT-låg let og problemfri i trange rum, har vi udviklet WRILT.

WRILT

Type	Beskrivelse	Diameter (mm)	Diameter hul (mm)
ILT120B	Inspektionsdæksel med modflange (ISO 10088 og i overensstemmelse med ISO 21.487)	120	159
ILT120X	Inspektionsdæksel med modflange og Viton ring (egnet til benzin og diesel (> 10% bio)). (ISO 10088 og i overnesstemmelse med ISO 21487)	120	159
VSAW159	Ø 159 mm hulsav til plastic, G.R.P. Eller rustfrit stål tanke		159
ILTCONF38	Brændstoftilslutningssæt		
ILTCON90	Ø 38 mm 90 graders påfyldningsvinkel til ILTCONF38		
WRILT	Værktøj til ILT120		

Antilugt filter

Antilugt filter for dieseltanke type NSFD/S

Udviklet til at forhindre udslip af diesellugt

Med disse filter kan diesellugten ikke længere undslippe gennem udluftningslangen, som er nødvendig for alle brændstoftanke i både. Antilugt filter er nemme at installere og indeholder aktivt kul materiale til at absorbere lugte. For at undgå dieselolie og frost kommer ind i filterhuset og dets element, er det nødvendigt at monterer et Splash-Stop (side 163). Et VETUS antilugt filter bør ikke anvendes til benzin.

NSF..D NSF16DS

Tekniske data
- Model NSFD: l 148 x b 150 x h 162 mm
- Egnet til Ø 16, 19 eller 25 mm tilslutning
- Model NSFDS: l 107 x b 111 x h 111 mm
- Kun for Ø 16 mm udluftningsslange

Venligst bemærk
Filterelementet kan udskiftes. Udskiftning kan ske med traditionelle carbonfilter eller med den forbedrede løsning: Double Action No-Air Filter-beholderen. Det bør fornyes en gang om året

Type	Beskrivelse	L x W x H (mm)	Slange Ø (mm)
NSF16D	Stort antilugt filter	148 x 150 x 162	16
NSF19D	Stort antilugt filter	148 x 150 x 162	19
NSF25D	Stort antilugt filter	148 x 150 x 162	25
NSF16DS	Lille antilugt filter	107 x 111 x 111	16
NSF16FES	Reserveelement for små antilugt filter		
NSF16FE	Reserveelement for store antilugt filter		

Antilugt filterelement type NSFCAN

Revolutionerende dobbeltfunktion

Type NSFCAN er en fyldt dåse med en afmålt mængde af aktivt kul og særligt gel granulat. Kombinationen af gel granuler og aktivt kul giver en perfekt dobbelt funktion. Traditionelle kulfilter mister ofte effektivitet på grund af fugt og kondens.Gel granulatet i dette nye filter absorberer fugtigheden som forårsager tab af effektivitet og sikrer samtidig signifikant mindre luftbåren fugt i brændstoftanken.

NSFCAN NSFCANS

Tekniske data
- Velegnet til nye og eksisterende VETUS no-lugt filter type NSFD
- Transparent låg, så du nemt kan se, når den særlige gel er mættet og udskiftning af beholderen er nødvendig
- Filtrene reducerer risikoen for mug og "dieselpest 'i tanken (fugt i dieselolie kan være en perfekt grobund for mug og bakterier)
- Den mindre udgave typen NSFCANS kan bruges med antilugt filter NSF16DS

Type	Beskrivelse
NSFCAN	Dobbeltfunktionsfilter for type NSF_D filtre
NSFCANS	Dobbeltfunktionsfilter for type NSF_DS filters

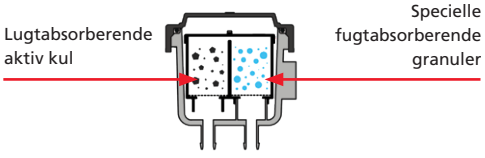

Tilbehør

Hulsav type VSAW

Type	Beskrivelse
VSAW114	Ø 114 mm hulsav for plastic, glasfiber eller rustfrit stål
VSAW159	Ø 159 mm hulsav for plastic, glasfiber eller rustfrit stål

VSAW114

VSAW159

FUELSAFE

Stop tyveri af brændstof fra din brændstoftank

FUELSAFE er lavet af benzin og diesel modstandsdygtigt syntetisk materiale. Ingen demontering er påkrævet, hvilket gør installationen af denne sikkerhedsanordning meget enkel. Plastemballagens rør kan bruges til at indsætte enheden i det eksisterende (installerede) brændstofsystem.

Tekniske data
- Mål Ø 55 x 72 mm
- Egnet til slanger med indre diameter på Ø 38 mm (1½") og 51 mm (2")

Type	Beskrivelse
FUELSAFE	Brændstoftyveri sikring

FUELSAFE

Brændstof påfyldningsslange type FFHOSE

Ekstremt fleksibel!

Denne type slange, lavet af NBR gummi med spiralformet stålindlæg, er velegnet til benzin og dieselolie. Type FFHOSE opfylder kravene i SAE J 1527 og standarden ISO 7840 skibsbrændstof A1 og er modstandsdygtig over for temperaturer på -30° og op til 100°C.

FFHOSE

Type	Indvendig Ø (mm)	Udvendig Ø (mm)	Vægt (kg/m)	Max. tryk (bar)	Bøjnings-radius (mm)	Hel rulle (m)	HCHDS-spændebånd.	HCS-spændebånd.
FFHOSE38	38	50	1,1	4	76	20	HCHDS047	HCS40
FFHOSE51	51	63	1,5	4	102	20	HCHDS063	HCS60

Type FHA115

Velegnet til benzinbrug på grund af den lave permeabilitet på mindre end 15 gr/m2/24 timer. Foringen er gennemskinnelig nylon til brændstof og gennemtrængnings bestandighed til 100°C. Disse brændstofslanger er med succes udsat for en brandtest i 2,5 minutter.

FHA115

Velegnet til diesel, biodiesel (op til B100), benzin, olie og ethanol.

Opfylder de højeste standarder: ISO 7840 marine fuel A1-15 og ISO 10088, ABYC, CARB, EPA, SAE J 1527 A1-15, NMMA Type Accepted (2618936 og 2618937), USCG A1.

Type	Indvendig Ø (mm)	Udvendig Ø (mm)	Vægt (kg/m)	Max. tryk (bar)	Bøjnings-radius (mm)	Hel rulle (m)	HCS-spændebånd.
FHA11508A	8	16	0,19	7	63,5	76	HCS16
FHA11510A	10	17	0,23	7	63,5	76	HCS16

Tilbehør

Brændstofslange type FUHOSEA

Til transport af benzin og diesel brændstof

FUHOSEA

Indersiden er lavet af NBR gummi og ydersiden er CR gummi. Denne slange kan også anvendes som udluftningsslange. Fås som kvalitet type A1, hvilket betyder, at disse brændstofslanger med succes er blevet underkastet en brandprøvning i 2,5 minutter og har en maksimal permeabilitet på 100 g / m² / 24 time.

Opfylder standarden: ISO 7840 marine fuel A1.

Type	Indvendig Ø (mm)	Udvendig Ø (mm)	Vægt (kg/m)	Max. tryk (bar)	Bøjningsradius (mm)	Hel rulle (m)	HCHDS-spændebånd.	HCS-spændebånd.
FUHOSE05A	5	11	0,13	10	22	30		HCS08
FUHOSE06A	6	13	0,16	10	25	30		HCS12
FUHOSE08A	8	16	0,24	10	30	30		HCS12
FUHOSE10A	10	18	0,28	10	35	30		HCS16
FUHOSE13A	13	22	0,39	10	50	30		HCS20
FUHOSE16A	16	25	0,45	10	60	30		HCS25
FUHOSE19A	19	28	0,52	10	80	30		HCS25
FUHOSE25A	25	35	0,73	10	110	30	HCHDS034	HCS32

Få en komplet oversigt over vores udvalg af slanger se side 466. HCHDS (heavy duty) og HCS spændebånd er lavet af rustfrit stål (AISI 316). Få et komplet overblik over vores udvalg af Spændebånd se side 440.

Ultralyds-niveausensorer

Præcis, kontaktløs tankovervågning

SENSORA SENSORB

VETUS SENSORA og SENSORB er avancerede ultralyds-niveausensorer, der overvåger tankindhold uden bevægelige dele eller direkte kontakt med væsken. Sensorerne kan bruges i diesel- eller benzintanke, vandtanke eller spildevandstanke (sort- og gråt vand) i stort set enhver form og størrelse - op til 120 cm dybe. Maks. tankkapacitet 5000 liter. Perfekte til moderne både og yachts; de tilbyder enkel installation og høj driftssikkerhed. Når de er installeret, kan sensoren kalibreres på stedet ved hjælp af en indbygget LED og en ledning.
Der kræves ingen ekstra værktøj.

Specifikationer

SENSORA - Analog udgangssensor
- Kontaktløs ultralydsmåling for høj pålidelighed
- Kompatibel med alle VETUS analoge tankniveaumålere og WWCP-panel
- Nem kalibrering ombord med LED og kalibreringsledning
- Ideel til diesel- eller benzintanke, vand-, sortvand- og gråvandstanke
- Ikke egnet til brug med metaltanke

Specifikationer

SENSORB - CANbus-sensor
- Benytter RS485 (CANbus-type)
- Designet til integration med det digitale VETUS-display SENSORD
- Kontaktløs, pålidelig og let at kalibrere
- Ideel til avancerede, digitale installationer
- Ikke egnet til brug med metaltanke

Ved at bruge en RS485 kan data sendes over lange afstande uden signaltab, med højere støjimmunitet og mulighed for at tilslutte otte sensorer til ét SENSORD-panel.

Egenskab	SENSORA	SENSORB
Udgangsgrænseflade	Analog	RS485-bus (CANbus)
Spænding	12 / 24 VDC	12 / 24 VDC
Strømforbrug	35 mA	35 mA
Maks. tankdybde	120 cm	120 cm
Nøjagtighed	±5%	±5%
Temperaturområde	-20 °C to +70 °C	-20 °C to +70 °C
Monteringsflange - hul	SAE, 5-hole	SAE, 5-hole
Dimensioner	Ø 77 mm x 23 mm	Ø 77 mm x 23 mm
Kompatibilitet	Analoge målere, WWCP-panel	SENSORD digitalt display
Velegnet til	Brændstof-, vand- og sort-/gråvandstanke	Brændstof-, vand- og sort-/gråvandstanke
Ikke egnet til	Metaltanke	Metaltanke

Ferskvandssystemer

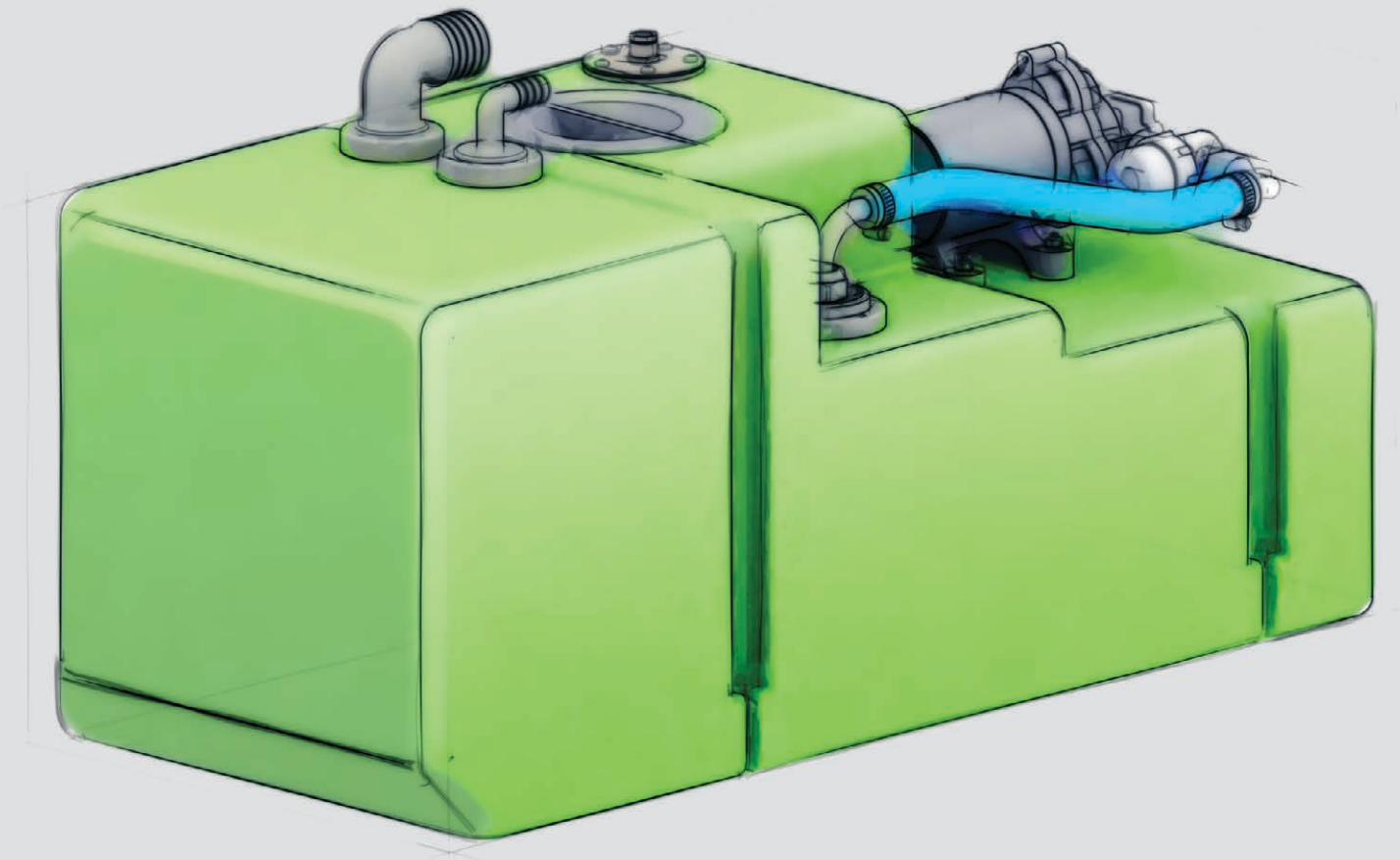

Oversigt over VETUS ferskvandssystem

Faste tanke se side 177 - 180

APT

WTANKC

DWSC

Fleksible tanke se side 181

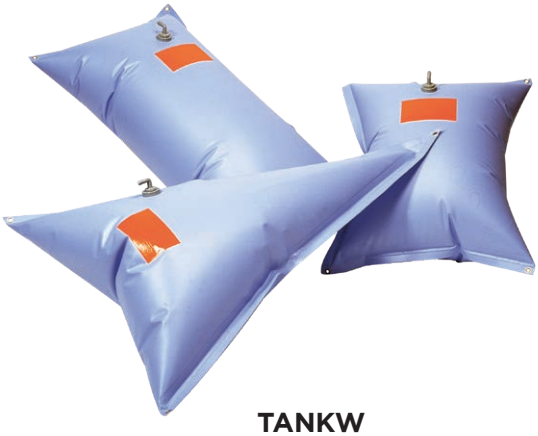

TANKW

Vandvarmere se side 182 - 183

WHT

WHD

Trykvandssystemer

se side 184

PFWS..08

PFWS..19

Trykvandspumper
se side 185

WP

Akkumulator tank
se side 185

EXPAT075

Slanger se side 186 - 189

DWHOSEB

HWHOSE

WTK02

WTIKIT

SENSOR

SENSORA
SENSORB

WTKIT

ILT120

ILTCOND

Tilbehør til varmtvandssystemer se side 190

WTS44513B

WHEL

WHMIXER

Ferskvandssystemer - Sikkert, effektivt og let at installere

Rent ferskvand er afgørende ombord - uanset om du er på weekendtur eller bor ombord på længere sigt. VETUS tilbyder et komplet og modulært ferskvandssystem, der sikrer langvarig vandkvalitet, stille drift og enkel installation. Fra tanke og varmtvandsbeholdere til pumper og tilbehør er hver komponent konstrueret til maritim brug og nem vedligeholdelse.

Hvorfor vælge et VETUS ferskvandssystem?

- Stort udvalg af tanke: Vores tanke fås i både stive og fleksible udgaver, fremstillet af materialer i høj kvalitet, som modstår forurening og lugte
- Nem adgang til rengøring: Store inspektionslåg gør vedligeholdelse af tanken enkel
- Holdbart design: Stiv tank med en godstykkelse på 5 til 8 mm, som kan modstå forholdene ombord
- Komplette systemer: Vælg mellem flere tryksystemer med integrerede pumper
- Elektroniske komponenter fås i flere spændingsvarianter
- Bredt kapacitetsområde: Stive og fleksible tanke fås i forskellige størrelser
- Korrosionsbestandig: Polyethylen af høj kvalitet undgår de problemer, man ser i metaltanke, såsom korrosion

Komponenter i VETUS ferskvandssystemet

Stive tanke

Fremstillet af robust polyethylen i høj kvalitet og fås i mange former og kapaciteter. Designet til holdbarhed og hygiejne.

Klar-til-installation tanke

Forudmonterede enheder, der inkluderer elektrisk pumpe, inspektionslåg, niveausensor og slangetilslutninger.

Fleksible tanke

Ideelle til trange eller uregelmæssige rum; disse tanke er lette og tilpasser sig omgivelserne. Fremstillet i en holdbar, flerlaget konstruktion.

Vandvarmere

Effektiv opvarmning via enten motorkølervarme, elektriske varmelegemer eller endda varmesystemet ombord (WHT-varmtvandsbeholdere). Vores avancerede design opvarmer vandet hurtigere og holder temperaturen længere.

Trykvandssystemer

Sikrer en konstant vand flow, som du kender det fra husinstallationer, takket være integrerede trykbeholdere med membransystemer og pumper.

Tilbehør

Fra kvalitets slanger og niveausensorer til forbindelsessæt og inspektionslåg - VETUS leverer alle nødvendige komponenter til en pålidelig og hygiejnisk ferskvandsforsyning.

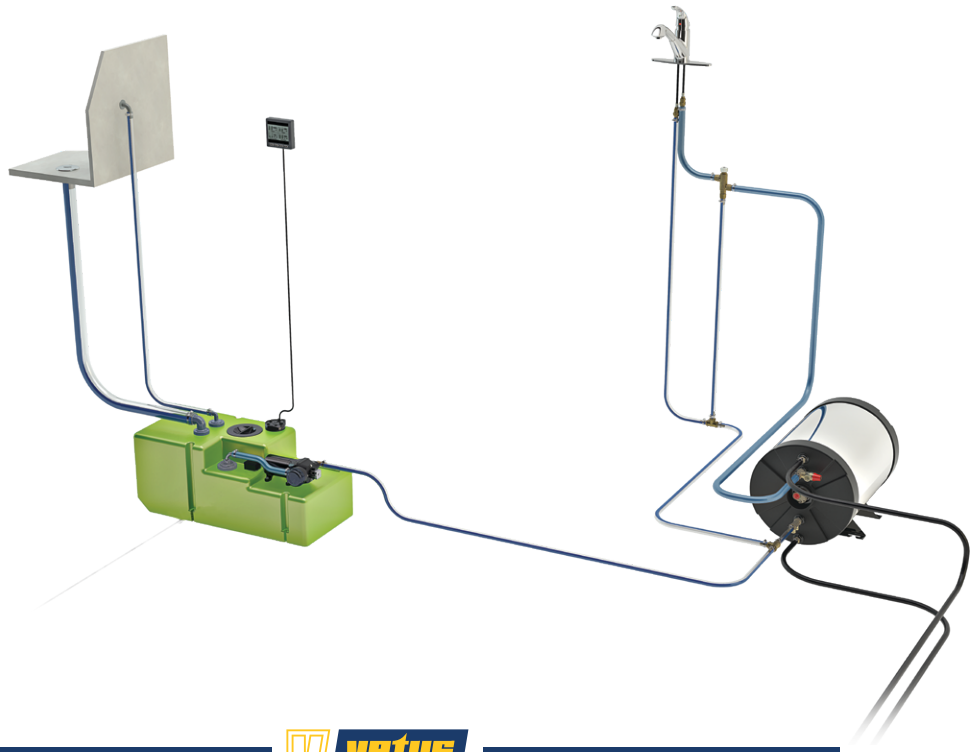

Faste tanke til ferskvand

ATANK-serien

Alsidig og holdbar

ATANK er en stærk, multifunktionel tank, som er designet til at indeholde ferskvand, spildevand (både sort og gråt) eller dieselbrændstof. Den er fremstillet af tykvægget polyethylen i høj kvalitet, hvilket gør den mere modstandsdygtig over for tryk. I modsætning til metaltanke korroderer den ikke og danner mindre kondens. Du kan montere inspektionslåg og fittings, hvor det er nødvendigt (sælges separat). Klistermærker til forskellige indholdstyper, såsom ferskvand, medfølger.

Specifikationer
- Fås i 42, 61, 88, 110, 137, 170, 215, 335 og 390 liter
- Lyseblå, semitransparent polyethylen
- Holdbar: Tykvægget konstruktion
- Korrosionsbestandig: Ideel til langvarig brug i hårde miljøer
- Multifunktionel: Velegnet til ferskvand, spildevand (sort og gråt vand) og dieselbrændstof
- Fleksibel installation: Fittings kan placeres, hvor det er nødvendigt

Nogle ATANK-modeller har en integreret skvulpeskot, som reducerer væskebevægelser inde i tanken under sejlads. Det forbedrer stabilitet og mindsker støj.

ATANK

Type	Velegnet til	Kapacitet (L)	Godstykkelse (mm)	Skot integreret	Farve
ATANK042	Ferskvand (spildevand eller diesel)	42	5		Lyseblå semitransparent
ATANK061	Ferskvand (spildevand eller diesel)	61	5		Lyseblå semitransparent
ATANK088	Ferskvand (spildevand eller diesel)	88	6	✓	Lyseblå semitransparent
ATANK110	Ferskvand (spildevand eller diesel)	110	6		Lyseblå semitransparent
ATANK137	Ferskvand (spildevand eller diesel)	137	6	✓	Lyseblå semitransparent
ATANK170	Ferskvand (spildevand eller diesel)	170	6,5	✓	Lyseblå semitransparent
ATANK215	Ferskvand (spildevand eller diesel)	215	6,5	✓	Lyseblå semitransparent
ATANK335	Ferskvand (spildevand eller diesel)	335	7	✓	Lyseblå semitransparent
ATANK390	Ferskvand (spildevand eller diesel)	390	7	✓	Lyseblå semitransparent

Mål: plus eller minus 2%

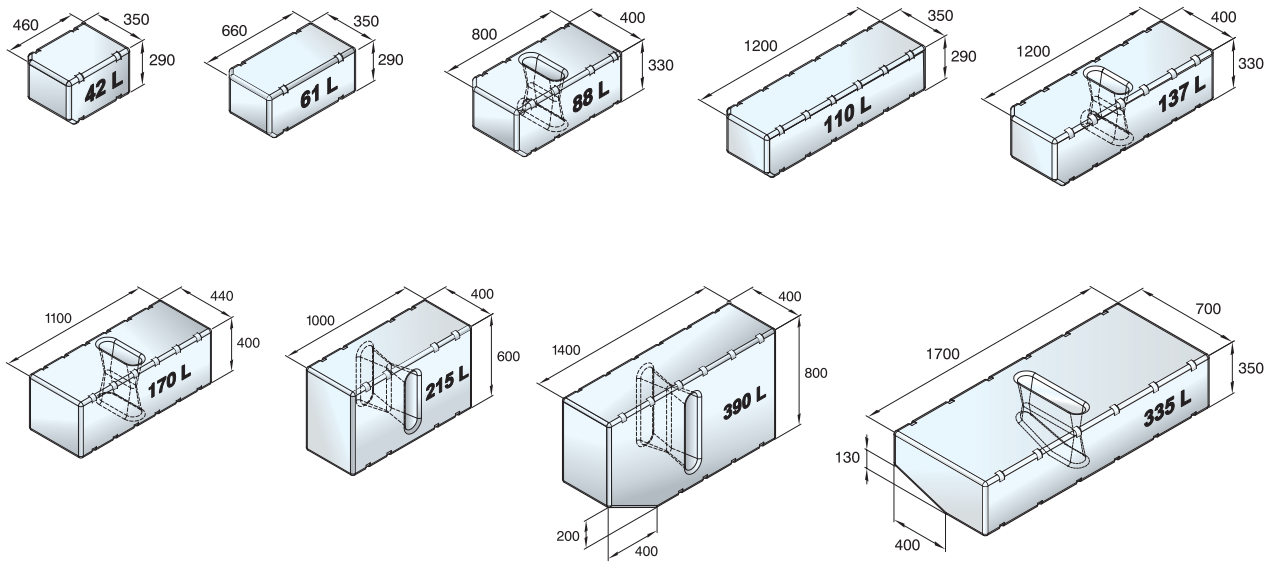

Faste tanke til ferskvand

Stive allround-tanke til ferskvand - APT-serien

Fersk-, grå-, sort vand eller diesel: Denne tank kan klare det

APT-tankene er designet til opbevaring af ferskvand, spildevand og dieselbrændstof. De er fremstillet af polyethylen i høj kvalitet med et antibakterielt tilsætningsstof. Alle tanke leveres med et stort inspektionslåg og er forberedt til ILTCOND-forbindelsessættet. En Ø 38 mm slangeforbindelse i bunden (kan bores op efter behov) for sammenkobling eller aftapning.

Specifikationer
- Fås i 50, 75, 100, 150, 200 og 275 liter
- Fremstillet af polyethylen i høj kvalitet med antibakterielt tilsætningsstof
- Velegnet til ferskvand, spildevand eller dieselbrændstof
- Stort inspektionslåg (velegnet diameter ca. 130 mm) for at opfylde ISO 21487 (standard for brændstoftanke)
- Ø 38 mm bundtilslutning (kan bores op efter behov) til sammenkobling af flere tanke, eller til aftapning
- Klar til ILTCOND-forbindelsessæt
- Let at rengøre og inspicere takket være bred adgangsåbning
- Stærk og holdbar til langvarig maritim brug takket være design og godstykkelse
- Tydelig identifikation: Leveres med etiketter til alle indholdstyper

Type	Tankkapacitet (L)	Maks. tanktryk (bar)	Godstykkelse (mm)	Tilslutning (mm)	Farve
APT050	50	0,3	8	Ø 38 mm bundudløb*, klar til ILTCOND	Lyseblå semitransparent
APT075	75	0,3	8	Ø 38 mm bundudløb*, klar til ILTCOND	Lyseblå semitransparent
APT100	100	0,3	8	Ø 38 mm bundudløb*, klar til ILTCOND	Lyseblå semitransparent
APT150	150	0,3	8	Ø 38 mm bundudløb*, klar til ILTCOND	Lyseblå semitransparent
APT200	200	0,3	8	Ø 38 mm bundudløb*, klar til ILTCOND	Lyseblå semitransparent
APT275	275	0,3	8	Ø 38 mm bundudløb*, klar til ILTCOND	Lyseblå semitransparent

* kan om nødvendigt bores op.

Anbefalet tilbehør - VTSTRAP surringsstropper & WRILT lågåbner

For en sikker montering af din APT-tank anbefaler vi VTSTRAP surringsstropsæt. Et sæt indeholder to stropper, hver 3 meter lang og 25 mm bred.

For nem og problemfri håndtering af låget anbefaler vi WRILT-åbneren (se side 186).

ILTCOND (Ferskvand)

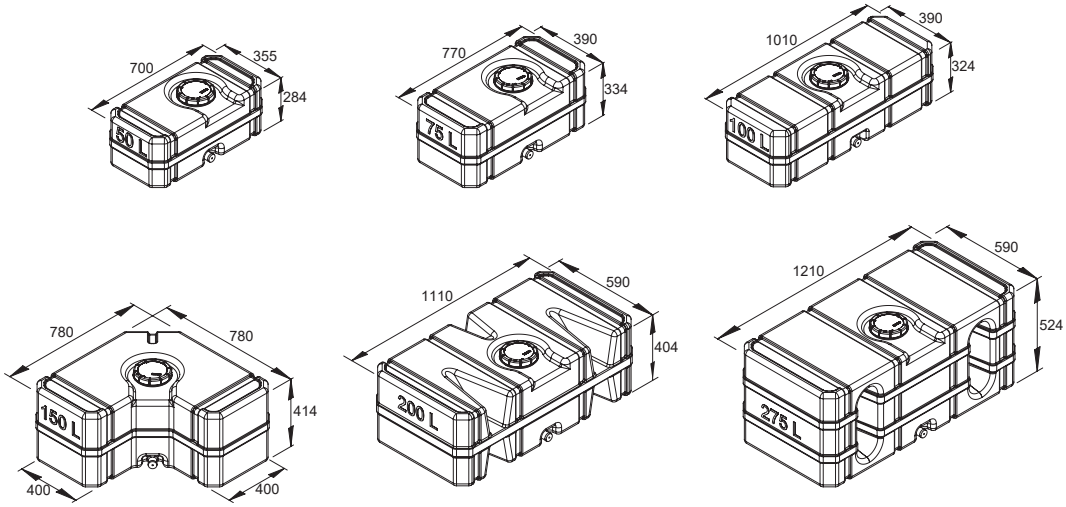

Faste tanke til ferskvand

WTANKC-serien

Hurtig at installere med medfølgende forbindelser

WTANKC-tankene er designet til at forenkle installationen og spare tid. De er lavet af grøn, semitransparent polyethylen i høj kvalitet, så du kan kontrollere væskeniveauet udefra. Alle modeller er forberedt med et blindhul i standard SAE-mønster til en niveausensor (ikke inkluderet). Hver tank leveres med forbindelser, inspektionslåg og fastspændingsremme. Alle tilslutninger er placeret i toppen for at undgå lækager.

Specifikationer
- Fås i 40, 60 og 80 liter
- Semitransparent polyethylen i høj kvalitet
- Tykvægget, 7 mm, modstår tryk og deformation
- Hurtig opsætning: Forbindelser og fastspændingsremme inkluderet
- Nem installation af niveausensor: Blindhuller i SAE-mønster er forstøbt

WTANKC

Type	Kapacitet (L)	Maks. tryk (bar)	Tilslutninger påfyldningsledning (mm)	Tilslutninger udluftning (mm)	Tilslutninger sugerør (mm)	SAE-flange klar	Farve
WTANK40C	40	0,3	Fast Ø 38	Fast Ø 16	Roterende Ø 13	Ja	Grøn semitransparent
WTANK60C	60	0,3	Fast Ø 38	Fast Ø 16	Roterende Ø 13	Ja	Grøn semitransparent
WTANK80C	80	0,3	Fast Ø 38	Fast Ø 16	Roterende Ø 13	Ja	Grøn semitransparent

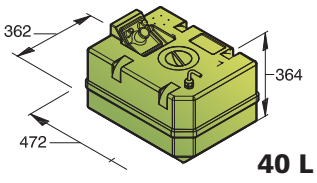

40 L

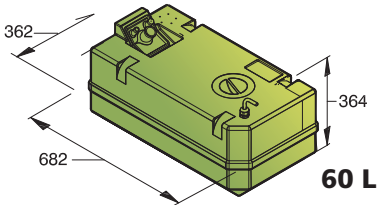

60 L

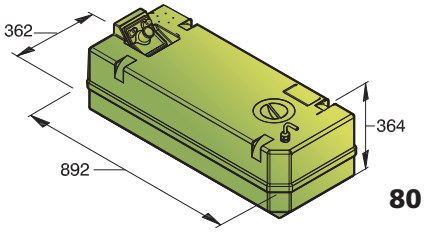

80 L

Højdemål inkluderet tilslutninger

Faste tanke til ferskvand

Ferskvandssystem type DWSC

Komplet system klar til installation

Denne højkvalitets syntetiske tank til ferskvand er forsynet med en elektrisk pumpe, som automatisk kobles ind, når trykket i systemet falder (for eksempel når en hane åbnes).

Tekniske data
- Tankkapacitet på 42, 61, 88 og 120 liter
- Godstykkelse 6,5 mm
- Systemet fås til 12 eller 24 volt
- Pumpe kapacitet 13,2 l / min ved 1 meter løftehøjde
- Forbindelser til påfyldning Ø 38 mm, afløb Ø 13 mm og ventilation Ø 16 mm
- Leveres med inspektionsdæksel, niveausensor, stik og filter i sugeslangen

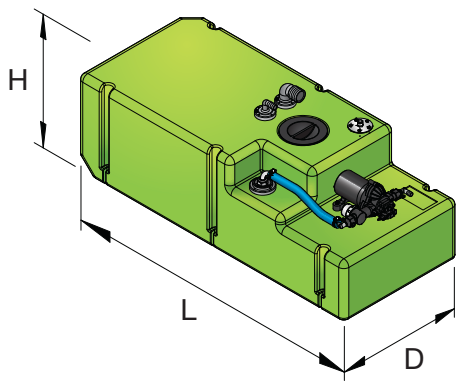

Type	Tank-kapacitet (liter)	Spænding (mm)	Ø Påfyldning (mm)	Ø Udluftning (mm)	Ø Afløb (mm)	Pumpe-kapacitet (l/min)	Pumpe-tryk (Bar)	Længde (mm)	Dybde (mm)	Højde (mm)
DWSC04212	42	12	38	16	13	13,2	3,1	610	350	400
DWSC04224	42	24	38	16	13	13,2	3,1	610	350	400
DWSC06112	61	12	38	16	13	13,2	3,1	780	350	400
DWSC06124	61	24	38	16	13	13,2	3,1	780	350	400
DWSC08812	88	12	38	16	13	13,2	3,1	930	400	400
DWSC08824	88	24	38	16	13	13,2	3,1	930	400	400
DWSC12012	120	12	38	16	13	13,2	3,1	1050	450	400
DWSC12024	120	24	38	16	13	13,2	3,1	1050	450	400

Fleksible tanke til ferskvand

Type TANKW

Let at anbringe ved at ændre form

Disse tanke er lette og kan installeres nemt og hurtigt; de tilpasser sig formen på det rum, de placeres i. Ofte kan de bruges i besværlige områder eller steder, der er svære at nå. Alle fittings leveres som standard. Det eneste, der skal gøres, er at montere udløbsnippel og tilslutte ind- og udløbsslanger.

Leveres standard med
- Retvinklet studs til påfyldning Ø 38 mm (er monteret på toppen af tanken)
- Retvinklet studs for pumpeslangen Ø 16 mm (medfølger løs)

Ekstra studse kan leveres som tilbehør

VETUS fleksible vandtanke består af tre lag
1. Et slidstærkt yderlag
2. Et forstærknings mellemlag
3. Et lag egnet til kontakt med ferskvand

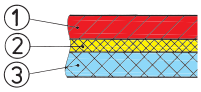

Et reparationssæt er tilgængeligt (REPSETWT).

Type	Kapacitet (ca.) (liter)	Mål (ca.) (mm)	Højde fyldt (ca.) (mm)
TANKW55	55	680 x 780	250
TANKW70	70	780 x 780	270
TANKW100	100	790 x 1000	270
TANKW160	160	790 x 1420	270
TANKW220	220	740 x 2040	270
TANKW1003	100 (Δ)	1170 x 1490	240

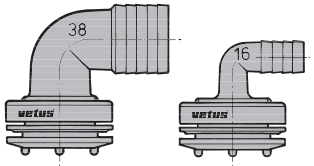

FT38B FT16B

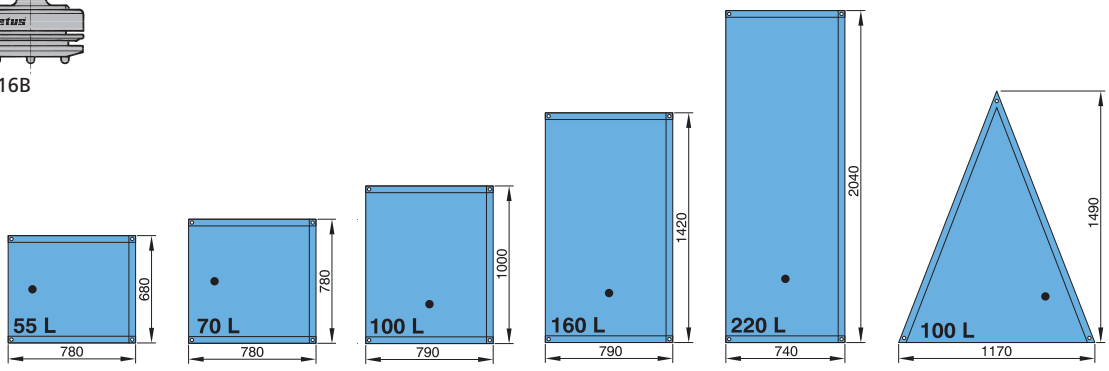

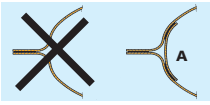

VETUS ikke alene svejser kanterne sammen, de påsvejser yderligere en indvendig forstærkning. Denne er, bl.a., en af årsagerne til, at VETUS tankene er modstandsdygtige over for det meget høje tryk, der f.eks. opstår, når indholdet slynges rundt grundet skibets bevægelser.

Vandvarmere

Standard dobbeltspiral vandvarmer type WHT

Denne kaloriferer med dobbelt varmespiral vil fordoble din komfort ombord, når det kommer til varmt vand. En varmespiral kan tilsluttes motorens kølekredsløb for at gøre brug af overskydende motorvarme. Den anden varmespiral kan tilsluttes et varmesystem ombord.
Alle vandvarmere leveres med; et 1500 watt elektrisk varmelegeme, 6 stk 16 mm slangestudser, og en 6 bar trykaflastnings- / kontraventil.

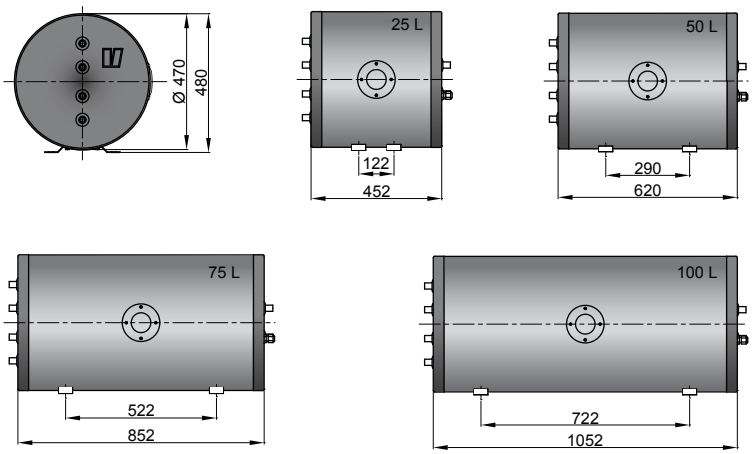

WHT

Type	Ferskvandsindhold (liter)	Indhold af kølevand (liter)
WHT025	25	0,5
WHT050	50	0,5
WHT075	75	0,5
WHT100	100	0,5

Tekniske data WHT

Konstruktion	
Tank	Duplex rustfrit stål
Isolering	Polyuretanskum, 50 mm tykkelse Leveres med hvidmalet stål yderkappe

Tilslutninger	
Motorkølevand	G ½
Varmesystem	G ½
Ferskvand	G ½
Varmeelement	G 1¼, 1500 Watt, 230 V
Indstilling af overtryksventil	6 bar (87 lbs / sq.inch)

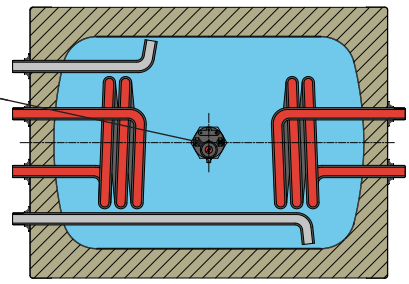

Blå = Ferskvand
Rød = Kølevand

Vandvarmere

Premium dobbeltvægget vandvarmer type WHD

Mens konventionelle vandvarmere bruger et spiralrør til at opvarme vandet, bruger disse vandvarmere et meget effektivt dobbeltvægsprincip. Takket være dette dobbeltvægsprincip har VETUS vandvarmer med dobbeltvæg en opvarmningsoverflade, der er meget større end på et konventionelt spiralrør til opvarmning. Dette betyder, at de dobbeltvæggede vandvarmere vil opvarme vandet væsentligt hurtigere end konventionelle vandvarmere. Alle vandvarmere leveres med; et el-varmelegeme på 1500 watt, 4 stk. 16 mm slangestudser, og en 6 bar trykaflastnings- / kontraventil.

WHD

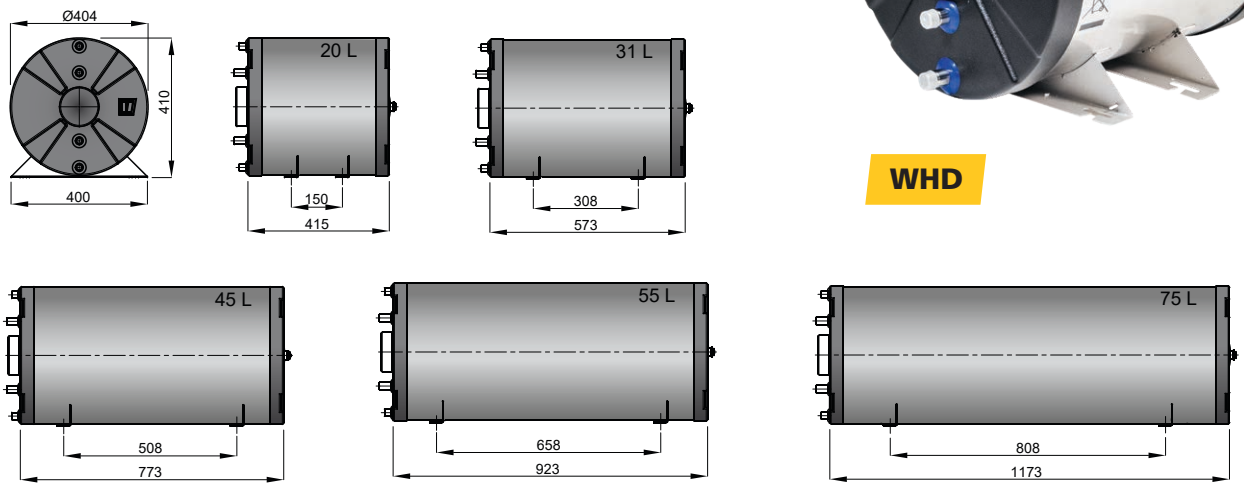

Type	Ferskvandsindhold (liter)	Indhold af kølevand (liter)
WHD020	20	2
WHD031	31	3
WHD045	45	5
WHD055	55	7
WHD075	75	9

Tekniske data WHD

Konstruktion	
Indre + ydre tank	rustfrit stål, AISI 316L
Isolering	Polyuretanskum, 35 mm tykkelse Leveres med højglanspoleret rustfrit stål yderkappe

Tilslutninger	
Motorkølevand	G ½
Ferskvand	G ½
Varmeelement	G 1¼, 1500 Watt, 230 V
Indstilling af overtryksventil	6 bar (87 lbs / sq.inch)

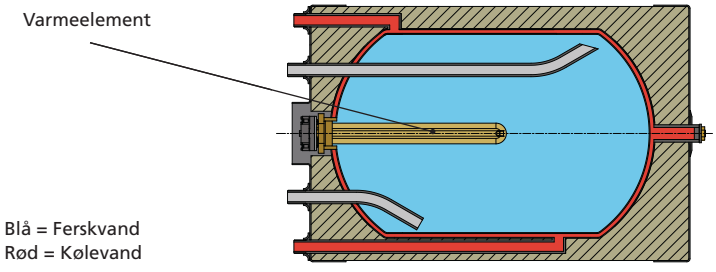

Trykvandssystemer

Trykvandssystem type PFWS

Sikrer konstant vandstrøm

Dette PFWS-trykvandssystem giver en konstant gennemstrømning i bådens ferskvandskreds. Det kan sammenlignes med et vandledningssystem i hjemmet. Trykbeholderen med gummimembran forhindrer, at pumpemotoren starter, hver gang der tappes vand. Membranen er egnet til ferskvand og kan udskiftes. Systemet sikrer konstant vandstrøm, energibesparelse og minimal støj.

PFWS-systemer har en justerbar trykafbryder, et manometer (trykmåler) og en kontraventil. Alle VETUS trykvandssystemer opfylder EMC-kravene.

PFWS..08

PFWS..19

Vandsystem	Type PFWS1208 - PFWS2408	Type PFWS1219 - PFWS2419
Indhold af trykbeholder	8 L	19 L
Fås i	12 VDC (7 A) 24 VDC (4 A)	12 VDC (15 A) 24 VDC (8 A)
Tilslutning til slange	Ø 13 mm	Ø 19 mm
Vægt	8,5 kg	9,5 kg
Kapacitet	13,2 L/min.	20 L/min.
Maks. tryk	3,1 bar (45 psi)	4,2 bar (61 psi)
Maks. sugehøjde	1,8 m	1,8 m

Type PFWS..08

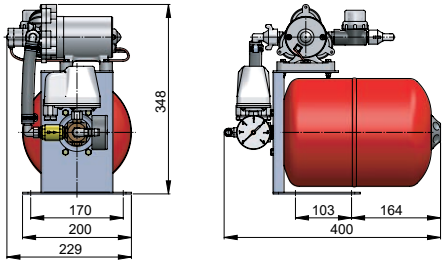

Type PFWS..19

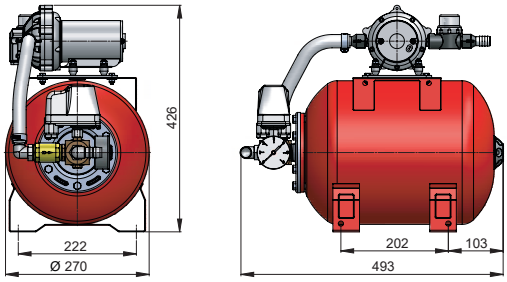

Trykvandssystemer

Trykvandssystem pumpe WP

Lydsvag kørsel og problemfri drift

Disse pumper er konstrueret til trykvandssystemer, vask, væsketransport osv. Type WP er lydsvag, har lavt energiforbrug og kan køre tør uden at tage skade. Den er godt udstyret med en termisk overbelastningsbeskyttelse, indbygget kontraventil og indbygget trykafbryder. Denne pumpe leveres med 2 lige og 1 vinklet 13 mm slangestuds og indtagsfilter.

WP..08B

WP..13B

Type	Spænding (V)	Flow (lpm)	Tryk (bar)	Max forbrug (A)	L x B x H (mm)
WP1208B	12	7,6	2,1	5	212 x 130 x 123
WP2408B	24	7,6	2,1	3	212 x 130 x 123
WP1213B	12	13,2	3,1	7	212 x 130 x 123
WP2413B	24	13,2	3,1	4	212 x 130 x 123
WP1220B	12	20	4,2	15	229 x 147 x 132
WP2420B	24	20	4,2	8	229 x 147 x 132

WP..20B

Akkumulator tank type EXPAT075

Konstant vandtryk i systemet

Fremstillet af høj kvalitets polyamid, denne kompakte, lille kapacitets akkumulator med gummimembran, giver et konstant flow i fartøjets trykvandssystem. Trykket i akkumulatoren forhindrer at vandpumpe motoren starter hver gang en forsyning af vand er påkrævet, og butylgummi membranen er egnet til ferskvand. Tilslutning er let, da der ikke er nogen foretrukken IN- eller OUT-tilslutning på denne akkumulator.

EXPAT075 sikrer et konstant vandflow, sparer energi og minimerer støj. Akkumulatoren er indstillet til et for-indstillet tryk på 0,7 bar, men kan justeres til optimale indstillinger til dit ferskvandsanlæg (højst 8,5 bar).
Samlede dimensioner er 223 mm x 194 mm x 114 mm, og akkumulatoren leveres med to vinklede og to lige 13 mm slangestudse.

Specifikationer
- Giver et konstant vandflow
- Forlænger levetiden på din ferskvandspumpe
- Tanken er egnet til lukkede rum
- Dæmper pulsering i systemet
- Volumen: 0,75 liter
- Temperatur område: 0 til 50 grader Celsius
- Tilslutninger: ½ "NPT udvendig gevind
- Slangestudse: ½ "NPT - ½" (13 mm) slange
- Vægt: 0,36 kg

EXPAT075

Type	Kapacitet (l)	Maks. tryk (bar)	Tilslutninger	Dimensioner l x b x h (mm)
EXPAT075	0,75	8,5	13 mm slange	223 x 194 x 114

Tilbehør

Slangetype DWHOSEB

Temperaturbestandig mellem -5 og + 65 °C

Denne slange er lavet af gennemsigtig PVC med spiralindlæg og er velegnet til ferskvand ombord, både sug og tryk.

DWHOSEB

Type	Indvendig Ø (mm)	Udvendig Ø (mm)	Vægt (kg/m)	Max. tryk (bar)	Bøjnings-radius (mm)	Hel rulle (m)	HCHDS spændebånd	HCS spændebånd
DWHOSE10B	10	16	0,16	7	20	30		HCS12
DWHOSE12B	12	18	0,18	7	25	30		HCS12
DWHOSE16B	16	22	0,24	6	35	30		HCS20
DWHOSE19B	19	26	0,32	5	50	30		HCS20
DWHOSE25B	25	33	0,53	5	60	30		HCS32
DWHOSE28B	28	36	0,57	4,5	66	30	HCHDS034	HCS32
DWHOSE30B	30	38	0,60	4,5	70	30	HCHDS037	HCS32
DWHOSE32B	32	40	0,56	4,5	75	30	HCHDS040	HCS40
DWHOSE35B	35	44	0,73	4	80	30	HCHDS043	HCS40
DWHOSE38B	38	47	0,80	4	90	30	HCHDS047	HCS40
DWHOSE40B	40	49	0,87	3	95	10	HCHDS047	HCS40
DWHOSE45B	45	55	1,10	3	105	10	HCHDS055	HCS50
DWHOSE50B	50	60	1,20	3	125	10	HCHDS059	HCS50

Slangetype HWHOSE

Ideel til brug med kaloriferer og varmtvandssystemer

Type HWHOSE er lavet af EPMD gummi med et indlæg af vævet syntetisk stof. Denne slange er velegnet til ferskvand og er temperaturbestandigt mellem -30 and + 160 °C.

HWHOSE

Type	Indvendig Ø (mm)	Udvendig Ø (mm)	Vægt (kg/m)	Max. tryk (bar)	Bøjnings-radius (mm)	Hel rulle (m)	HCS spændebånd
HWHOSE13	13	23	0,36	8	95	10	HCS20
HWHOSE16	16	26	0,40	8	110	10	HCS25

Få en komplet oversigt over vores udvalg af slanger, se side 466. HCHDS (heavy duty) og HCS spændebånd er lavet af rustfrit stål AISI 316. Få en komplet oversigt over vores udvalg af slangespændebånd se side 440.

VSAW159 - Ø 159 mm hulsav

- Hulsav til at lave den rigtige åbning i tanken
- Velegnet til plast-, G.R.P.- eller metaltanke
- Stærkt anbefalet til præcis installation af ILT120-serien

VSAW159

WRILT - ILT låg-åbner

- Ergonomisk værktøj til nemt at åbne og lukke ILT120-låg
- Let at bruge og sikrer en tæt lukning

WRILT

Type	Beskrivelse
VSAW159	Ø 159 mm hulsav
WRILT	Lågåbner til ILT120-serien

Tilbehør

Universel inspektionsport til ferskvandstanke ILT120PL / ILT120PH

Nem adgang til rengøring og inspektion

Disse innovative VETUS-inspektionsporte er designet til nem adgang til din ferskvandstank. Med et pålideligt klemme-og-tæt-design sikrer de en vandtæt pasform og kan installeres på både tynd- og tykvægget tanke. ILT120PL er egnet til tankvægge op til 4 mm. ILT120PH håndterer godstykkelser fra 4 til 10 mm og er ideel til VETUS ATANK-modeller. Begge versioner har et modulært design, som gør det muligt at tilføje ekstra forbindelsessæt (såsom ILTCOND) for en komplet opgradering af ferskvandssystemet.

ILT120

Specifikationer
- Universel inspektionsport til ferskvandstanke
- Vandtæt "klem og tæt"-design med silikonepakning
- Velegnet til kunststof, G.R.P. eller metaltanke
- Hurtig og enkel installation med VETUS hulsav (VSAW159)
- Kompatibel med ILTCOND-forbindelsessæt til tankopgraderinger
- Robust konstruktion med modflange og låsesystem med fem bolte

Specifikation	ILT120PL	ILT120PH
Egnet godstykkelse	0,8 - 4 mm	4 - 10 mm
Egnet diameter	120 mm	120 mm
Påkrævet huldiameter	159 mm	159 mm
Materiale	Ferskvandstanke, spildevandstanke	Ferskvandstanke, spildevandstanke
Kompatibel med ILTCOND	Ja	Ja
Anvendelse	Syntetisk, korrosionsfri	Syntetisk, korrosionsfri

ILTCOND - Ferskvands forbindelsessæt

Alt-i-én opgradering af din tankinspektionsport

VETUS ILTCOND er et komplet ferskvands-forbindelsessæt, der forvandler dit ILT-inspektionsdæksel (ILT120PL eller ILT120PH) til et fuldt funktionelt forbindelsesknudepunkt.

ILTCOND

Specifikationer
- Forvandler ILT120-inspektionsdæksler til et fuldendt forbindelsesknudepunkt
- Indeholder:
  - Ø 38 mm ferskvands påfyldningstilkobling
  - Ø 13 mm ferskvands sugetilkobling
  - Ø 16 mm udluftningstilkobling
- SAE 5-huls standard til niveausensor
- Fremstillet af korrosionsbestandige materialer
- Valgfrit: 38 mm 90 graders tilslutningsbøjning (ILTCON90) fås

Specifikation	ILTCOND
Kompatibel med	ILT120PL / ILT120PH
Anvendelse	Ferskvandstanke

ILTCON90 - 90° bøjningstilslutning

- Giver en 90-graders Ø 38 mm forbindelse til ILTCONW
- Perfekt til trange steder

ILTCON90

Type	Beskrivelse
ILTCON90	Ø 38 mm albue til ILTCOND

Tilbehør

Inspektionsdæksel type WTK02

For (spilde) vandtanke alene!

Uden modflange.

WTK02

Tekniske data
- Overalt diameter Ø 156 mm
- Udskæring diameter Ø 115 mm
- Ikke anvendelig til brændstoftanke
- Ideel til metaltanke

Type	Beskrivelse
WTK02	Inspektionsdæksel for faste tanke
ILT120PL / ILT120PH	Se side 187 for inspektionsdæksel ILT120PL / ILT120PH

Inspektionsdæksel type WTIKIT

Komplet med pakning, modflange og monteringstilbehør

Tekniske data
- Overalt diameter Ø 156 mm
- Udskæring diameter Ø 115 mm
- Ikke egnet til brændstoftanke

WTIKIT

Type	Beskrivelse
WTIKIT	Inspektionsdæksel for faste ferskvandstanke
ILT120PL / ILT120PH	Se side 187 for inspektionsdæksel ILT120PL / ILT120PH

Installationskit type WTKIT

Med inspektionsdæksel og vinklede studse

Installationskittet består af
1. 1 Inspektionsdæksel (WTIKIT)
2. 1 Vinklet slangestuds (RT38B) for påfyldning Ø 38 mm
3. 1 Vinklet slangestuds (RT16B) for vandpumpe Ø 16 mm
4. 1 Vinklet slangestuds(RT16B) for ventilation Ø 16 mm
5. 2 Monteringsstropper
6. T-stykke for sammenkobling af 2 tanke Ø 16 mm

WTKIT

Type	Beskrivelse
WTKIT	Installationskit til ferskvands tanke

Tilbehør

Universal føler for ferskvand, benzin og dieselbrændstof

Universal tankføler til ferskvand, benzin og dieselolie (type sensor). Fås i 7 forskellige længder: 280, 320, 380, 480, 580, 680 eller 780 mm. VETUS universal tankføler indikerer niveauforskellen i trin på 2,5 cm. Bare sammenlign dette med andre systemer, som kun kan vise 3 niveauer (fuld, halvt fuld, tom).

Specifikationer
- Tom 300 Ω
- Fuld 10 Ω
- Til 12 og 24 volt

Type	Længde (mm)	Spænding
SENSOR280	280	12/24
SENSOR320	320	12/24
SENSOR380	380	12/24
SENSOR480	480	12/24

Type	Længde (mm)	Spænding
SENSOR580	580	12/24
SENSOR680	680	12/24
SENSOR780	780	12/24

SENSOR

Hver rørlængde indeholder det maksimale antal Reedkontakter (elektroniske afbrydere), i stedet for et absolut minimum på blot tre (fuld, halvt fuld, tom). På grund af dette, vil din tankmåler vise med maksimal nøjagtighed. Reedkontakterne er forseglet "fluidtæt".

Ultralyds-niveausensorer

Præcis, kontaktløs tankovervågning

VETUS SENSORA og SENSORB er avancerede ultralyds-niveausensorer, der overvåger tankindhold uden bevægelige dele eller direkte kontakt med væsken. Sensorerne kan bruges i ferskvands-, spildevands- (sort og gråt vand), diesel- eller benzintanke i stort set enhver form og størrelse - op til 120 cm dybe. Maks. tankkapacitet 5000 liter. Perfekte til moderne både og yachts; de tilbyder enkel installation og høj driftssikkerhed. Når de er installeret, kan sensoren kalibreres på stedet ved hjælp af en indbygget LED og en ledning. Der kræves ingen ekstra værktøj.

SENSORA

SENSORB

Specifikationer

SENSORA - Analog udgangssensor
- Kontaktløs ultralydsmåling for høj pålidelighed
- Kompatibel med alle VETUS analoge tankniveaumålere og WWCP-panel
- Nem kalibrering ombord med LED og kalibreringsledning
- Ideel til vand-, sort-/gråt vand-, diesel- eller benzintanke
- Ikke egnet til brug med metaltanke

Specifikationer

SENSORB - CANbus-sensor
- Benytter RS485 (CANbus-type)
- Designet til integration med det digitale VETUS-display SENSORD
- Kontaktløs, pålidelig og let at kalibrere
- Ideel til avancerede, digitale installationer
- Ikke egnet til brug med metaltanke

Ved at bruge en RS485 kan data sendes over lange afstande uden signaltab, med højere støjimmunitet og mulighed for at tilslutte otte sensorer til ét SENSORD-panel.

Egenskab	SENSORA	SENSORB
Udgangsgrænseflade	Analog	RS485-bus (CANbus)
Spænding	12 / 24 VDC	12 / 24 VDC
Strømforbrug	35 mA	35 mA
Maks. tankdybde	120 cm	120 cm
Nøjagtighed	±5%	±5%
Temperaturområde	-20 °C to +70 °C	-20 °C to +70 °C
Monteringsflange - hul	SAE, 5-hole	SAE, 5-hole
Dimensioner	Ø 77 mm x 23 mm	Ø 77 mm x 23 mm
Kompatibilitet	Analoge målere, WWCP-panel	SENSORD digitalt display
Velegnet til	Vand-, sort-/gråvand- og brændstoftanke	Vand-, sort-/gråvand- og brændstoftanke
Ikke egnet til	Metaltanke	Metaltanke

Tilbehør

Sugerør type WTS44513B

Monteres på toppen af faste tanke

Dette sugerør kan monteres på toppen af de fleste faste tanke med en maksimal dybde på 410 mm og er velegnet til Ø13 mm ferskvandssystemer.

Type	Beskrivelse
WTS44513B	Sugerør til ferskvandstanke

WTS44513B

Tilbehør til vandvarmere

Varmeelement type WHEL

Justerbar termostat (40 - 80°C.). Han-gevind, ISO 228/1 G1¼. Indskrueningslængde for element 300 mm.

Elektrisk varmeelement
- 500 Watt, 230 Volt
- 1000 Watt, 120 Volt
- 1000 Watt, 230 Volt
- 1500 Watt, 230 Volt

VETUS varmeelementer type WHEL opfylder kravene til lav spænding.

WHEL

Type	Spænding (V)	Watt
WHEL22500	230	500
WHEL220	230	1000
WHEL110	120	1000
WHEL1500	230	1500

Termostatblander til vandvarmere

Vandvarmere, der opvarmes af motorens kølevand, kan levere ferskvand ved temperaturer over 90 ° C. Der er altid en risiko for, at disse høje temperaturer kan forårsage skoldning ved vask eller brusebad. Ved hjælp af et blandingsbatteri kan det tage for lang tid at en finde en egnet temperatur, med høj vandforbrug som følge heraf.

Ved at montere et termostatarmatur er risikoen for skoldning elimineret, og en sikker og behagelig temperatur til alle behov er let at vælge. Så ikke mere varmt vandspild, men konstant sikker temperatur på hanen og energibesparelser.

Termostatblanderen er forsynet med G½ gevind. Temperaturen kan indstilles trinløst mellem 30°C og 70°C.

WHMIXER

Type	Beskrivelse
WHMIXER	Termostatblander for vandvarmere

Spildevandssystemer

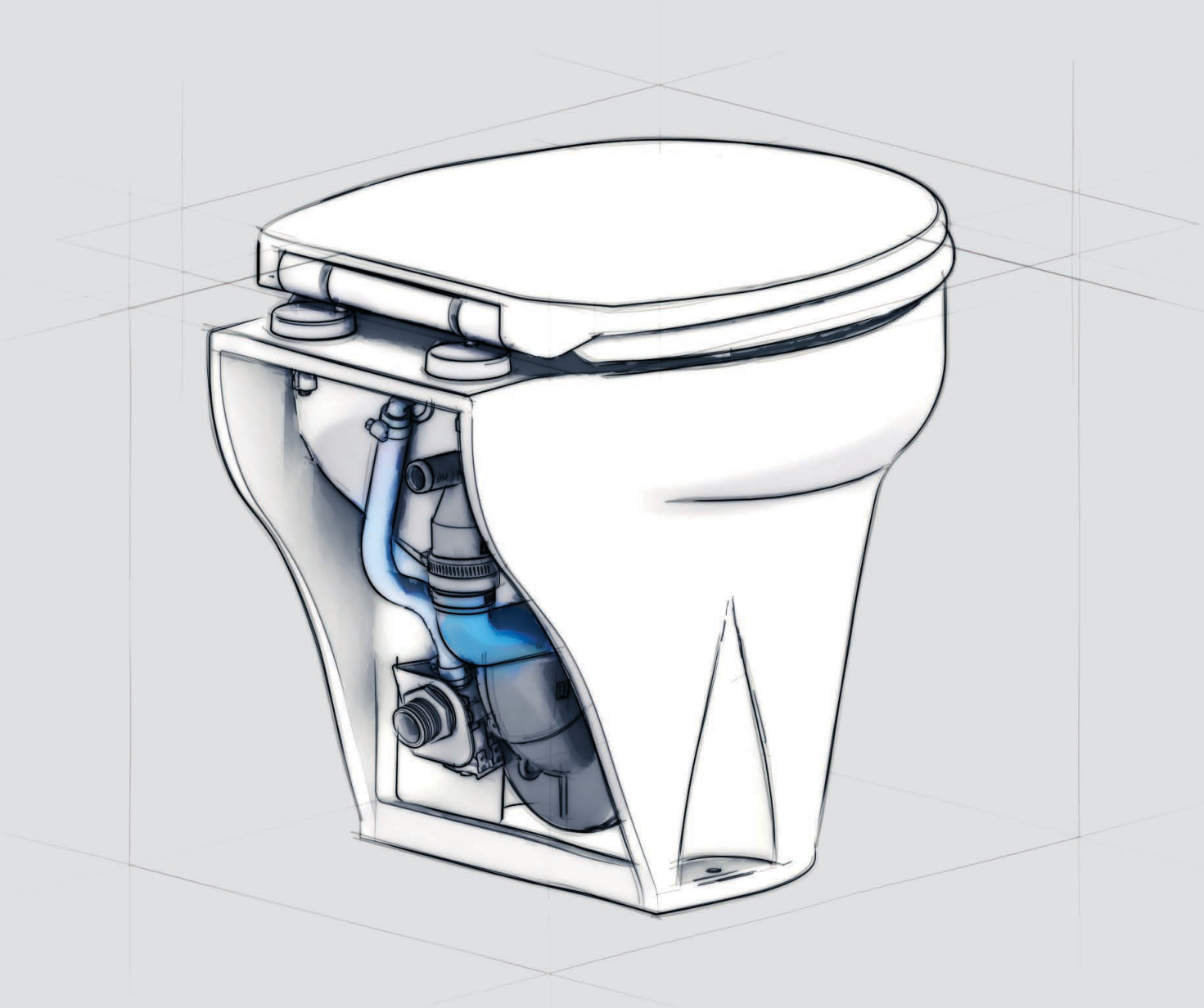

Oversigt over VETUS spildevandssystem

Elektriske marinetoiletter se side 195

TMSQ

TMWQ

Elektroniske marinetoilet betjeningspaneler se side 196

TMWBP

TMWBS

Sani-processorer se side 199 - 200

SAPRO

GWDS

Faste tanke til spildevand se side 201 - 204

ATANK

BTANKC

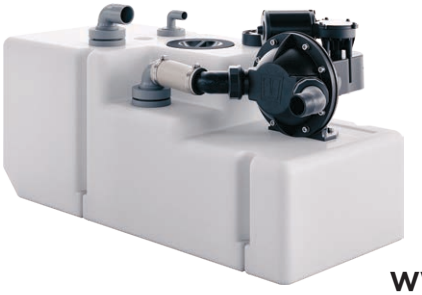

WWS

WW

Multi Tank
se side 205

APT

Fleksible tanke
se side 206

TANKV

TankFresh
se side 207

TFRESH

Tilbehør til spildevandstanke se side 208 - 216

WWSENSORA

WWCP

RT

EMP140

VRF56A

MV

HA

ILT120

Y3C

ILTCONW

Spildevandssystemer

Effektive, lav-vedligeholdelsessystemer til sanitet ombord

VETUS tilbyder et komplet og pålideligt spildevandssystem designet til marine miljøer. Uanset om du bygger et nyt fartøj eller opgraderer et eksisterende, gør vores modulopbyggede systemer det nemt at håndtere alt spildevand ombord med minimal vedligeholdelse og maksimal ydeevne.

Spildevand ombord opdeles i to typer
- Sort vand: affald fra toiletter og skyllevand. Dette skal altid opsamles i en holdingtank og tømmes ved en pumpestation.
- Gråt vand: spildevand fra brusere og vaske. Selvom det er mindre skadeligt, skal gråt vand stadig skulle opsamles afhængigt af lokale regler.

Tilsammen udgør disse den samlede spildevandsbelastning på et fartøj. VETUS-systemer er konstrueret til effektivt at håndtere både sort og gråt vand, enten separat eller kombineret, med vores højkvalitets polyethylen-tanke, samt vores lydsvage og kraftige pumper, sikre fittings samt avancerede løsninger til ventilation og lugtkontrol.

Vigtige fordele ved VETUS-systemet
- Kompakte og letinstallerede komponenter
- ISO 8099*-certificeret til håndtering af spildevand
- Lugtfri drift med NSF No Smell filtre og TankFresh
- Kompatibel med et bredt udvalg af elektriske toiletter, tanke, pumper og sensorer
- Designet til langvarig brug i marine miljøer

Elektriske marine toiletter - komfort og ydeevne ombord (1)
VETUS elektriske toiletter er udviklet til stille drift, effektiv skylning og lavt vandforbrug. Hvert model har en holdbar porcelænsskål, et soft-close sæde med hurtig frigørelse og en kraftig maceratorpumpe med knive i rustfrit stål. Standard tilslutning til afløbsslange er 19 mm. Fordelen ved en 19 mm afløbsslange er, at den optager mindre plads og er lettere at skjule i vægge eller gulve. Den fremmer også hurtigere spildevandsflow, hvilket bidrager til en mere effektiv skylning. Fås i en række størrelser og stilarter - fra kompakt til fuld størrelse, vægmonteret eller gulvmonteret - VETUS-toiletter er designet til at passe ind i enhver indretning.

WWS komplet tanksystem - Alt-i-én spildevandsløsning (2)
WWS-serien tilbyder et spildevandstanksystem, klar til installation, inklusive en indbygget EMP140 pumpe, niveausensor, inspektionslåg og fittings. Fremstillet af højkvalitets polyethylen og fuldt ud i overensstemmelse med ISO 8099.

Lugtkontrol - Filtre og behandling for et friskt system (3)
Hold dit spildevandssystem ombord frisk hele sæsonen med VETUS lugtkontrolløsninger. VETUS NSF No Smell filtre, fyldt med aktivt kul, forhindrer effektivt ubehagelige lugte i at slippe ud gennem udluftnings studsen. De er nemme at installere og giver øjeblikkelige og langvarige resultater. To ventilationslinjer sikrer tilstrækkelig luftstrøm, hvilket hjælper med at nedbryde affald mere effektivt og reducerer risikoen for ubehagelige lugte. Som supplement er tilsætningsmidlet TankFresh et kraftfuldt, organisk koncentrat baseret på bakterier, der naturligt nedbryder affald uden at producere lugt. Én flaske er nok til at opretholde et rent og velduftende system gennem hele sejlsæsonen.

Anbefalet vedligeholdelse af dit spildevandssystem
- Kontrollér og udskift filterelement/patron årligt
- Skyl slanger regelmæssigt
- Brug TankFresh konsekvent
- Sørg for korrekt ventilation

* ISO 8099 er en international standard for design og installation af spildevandstanke på fritidsfartøjer.

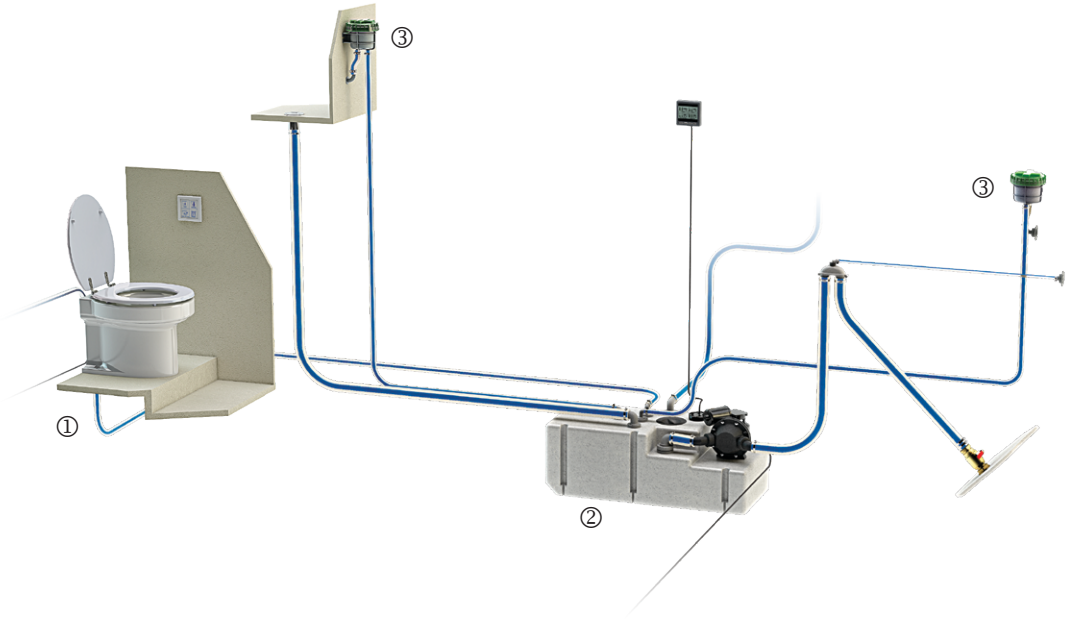

Elektriske marinetoiletter

Komfort, effektivitet og kompakt installation til enhver båd

VETUS elektriske toiletter kombinerer hygiejne, holdbarhed og bekvemmelighed i et kompakt design. Uanset om du opgraderer fra et manuelt pumpe-toilet eller udstyrer en ny yacht, findes der en model, der passer til dit rum, og dine komfortkrav. Alle modeller er designet til stille drift, lavt strømforbrug og lavt vandforbrug.
Hvert toilet leveres med en kraftfuld maceratorpumpe med skæreblade i rustfrit stål samt et soft-close toiletsæde for optimal sanitet ombord. Der findes muligheder til både gulv- og vægmontering, kompakte eller fuld-størrelse skåle.

Sammenligningstabel for toilettyper

Type	Montering	Størrelse	Betjeningstype	Spænding	Særlige funktioner	Støjniveau (dBA)	Vægt (kg)
TMSQ	Gulvmontering	Kompakt	Kontakt eller betjeningspanel	12 V / 24 V DC	Inkluderer Ø19/25/38 mm adaptere	± 60	20
TMWQ	Gulvmontering	Kompakt	Kontakt eller betjeningspanel	12 V / 24 V DC	Inkluderer Ø19/25/38 mm adaptere	± 60	18
SMTO	Gulvmontering	Ekstra kompakt	Betjeningspanel	12 V / 24 V DC	Letvægts og lille pladsbehov	± 60	17,5
SMTOS	Gulvmontering	Ekstra kompakt	Kontakt	12 V / 24 V DC	Letvægts og lille pladsbehov	± 60	17,5
WCP	Gulvmontering	Ekstra kompakt	Betjeningspanel	12 V / 24 V DC	Ekstern kontrolboks	± 60	17,5
WCPS	Gulvmontering	Ekstra kompakt	Kontakt	12 V / 24 V DC	Letvægts og lille pladsbehov	± 60	17,5
WCS	Gulvmontering	Fuld størrelse	Betjeningspanel eller trykknap	12 V / 24 V DC / 110/230 V AC	Hjemmestil-design, komfortabel siddehøjde	± 60	23
HATO	Vægmontering	Normal	Betjeningspanel eller trykknap	12 V / 24 V DC / 230 V AC	Ingen gulvkontakt, slankt design	± 60	38

TMSQ / TMWQ - Kompakt gulvmonteret elektrisk toilet

Tekniske data

- Et velkommen alternativ til manuelle pumpe-toiletter
- Kompakt størrelse
- Gulvmontering
- Støjsvag maceratordrift
- Soft-close og hurtigt aftageligt toiletsæde
- Inkluderer adaptere til Ø 19, Ø 25 og Ø 38 mm afløbsslange
- Betjening via vippekontakt eller betjeningspanel
- Fås i 12 V eller 24 V DC
- Lavt vandforbrug

Type	Betjeningstype	Spænding (V DC)	Forbrug (A)	Ekstern Ø afløb (mm)	Vandtilslutning	Støjniveau (dBA)	Vægt (kg)
TMW12Q	Kontakt eller betjeningspanel	12	25	Inkluderer Ø19/25/38 mm adaptere	Indvendig G¾ / 13 mm	± 60	18
TMW24Q	Kontakt eller betjeningspanel	24	12,5	Includes Ø19/25/38 mm adapters	Indvendig G¾ / 13 mm	± 60	18
TMS12Q	Kontakt eller betjeningspanel	12	25	Inkluderer Ø19/25/38 mm adaptere	Indvendig G¾ / 13 mm	± 60	20
TMS24Q	Kontakt eller betjeningspanel	24	12,5	Inkluderer Ø19/25/38 mm adaptere	Indvendig G¾ / 13 mm	± 60	20

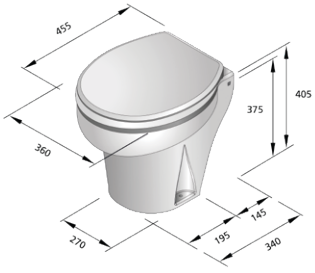

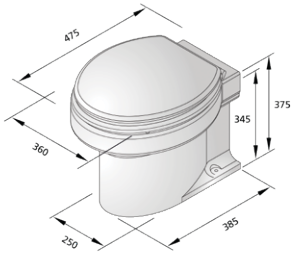

Elektroniske marinetoilet betjeningspaneler

Kontrolkontakt til TMWQ + TMSQ toilet

Fuld kontrol over skylningen

En simpel to-vejs kontakt til at fylde eller tømme kummen.

Tekniske data
- Kontakt dimensioner 78x47 mm
- Indbygningsdybde 40 mm
- Komplet installationspakke incl. 3mtr kabel
- Velegnet til 12 eller 24 volt
- Vandtæt iflg. IP65

TMWBS

Kontrolpanel til TMWQ + TMSQ toilet

Forprogrammeret komfort

Panelet er let at betjene med kun 4 funktioner. Det har en øko (± 1,2ltr) og normal flush (± 2,2ltr) knap, samt en fylde eller tømme knap. Anvendelse af et marinetoilet har aldrig været nemmere, bare tryk på knappen!

Tekniske data
- Panel dimensioner 110x110 mm
- Indbygningsdybde 50 mm, hulstørrelse Ø 76 mm
- Komplet installationspakke incl. 3mtr kabel
- Velegnet til 12 eller 24 volt
- Vandtæt iflg. IP65

TMWBP

Elektriske marinetoiletter

SMTO - Ultra kompakt elektrisk toilet

Tekniske data
- Støjsvag elektrisk macerator
- Soft-close og hurtigt aftageligt toiletsæde
- Gulvmontering
- Ekstra kompakt størrelse
- Letvægt for nemmere håndtering og installation
- Drift med 12 V eller 24 V DC

Inkl.med
SMTO2

Inkl.med
SMTO2S

Type	Betjeningstype	Spænding (V DC)	Forbrug (A)	Ekstern Ø afløb (mm)	Vandtilslutning	Støjniveau (dBA)	Vægt (kg)
SMTO212	Betjeningspanel (inkluderet)	12	25	19	Indvendig G3/4	± 60	17,5
SMTO224	Betjeningspanel (inkluderet)	24	12,5	19	Indvendig G3/4	± 60	17,5
SMTOS12	Kontakt (inkluderet)	12	25	19	Indvendig G3/4	± 60	17,5
SMTOS24	Kontakt (inkluderet)	24	12,5	19	Indvendig G3/4	± 60	17,5

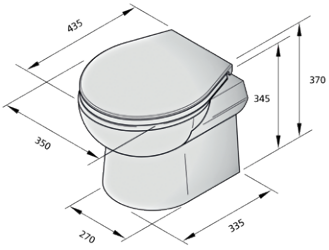

SMTO

Elektriske marinetoiletter

WCP - Kompakt elektrisk toilet med ekstern elektronisk styreboks, til montering uden for toilettet

Tekniske data
- Kompakt design
- Soft-close og hurtigt aftageligt toiletsæde
- Gulvmontering
- Ekstra kompakt størrelse
- Ø19 mm afløb
- Fås i 12 V og 24 V DC

Inkl.med
WCP

Inkl.med
WCPS

Type	Betjeningstype	Spænding (V DC)	Forbrug (A)	Ekstern Ø afløb (mm)	Vandtilslutning	Støjniveau (dBA)	Vægt (kg)
WCP12	Betjeningspanel (inkluderet)	12	25	19	Indvendig G³/₄	± 60	17,5
WCP24	Betjeningspanel (inkluderet)	24	12,5	19	Indvendig G³/₄	± 60	17,5
WCPS12	Kontakt (inkluderet)	12	25	19	Indvendig G³/₄	± 60	17,5
WCPS24	Kontakt (inkluderet)	24	12,5	19	Indvendig G³/₄	± 60	17,5

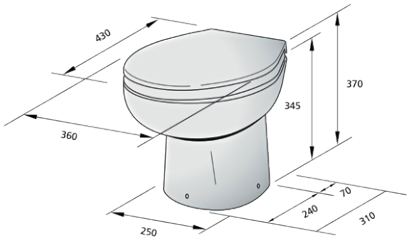

WCP

WCS - Fuldstørrelse gulvmonteret elektrisk toilet

Tekniske data
- Traditionelt toilet i fuld størrelse med standard sædehøjde
- Soft-close og hurtigt aftageligt toiletsæde
- Gulvmontering
- Kraftig og støjsvag maceratorpumpe
- Fås i DC- og AC-versioner (12 V, 24 V, 110/230 V)
- Betjening via kontrolpanel eller trykknap
- Støjsvagt og pålideligt skylle¬system

Inkl.med
WCS 12 / 24 V

Type	Betjeningstype	Spænding (V DC)	Forbrug (A)	Ekstern Ø afløb (mm)	Vandtilslutning	Støjniveau (dBA)	Vægt (kg)
WC12S2	Betjeningspanel (inkluderet)	12	25	19	Indvendig G³/₄	± 60	23
WC24S2	Betjeningspanel (inkluderet)	24	12,5	19	Indvendig G³/₄	± 60	23
WC110S	Trykknap (inkluderet)	110 V AC	5	19	Indvendig G³/₄	± 60	23
WC220S	Trykknap (inkluderet)	230 V AC	2,5	19	Indvendig G³/₄	± 60	23

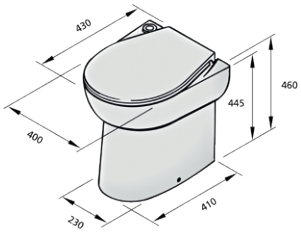

WCS

Spildevandssystemer

Elektriske marinetoiletter

HATO - Væghængt elektrisk toilet

Tekniske data

- Soft-close og hurtigt aftageligt toiletsæde samt fuldskåls keramisk kumme
- Ingen gulvkontakt: hygiejnisk og nem at rengøre
- Væghængt
- Fås i 12 VDC og 24 VDC
- Betjening via kontrolpanel eller trykknap
- Fleksibel monteringshøjde
- Perfekt til moderne yachtinteriører

Inkl.med
HATO 12 / 24 V

Type	Betjeningstype	Spænding (V DC)	Forbrug (A)	Ekstern Ø afløb (mm)	Vandtilslutning	Støjniveau (dBA)	Vægt (kg)
HATO12C	Betjeningspanel (inkluderet)	12	25	19	Indvendig G3/4	± 60	38
HATO24C	Betjeningspanel (inkluderet)	24	12	19	Indvendig G3/4	± 60	38

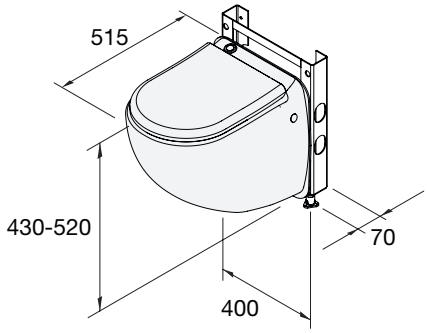

Sani-processor

Kompakt Sani-Processor til sort og gråt vand

Hjemlig komfort

På større både vil ejerne have komforten og udseendet som deres toilet derhjemme. VETUS har derfor udviklet Sani-Processor med en elektrisk macerator og en kraftig pumpe, så du kan bruge et almindeligt husholdningstoilet ombord. Når toilettet skylles, opsamler Sani-Processor indholdet, findeler det og pumper det ind i en holdingtank eller direkte over bord. Hele processen tager kun 10 til 30 sekunder og er meget lydsvag. Enheden kan let rengøres ved at fjerne inspektionslåget. Vi anbefaler at bruge VETUS sanitære tilslutningsslanger, type SAHOSE, for at sikre en lugtfri proces.

Tekniske data
- Processor dimensioner L 420 x B 120 x H 360 mm
- Holdingtank placering max. 4 mtr højere end Sani-Processor
- Macerator diameter 98 mm
- Vægt 4,8kg
- Pumpekapacitet ca. 50ltr/min ved 4mtr løft
- Strømforbrug ca. 370 W (12 VDC), 435 W (24 VDC), 400W (230 VAC)
- Fås til 12 eller 24 volt, 230 VAC/50Hz eller 120 VAC/60Hz
- Maksimal tilladelig vandtemperatur 35 °C
- Støjniveau 61 dB(A)

Tilslutninger
- Slange fra toilet til Sani-Processor: Ø 102 mm, max. længde 4 mtr
- Slange fra Sani-Processor til holdingtank: Ø19 mm, max. længde 20 mtr
- Vask/bruser/bidet tilslutning: Ø 40 mm

Type	Fås til
SAPRO12	12
SAPRO24	24
SAPRO220	230 VAC / 50 Hz

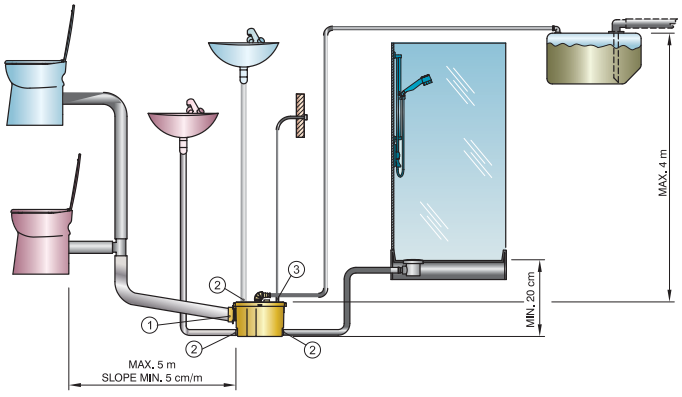

1. Slangetilslutning Ø 102 mm (SLVBR100K)
2. Slangetilslutning Ø 40 mm (SLVBR40K or HA3060)
3. Slangetilslutning HA1338

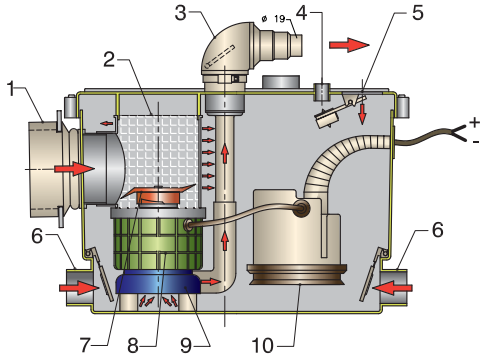

1. Toilettilslutning, Ø 102 mm
2. Beskyttelsesgrill
3. Spildevandstilslutning: udvendig Ø 19 mm og indvendig Ø 25 / 28/32 mm i.d
4. Udluftningstilslutning, Ø 19 mm
5. Håndvask/bidet tilslutning, Ø 40 mm
6. Håndvask eller bruser tilslutning, Ø 40 mm
7. Maceratorkniv
8. Elektrisk maceratormotor
9. Tømmepumpe
10. Flydekontakt

Sani-processor

Tømningssystem til transport af spildevand til holdingtanken

Et naturligt fald fra bruser eller håndvask til en spildevandstank er muligt med VETUS afløbssystemet (GWDS). Det har et vandtæt hus med en meget lydsvag tømmepumpe, automatisk flydekontakt og en kontraventil i afgangsslangen. Du kan nemt pumpe vandet ind i holdingtank eller lede det direkte over bord.

Tekniske data

- Dimensioner spildevandstank L 300 x B 165 x H 145 mm
- Spildevandstank placeret op til 4mtr over GWDS enhed eller op til 20mtr væk
- Bunden af GWDS enhed skal placeres mindst 6 cm under brusekar eller håndvask
- Vægt 3,5kg
- Pumpe output ca. 44ltr / min
- Strømforbrug ca. 340 W (12 VDC),350 W (24 VDC), 600 W (120 VAC), 250 W (230 VAC)
- Fås til 12 eller 24 VDC, 230 VAC / 50Hz
- Ikke egnet til vandtemperaturer over 40 °C
- Støjniveau 46 dB(A)

Tilslutninger

- Slange til holdingtank: Ø19 mm
- Tilslutning fra håndvask og brusekar: Ø 32 eller 40 mm

GWDS

Type	Fås til
GWDS12	12
GWDS24	24
GWDS220	230 VAC / 50 Hz

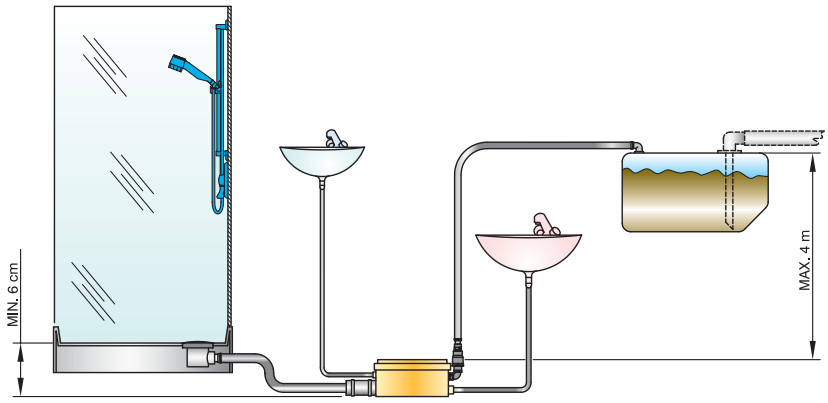

Slangesamlere (1) HA1338 og (2) HA3060 er vist på side 215.

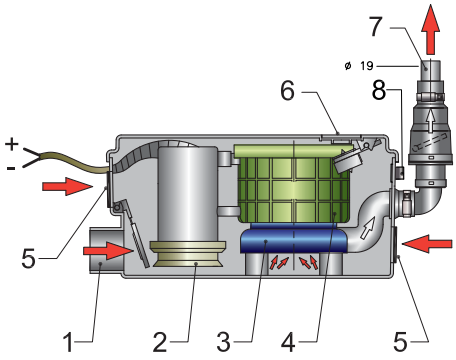

1. Brusebad eller håndvask tilslutning Ø 40 mm
2. Flydekontakt
3. Tømmepumpe
4. Elektromotor
5. Håndvask tilslutning, Ø 32 eller 40 mm
6. Udluftning
7. Spildevandstilslutning: Udvendig Ø 19 mm O. D
8. Aircondition tilslutning, Ø 12 mm

Faste tanke til spildevand

ATANK-serien

Alsidig og holdbar

ATANK er en stærk, multifunktionel tank designet til at indeholde spildevand (både sort og gråt), ferskvand eller dieselbrændstof. Den er fremstillet af tykvægget, lugttæt polyethylen af høj kvalitet, hvilket gør den mere modstandsdygtig over for tryk. I modsætning til metaltanke korroderer den ikke og producerer mindre kondens. En inspektionsluge og fittings kan monteres, hvor det er nødvendigt (sælges separat). Etiketter til forskellige indhold, såsom spildevand, medfølger.

Tekniske data
- Fås i 42, 61, 88, 110, 137, 170, 215, 335 og 390 liter
- Lyseblå, gennemsigtig polyethylen
- Holdbar: Tykvægget konstruktion
- Korrosionsbestandig: Ideel til langtidsbrug i krævende miljøer
- Multifunktionel: Egnet til spildevand (sort- og gråvand), ferskvand og dieselbrændstof
- Fleksibel installation: Fittings kan placeres, hvor det er nødvendigt

Nogle ATANK-modeller inkluderer et integreret skot, der reducerer væskebevægelse inde i tanken under sejlads. Dette forbedrer stabiliteten og reducerer støjen.

Type	Velegnet til	Kapacitet (Liter)	Vægtykkelse (mm)	Skot integreret	Farve
ATANK042	Spildevand (ferskvand eller diesel)	42	5		Lyseblå gennemsigtig
ATANK061	Spildevand (ferskvand eller diesel)	61	5		Lyseblå gennemsigtig
ATANK088	Spildevand (ferskvand eller diesel)	88	6	✓	Lyseblå gennemsigtig
ATANK110	Spildevand (ferskvand eller diesel)	110	6		Lyseblå gennemsigtig
ATANK137	Spildevand (ferskvand eller diesel)	137	6	✓	Lyseblå gennemsigtig
ATANK170	Spildevand (ferskvand eller diesel)	170	6,5	✓	Lyseblå gennemsigtig
ATANK215	Spildevand (ferskvand eller diesel)	215	6,5	✓	Lyseblå gennemsigtig
ATANK335	Spildevand (ferskvand eller diesel)	335	7	✓	Lyseblå gennemsigtig
ATANK390	Spildevand (ferskvand eller diesel)	390	7	✓	Lyseblå gennemsigtig

Mål: plus eller minus 2%

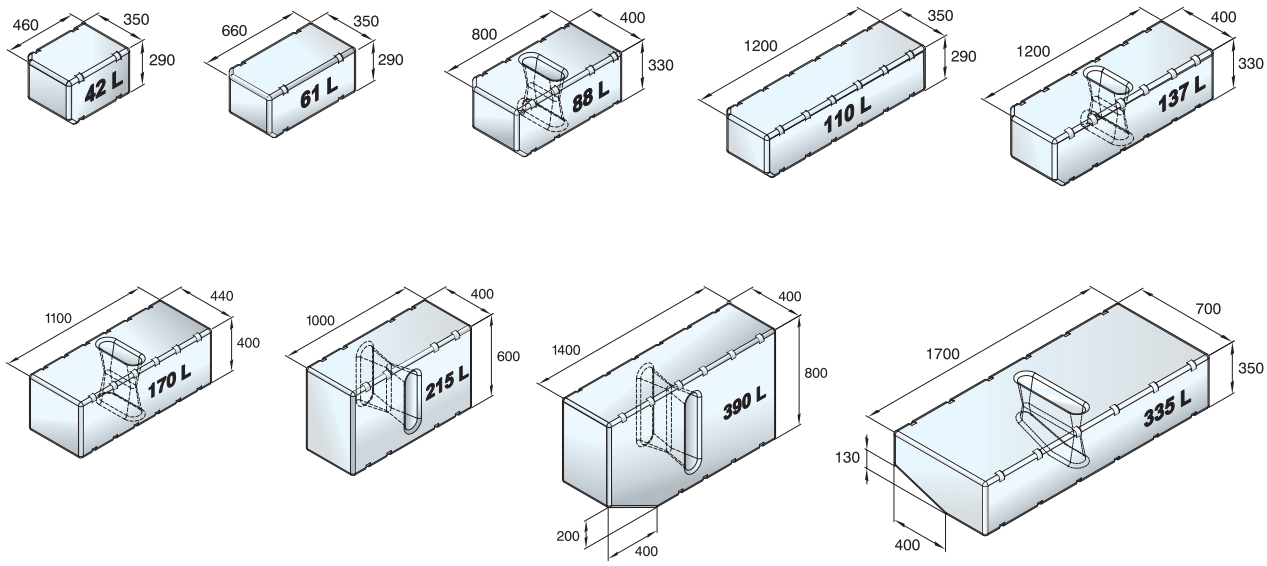

Faste tanke til spildevand

BTANKC-serien

Hurtig at installere med medfølgende forbindelser

BTANKC-tankene er designet til at forenkle installationen og spare tid. De er fremstillet af lugttæt, gennemsigtig polyethylen af høj kvalitet, så væskeniveauet kan kontrolleres udefra. Alle modeller (undtagen 25-liters versionen) leveres præformet med et blindhul i standard SAE til en niveausensor. Hver tank inkluderer forbindelser, inspektionslåg og fastspændingsremme. Indløbsfittingen (type RT..B) skal bestilles separat. Alle forbindelser er placeret øverst for at undgå lækager.

Tekniske data
- Fås i 25, 40, 60 og 80 L
- Lugttæt, gennemsigtig polyethylen af høj kvalitet
- Tykvægget, 7 mm - modstår tryk og deformation
- Hurtig installation: forbindelser og fastspændingsremme medfølger
- Let installation af niveausensor: Blindhul i standard SAE præformet (undtagen 25 L model)
- Klar aflæsning: Gennemsigtig væg viser væskeniveauet
- Overholder ISO 8099-standarden

Type	Egnet til	Kapacitet (Liter)	Maks. tryk (bar)	Tilslutninger udluftning Ø (mm)	Tilslutninger suge Ø (mm)	SAE-flange klar	Farve
BTANK25C	Spildevand	25	0,3	Roterende 19	Roterende 38	Nej	Lys grå gennemsigtig
BTANK40C	Spildevand	40	0,3	Fast 19	Roterende 38	Ja	Lys grå gennemsigtig
BTANK60C	Spildevand	60	0,3	Fast 19	Roterende 38	Ja	Lys grå gennemsigtig
BTANK80C	Spildevand	80	0,3	Fast 19	Roterende 38	Ja	Lys grå gennemsigtig

BTANK25C

BTANK80C

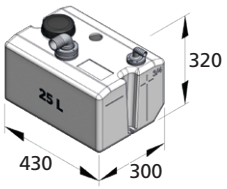

25 Liter

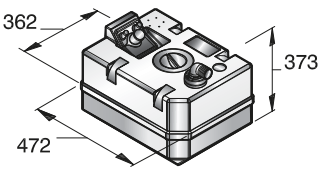

40 Liter

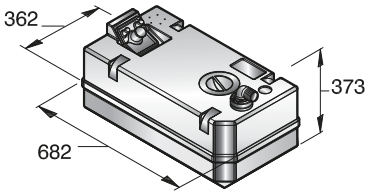

60 Liter

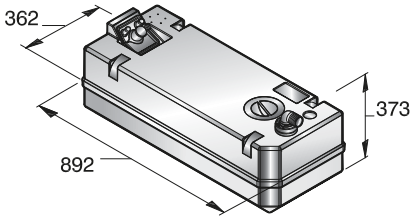

80 Liter

Mål: plus/minus 2%.
Højdemål incl. tilslutninger

Faste tanke til spildevand

WW-serien

Skotmonteret tank

WW-tankene er designet til vægmontering under sidedækkene, over vandlinjen. Den gennemsigtige konstruktion gør det muligt at se niveauet med et enkelt blik. Disse tanke kan tømmes uden pumpe takket være tyngdekraftsafløbet.
Alle versioner leveres med inspektionslåg, slange tilslutninger og en åbning til indløbsfittingen (RT..B sælges separat).

Tekniske data
- Fås i 25 L (vertikal og horisontal), 60 og 80 L
- Lugttæt gennemsigtig polyethylen af høj kvalitet
- Kan monteres på skot over vandlinjen
- Ingen pumpe nødvendig: tyngdekraftsafløb via vinklet slangetilslutning
- Hurtig installation: præmonterede slange tilslutninger og inspektionslåg
- Klar til ventilation: inkluderer vinklet ventilations tilslutninger
- Overholder ISO 8099-standarden

Type	Kapacitet (Liter)	Maks. tryk (bar)	Vægtykkelse (mm)	Tilslutninger udluftning Ø (mm)	Tilslutninger suge Ø (mm)	Tilslutning Udledning Ø (mm)	Farve
WW25WH	25	0,3	6	Vinklet, roterende 19	Vinklet, roterende 38	Vinklet, roterende 38	Lys grå gennemsigtig
WW25W	25	0,3	6	Vinklet, roterende 19	Vinklet, roterende 38	Vinklet, roterende 38	Lys grå gennemsigtig
WW60W	60	0,3	6	Vinklet, roterende 19	Vinklet, roterende 38	Vinklet, roterende 38	Lys grå gennemsigtig
WW80W	80	0,3	6	Vinklet, roterende 19	Vinklet, roterende 38	Vinklet, roterende 38	Lys grå gennemsigtig

WW25WH

WW..W

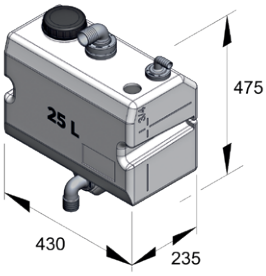

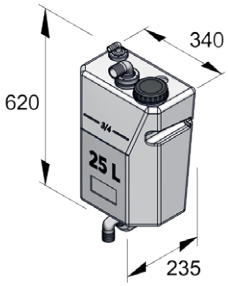

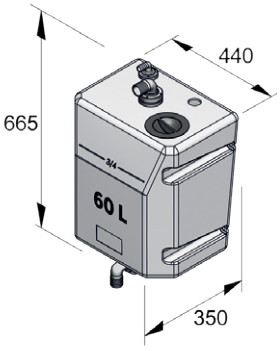

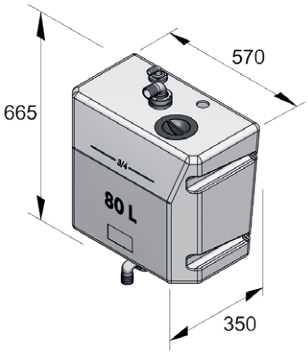

Mål: plus/minus 2%.
Højdemål incl. tilslutninger

Spildevandssystemer

Faste tanke til spildevand

WWS-serien

Komplet system med pumpe og sensor

WWS-tankene er fuldt udstyrede enheder designet til spildevand (sort- og gråvand). Disse gennemsigtige tanke leveres komplette med en EMP140 pumpe, niveausensor, inspektionslåg og fittings. Kun niveaumåler og indløbsfitting skal bestilles separat. Alle forbindelser er placeret øverst for at undgå lækager. Alle versioner leveres med en åbning til indløbsfittingen (RT..B sælges separat). Tanken kan tømmes ved hjælp af pumpen eller fra land via sugeledningen.

Tekniske data
- Fås i 42, 61, 88 og 120 L
- Inkluderer 12 V eller 24 V spildevandspumpe
- Lugttæt gennemsigtig polyethylen af høj kvalitet
- Klar til brug: Alle hovedkomponenter er præinstalleret
- Let at vedligeholde: Adgang og tilslutninger placeret øverst
- Overholder ISO 8099-standarden

Type	Kapacitet (Liter)	Maks. tryk (bar)	Vægtykkelse (mm)	Tilslutninger udluftning Ø (mm)	Tilslutninger suge Ø (mm)	Tilslutninger pumpe (mm)	Farve
WWS4212B	42	0,3	6,5	Vinklet, roterende 19	Vinklet, roterende 38	Vinklet, roterende 38	Lys grå gennemsigtig
WWS4224B	42	0,3	6,5	Vinklet, roterende 19	Vinklet, roterende 38	Vinklet, roterende 38	Lys grå gennemsigtig
WWS6112B	61	0,3	6,5	Vinklet, roterende 19	Vinklet, roterende 38	Vinklet, roterende 38	Lys grå gennemsigtig
WWS6124B	61	0,3	6,5	Vinklet, roterende 19	Vinklet, roterende 38	Vinklet, roterende 38	Lys grå gennemsigtig
WWS8812B	88	0,3	6,5	Vinklet, roterende 19	Vinklet, roterende 38	Vinklet, roterende 38	Lys grå gennemsigtig
WWS8824B	88	0,3	6,5	Vinklet, roterende 19	Vinklet, roterende 38	Vinklet, roterende 38	Lys grå gennemsigtig
WWS12012B	120	0,3	6,5	Vinklet, roterende 19	Vinklet, roterende 38	Vinklet, roterende 38	Lys grå gennemsigtig
WWS12024B	120	0,3	6,5	Vinklet, roterende 19	Vinklet, roterende 38	Vinklet, roterende 38	Lys grå gennemsigtig

Type	Pump Spænding (VDC)	Pumpe strømforbrug (A)	Kapacitet ved 0 m løftehøjde (L/min)	Maks. sugehøjde (m)	Maks. løftehøjde (m)	Vægt (kg)
WWS4212B	12	6	27	3	5	12,5
WWS4224B	24	4	27	3	5	12,5
WWS6112B	12	6	27	3	5	14
WWS6124B	24	4	27	3	5	14
WWS8812B	12	6	27	3	5	16
WWS8824B	24	4	27	3	5	16
WWS12012B	12	6	27	3	5	18
WWS12024B	24	4	27	3	5	18

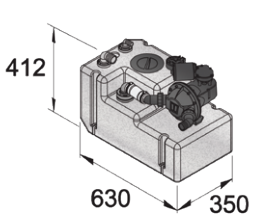

42 Liter

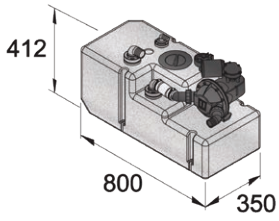

61 Liter

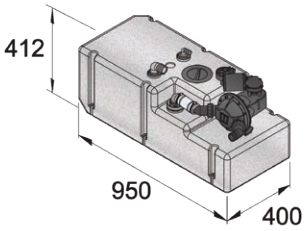

88 Liter

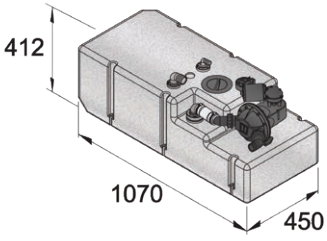

120 Liter

Højdemål incl. tilslutninger

Faste tanke til spildevand

Stive multifunktionstanke til spildevand - APT-serien

Frisk-, grå-, sort vand eller diesel: Denne tank kan klare det

APT-tankene er designet til at opbevare spildevand, ferskvand og dieselbrændstof. De er fremstillet af lugttæt polyethylen af høj kvalitet med et antibakterielt tilsætningsstof. Alle tanke leveres med et stort inspektionslåg og er forberedt til ILTCONW-tilslutningssættet. En 38 mm slangeforbindelse i bunden kan bores op til interconnection eller afløb.

Tekniske data

- Fås i 50, 75, 100, 150, 200 og 275 L
- Fremstillet af polyethylen af høj kvalitet med antibakterielt tilsætningsstof
- Egnet til spildevand, ferskvand eller dieselbrændstof
- Stort inspektionslåg (passende diameter +/- 130 mm) i henhold til ISO 21487 (brændstoftank-standard)
- Ø 38 mm bundslangeforbindelse (kan bores op om nødvendigt) til interconnection eller afløb
- Klar til ILTCONW-tilslutningssæt
- Let at rengøre og inspicere takket være en bred adgangsluge
- Stærk og holdbar til langtids brug i marine miljøer på grund af design og vægtykkelse
- Klar identifikation: Leveres med etiketter til alle indholdstyper

Type	Tankkapacitet (L)	Maks. tanktryk (bar)	Godstykkelse (mm)	Tilslutning (mm)	Farve
APT050	50	0,3	8	Ø 38 mm bundudløb*, klar til ILTCONW	Lyseblå semitransparent
APT075	75	0,3	8	Ø 38 mm bundudløb*, klar til ILTCONW	Lyseblå semitransparent
APT100	100	0,3	8	Ø 38 mm bundudløb*, klar til ILTCONW	Lyseblå semitransparent
APT150	150	0,3	8	Ø 38 mm bundudløb*, klar til ILTCONW	Lyseblå semitransparent
APT200	200	0,3	8	Ø 38 mm bundudløb*, klar til ILTCONW	Lyseblå semitransparent
APT275	275	0,3	8	Ø 38 mm bundudløb*, klar til ILTCONW	Lyseblå semitransparent

* kan om nødvendigt bores op.

Anbefalet tilbehør - VTSTRAP spændebånd & WRILT låg-åbner

For sikker installation af din APT-tank anbefaler vi at tilføje VTSTRAP spændebåndssættet. Et sæt indeholder to bånd, hver på 3 meter i længden og 25 mm i bredden.

For nem og problemfri håndtering af låg anbefaler vi WRILT-åbneren (se side 212).

ILTCONW (Spildevand)

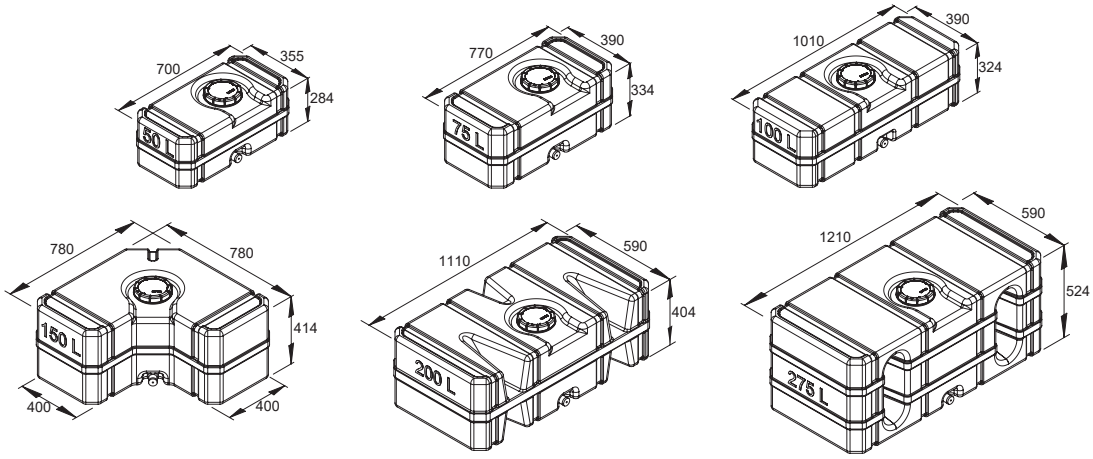

Mål: plus eller minus 2%

Fleksible tanke for toilet og spildevand

VETUS fleksible tanke type TANKV

Disse fleksible tanke er ideelle til korttidsopbevaring af spildevand. De er lette, nemme at installere og perfekte til både med begrænset plads.

Disse fleksible tanke er konstrueret på samme robuste måde som de fleksible drikkevandstanke (se side 181). Men det anvendte materiale er egnet til at opbevare spildevand og er lugttæt. Fås i flere dimensioner og kapaciteter.

Der findes et reparationssæt (REPSETOT).

TANKV

Type	Kapacitet (ca.) (Liter)	Mål (ca.) (mm)	Højde fyldt (ca.) (mm)
TANKV55	55	680 x 780	250
TANKV70	70	780 x 780	270
TANKV100	100	790 x 1000	270
TANKV160	160	790 x 1420	270

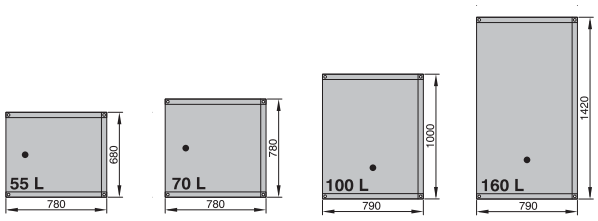

1. 2 Vinklede slangestudser Ø 38 mm (leveres med hver tank)
2. Vinklet studser Ø 16 mm, allerede monteret
3. Udluftningsstuds Ø 16 mm (medfølger ikke)
4. Udluftning til anti-hævert, Se side 127. Hvis udledning af tanken gennem skrogsiden er påkrævet, kan en Ø 38 mm tankstuds type FT38B fås som en mulighed, se prislisten

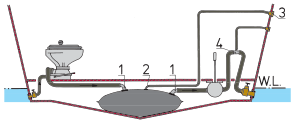

Antilugtfiltre

Filter types NSF og NSFS

Frisk luft

Filtrene reducerer opbygningen af anaerobiske bakterier og reducerer opbygning af eksplosive forrådnelsesgasser. Nej-smell filtrene er let at installere og indeholder materiale af aktivt kul til at absorbere lugte. Tilføj VETUS spildevand udluftningsslangen som er lavet i forstærket PVC for at få en ordentlig operativ system.

Bemærk venligst: Filterelementet kan udskiftes og bør fornyes en gang om året.

Et nyt filterelement er tilgængeligt, men vi anbefaler at vælge de præfyldte patroner fra NFSCAN-serien. Disse patroner absorberer ikke kun lugte, men fanger også effektivt fugt, se næste side.

Type	Beskrivelse	L x B x H (mm)	Slange Ø (mm)
NSF16S	Lille no-smell filter	107 x 111 x 111	16
NSF16	Stor no-smell filter	148 x 150 x 162	16
NSF19	Stor no-smell filter	148 x 150 x 162	19
NSF25	Stor no-smell filter	148 x 150 x 162	25
NSF38	Stor no-smell filter	148 x 150 x 162	38
NSF16FES	Ekstra filter element for Lille no-lugt filtre		
NSF16FE	Ekstra filter element for Stor no-lugt filtre		

NSF

NSFS

Antilugtfiltre

Avancerede patroner til No-Smell-filtre - NSFCAN-serien

Dobbeltfunktion-patroner til kontinuerlig lugtkontrol

NSFCAN- og NSFCANS-patronerne er designet til at blive brugt som erstatningsindsatser til VETUS No-Smell filtre. Disse patroner indeholder en afmålt mængde aktivt kul kombineret med specielle fugtabsorberende gelgranulater. Denne unikke dobbelte funktion sikrer, at filteret fortsætter med at yde effektivt - selv i fugtige miljøer, hvor almindelige kulfiltre mister deres virkning.

Tekniske data
- Præfyldt med aktivt kul og gelgranulater
- Passer ind i eksisterende VETUS No-Smell filtre
- Fugtresistent: Gelgranulater eliminerer fugt, der deaktiverer kul
- Nem visuel kontrol for udskiftning

Kompatibilitet
- NSFCAN passer til filtertype NSF
- NSFCANS passer til kompakt filtertype NSF16S

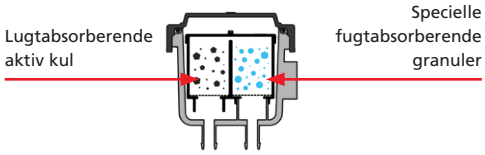

NSFCAN NSFCANS

Bemærk: Avancerede filterelementer bør udskiftes én gang om året for optimal filterydelse.

Type	Egnet til filtertype	Funktion	Hus-type
NSFCAN	NSF16, NSF19, NSF25, NSF38	Lugtabsorption + fugtkontrol	Stor
NSFCANS	NSF16S	Lugtabsorption + fugtkontrol	Lille

Monteringsbeslag type MBSET

Et monteringssæt designet til at fastgøre forskellige komponenter, såsom lugtfiltre. Disse beslag er velegnede til brug sammen med lydisoleringsmaterialer op til 40 mm tykke. Sættet inkluderer bolte, skiver og selvspændende møtrikker for at sikre en stabil installation.

Type	Beskrivelse
MBSET03	Monteringskit for FTR140, WS180, WS720, NSFS
MBSET05	Monteringskit for FTR330, FILTER150, NSF

MBSET

Se side 61 for mere detaljeret information.

Tilbehør til spildevandstanke

TankFresh

Lugtfri tank garanteret

Dette VETUS produkt er et organisk koncentrat af bakterier, som påvirker fæces i spildevandssystemet til at nedbrydes uden udledning af lugt i modsætning til andre kemiske produkter, som ofte kun skjuler lugten. Ved brug af kun én flaske TankFresh med jævne mellemrum, kan dit spildevandssystem fungere stort set uden lugt for en hel sejlersæson.

Tekniske data
- Leveres i en bekvem 500 ml doseringsflaske
- Består kun af naturens egne ingredienser
- Bevist lugtreduktion i tanken

TFRESH

Type	Beskrivelse
TFRESH05	500 ml flaske

Tilbehør til spildevandstanke

Vacuumventil type VRF

Uundværlig sikkerhedsfaktor

For at forhindre muligheden for at utilstrækkelig luft ind gennem udluftningsslangen forårsager at tanken imploderer, har VETUS udviklet en ventil i henhold til ISO8099 standard. I tilfælde af stigende vakuum åbnes ventilen automatisk for at lade luft ind i tanken. Ved at bruge denne ventil er anvendelse af en større ventilationsslange ikke længere nødvendig. Ventilen er fremstillet af syntetiske materialer og derfor absolut korrosionsfri. Hulstørrelsen i tanken er 56 mm.

VRF56A

Type	Beskrivelse
VRF56A	Vakuumventil til spildevandstank, kræver Ø 56 mm hul

Ultralydsniveausensorer

Præcis, berøringsfri overvågning af tankindhold

VETUS SENSORA og SENSORB er avancerede ultralydsniveausensorer, designet til at overvåge tankindhold uden bevægelige dele eller direkte kontakt med væsken. Disse sensorer kan bruges i spildevandstanke (sortvand og gråvand), ferskvandstanke, dieseltanke eller benzintanke i næsten enhver form og størrelse - op til 120 cm dybe. Maks. tankkapacitet: 5000 liter. Perfekte til moderne både og yachts, de tilbyder nem installation og høj pålidelighed. Når de er installeret, kan sensoren kalibreres direkte ombord ved hjælp af en indbygget LED og ledning. Ingen ekstra værktøj er nødvendigt.

SENSORA **SENSORB**

Tekniske data

SENSORA - Analog output sensor

- Berøringsfri ultralydsmåling for høj pålidelighed
- Kompatibel med alle VETUS analoge niveaumålere og WWCP-panel
- Nem kalibrering ombord med LED og kalibreringsledning
- Ideel til tanke med sortvand, gråvand, ferskvand, benzin og diesel
- Ikke egnet til brug i metaltanke

Tekniske data

SENSORB - CANbus-sensor

- Bruger RS485 bus-interface (CANbus-type)
- Designet til integration med det digitale VETUS-display SENSORD
- Berøringsfri, pålidelig og nem at kalibrere
- Ideel til avancerede digitale installationer
- Ikke egnet til brug i metaltanke

Ved brug af et RS485-interface kan data overføres over lange afstande uden signaltab. Det giver højere støjimmunitet og understøtter op til otte sensorer, der kan tilsluttes ét SENSORD-panel.

Egenskab	SENSORA	SENSORB
Udgangsgrænseflade	Analog	RS485-bus (CANbus)
Spænding	12 / 24 VDC	12 / 24 VDC
Strømforbrug	35 mA	35 mA
Maks. tankdybde	120 cm	120 cm
Nøjagtighed	±5%	±5%
Temperaturområde	-20 °C to +70 °C	-20 °C to +70 °C
Monteringsflange - hul	SAE, 5-hole	SAE, 5-hole
Dimensioner	Ø 77 mm x 23 mm	Ø 77 mm x 23 mm
Kompatibilitet	Analoge målere, WWCP-panel	SENSORD digitalt display
Velegnet til	Sort-/gråvandstanke, vandtanke og brændstoftanke	Sort-/gråvandstanke, vandtanke og brændstoftanke
Ikke egnet til	Metaltanke	Metaltanke

Tilbehør til spildevandstanke

Spildevandstank sensor type WWSENSORA

Nem måling

Enkel at montere, pålidelig spildevandstank sensor. Armlængden kan justeres imellem 200 mm og 412 mm.

Tekniske data
- Tom 300 Ω
- Fuld 0 Ω
- Til 12 og 24 Volt

Type	Beskrivelse	Spænding
WWSENSORA	Spildevandsføler	12/24

WWSENSORA

Spildevands kontrolpanel type WWCP

Integreret niveaumåler

Dette brugervenlige betjeningspanel med sikkerhedslås, kan bruges manuelt eller automatisk til at styre hele tankpumpen, og styre det komplette spildevandssystem. WWCP-panelet er tilsluttet en VETUS-niveauføler (type WWSENSORA eller SENSORA) og angiver indholdsniveauet i tanken ved hjælp af LED. Korte maksimale top- niveauer forårsaget af bådbevægelser, bliver ignoreret.

En motoriseret kugleventil kan også tilsluttes panelet. I enten manuel eller automatisk tilstand, åbnes ventilen, før pumpen starter. Når tanken er tom, slukker pumpen og ventilen lukkes automatisk. Et tilslutningsstik på panelet kan tilsluttes til et relæ i toilettets strømforsyning, som gør det muligt at forhindre toilettet i at skylle, når tanken er fuld.

Tekniske data
- Paneldimensioner 85x85 mm
- Indbygningsdybde 40 mm
- Velegnet til 12 eller 24 volt
- Anvendelse i standby 4mA, elektrisk pumpe 10A max, fjernbetjent kugleventil 5A max og ekstern alarm 1A max.
- Ventiler og niveauføler er ikke inkluderet

WWCP

Funktion	Specifikation
Paneldimensioner	85 x 85 mm
Indbygningsdybde	40 mm
Spænding	12 / 24 VDC
Standbystrøm	4 mA
Maks. strøm - Elektrisk pumpe	10 A
Maks. strøm - Motordrevet ventil	5 A
Maks. strøm - Ekstern alarm	1 A
Betjeningstilstande	Manuel eller automatisk
Niveaindikator	LED-indikator (ignorerer korte udsving forårsaget af bevægelse)
Yderligere funktioner	Låsefunktion, mulighed for toiletsikring ved fuld tank
Kompatible sensorer	SENSORA, WWSENSORA (ikke inkluderet)
Kompatible ventiler	Motordrevet kugleventil (ikke inkluderet)
Anvendelse	Systemer til sort- og gråvandstanke

Tilbehør til spildevandstanke

Spildevandspumpe - EMP140

Højkapacitets membranpumpe med roterbare tilslutninger

EMP140 er en robust og støjsvag membranpumpe, designet til spildevand (sort- og gråvand). Den er udstyret med roterbare slangetilslutninger, som reducerer installationstiden betydeligt og giver fleksibilitet på trange steder. Pumpen er selvsugende og forsynet med interne duck-bill ventiler for pålidelig kontraventilfunktion.

Tekniske data
- Selvsugende membranpumpe med interne duck-bill ventiler
- Kapacitet: 27 L/min
- Roterbare slangetilslutninger (38 mm) for nem installation
- Støjsvag drift og lavt vedligeholdelsesbehov

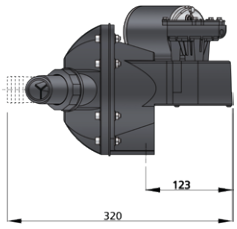

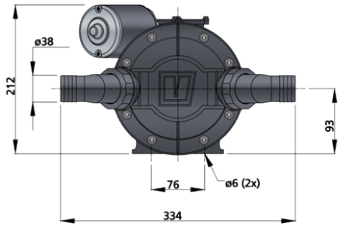

Type	Spænding (VDC)	Strøm (A)	Tilslutning (mm)	Vægt (kg)	Kapacitet ved 0 m løftehøjde (L/min)	Maks. sugehøjde (m)	Maks. løftehøjde (m)
EMP14012B	12	6	Vinklet, roterende Ø 38	7	27	3	5
EMP14024B	24	4	Vinklet, roterende Ø 38	7	27	3	5

Universal selvsugende pumpe - EIP12

Kompakt hjælpepumpe til lænsevand eller dækvask

EIP12 er en let og kompakt selvsugende elektrisk pumpe, designet til generel anvendelse ombord, såsom lænsepumpning eller vask af dæk.

Tekniske data
- Selvsugende
- Kompakt design
- Kun 12 V DC

EIP12

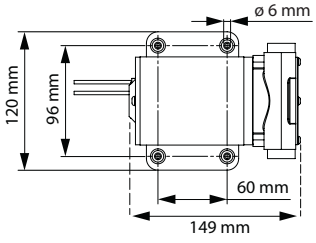

Type	Velegnet til	Spænding (DC)	Maks. tryk (bar)	Kapacitet (L/min)	Sugehøjde (m)	Tilslutningstype	Vægt (kg)
EIP12	Lænsevand / dækvask	12	1	30	1	G1/2 indvendig gevind	2,48

Tilbehør til spildevandstanke

Vinkelstudse

Syntetiske fittings til VETUS fleksible tanke (type FT) eller faste tanke (type RT). Egnet til slanger med en indre diameter på Ø 13, 16, 19, 25 eller 38 mm. Den krævede hulstørrelse til fleksible tanke er Ø 42 mm og for faste tanke Ø 43 mm.

RT

FT

Type	Slange Ø (mm)	Vinkel
RT13B	13	90°
RT16B	16	90°
RT19B	19	90°
RT25B	25	90°
RT38B	38	90°

Type	Slange Ø (mm)	Vinkel
FT13B	13	90°
FT16B	16	90°
FT19B	19	90°
FT25B	25	90°
FT38B	38	90°

Antihævertkit

For yderligere information og tilgængelige typer se side 127.

ASD38H

Universal inspektionsluge til spildevandstanke ILT120PL / ILT120PH

Nem adgang til rengøring og inspektion

Disse innovative VETUS-inspektionslug¬er er designet til at give nem adgang til din spildevandstank. Med et pålideligt "clamp-and-seal" design sikrer de en vandtæt pasform og kan installeres både i tyndvæggede og tykvæggede tanke. ILT120PL er egnet til tankvægge op til 4 mm. ILT120PH er til vægtykkelser fra 4 til 10 mm og ideel til VETUS ATANK-modeller. Begge versioner har et modulopbygget design, som gør det muligt at tilføje ekstra tilslutningssæt (såsom ILTCONW) til en komplet opgradering af spildevandssystem.

ILT120

Tekniske data

- Universal inspektionsluge til spildevandstanke
- Vandtæt "clamp-and-seal" design med silikonepakning
- Velegnet til syntetiske tanke, G.R.P. eller metaltanke
- Hurtig og enkel installation med VETUS hulsav (VSAW159)
- Kompatibel med ILTCONW-tilslutningssæt til tankopgraderinger
- Robust konstruktion med modflange og fem-bolts låsesystem

Specifikation	ILT120PL	ILT120PH
Egnet godstykkelse	0,8 - 4 mm	4 - 10 mm
Egnet diameter	120 mm	120 mm
Påkrævet huldiameter	159 mm	159 mm
Materiale	Syntetisk, korrosionsfri	Syntetisk, korrosionsfri
Kompatibel med ILTCONW	Ja	Ja
Anvendelse	Spildevandstanke, ferskvandstanke	Spildevandstanke, ferskvandstanke

Tilbehør til spildevandstanke

ILTCONW - Tilslutningssæt til spildevand

Alt-i-én opgradering til din inspektionsluge

VETUS ILTCONW er et komplet tilslutningssæt til spildevand, der forvandler din ILT-inspektionsluge (ILT120PL eller ILT120PH) til et fuldt funktionelt tilslutningscenter. Det inkluderer flere indløb, afløb og ventilationsporte - alle integreret i en enkelt udskiftelig skive.

ILTCONW

Tekniske data
- Forvandler ILT120 inspektionslug¬er til et komplet tilslutningscenter
- Inkluderer:
  - Ø 38 mm lige afløbstilslutning (kan omdannes til sugeledning ved brug af et standard Ø 40 mm PVC-rør)
  - Ø 38 mm indløbstilslutning
  - Ø 25 mm indløbstilslutning
  - Ø 19 mm indløbstilslutning
  - Ø 19 mm ventilationsport
  - Inkluderer blindpropper til at lukke ubrugte porte
- SAE 5-huls mønster til niveausensor (SENSORA/SENSORB)
- Fremstillet af korrosionsbestandige materialer
- Valgfrit: 38 mm 90-graders tilslutningsbøjning (ILTCON90) fås

Specifikation	ILTCONW
Kompatibel med	ILT120PL / ILT120PH
Anvendelse	Spildevandstanke

ILTCON90 - 90° bøjningstilslutning

- Giver en 90-graders Ø 38 mm forbindelse til ILTCONW
- Perfekt til trange steder

ILTCON90

VSAW159 - Ø 159 mm hulsav

- Hulsav til at lave den rigtige åbning i tanken
- Velegnet til plast-, G.R.P.- eller metaltanke
- Stærkt anbefalet til præcis installation af ILT120-serien

VSAW159

WRILT - ILT låg-åbner

- Ergonomisk værktøj til nemt at åbne og lukke ILT120-låg
- Let at bruge og sikrer en tæt lukning

WRILT

Type	Beskrivelse
ILTCON90	Ø 38 mm albue til ILTCONW
VSAW159	Ø 159 mm hulsav
WRILT	Lågåbner til ILT120-serien

Inspektionsdæksel type WTK02

For (spilde) vandtanke alene!

Uden modflange.

WTK02

Tekniske data
- Overalt diameter Ø 156 mm
- Udskæring diameter Ø 115 mm
- Ikke anvendelig til brændstoftanke
- Ideel til metaltanke

Type	Beskrivelse
WTK02	Kun inspektionslåg til faste vandtanke

Tilbehør til spildevandstanke

Installationskit type BTKIT

Består af 1 inspektionslåg med modflange, 2 sikringsremme og 1 skruenøgle til vinklede beslag.

Specifikationer
- Samlet diameter Ø 156 mm
- Skære diameter Ø 115 mm

Type	Beskrivelse
BTKIT	Monteringssæt til spildevandstanke

BTKIT

WTS - Udsugningsrør til stive spildevandstanke

WTS-udsugningsrørene er designet til pålidelig fjernelse af spildevand fra stive tanke. Uanset om de tilsluttes en elektrisk eller manuel membranpumpe eller direkte til et dækudtag, sikrer disse rør en jævn spildevandsafledning.

Tekniske data
- Designet til udsugning af sort- og gråvand
- 780 mm lange og kan afkortes for at passe til din tank
- Fås med lige eller vinklede slangetilslutninger

Type	Længde (mm)	Slange Ø (mm)	Vinkel
WTS78038S	780	38	Lige
WTS78038B	780	38	90°

WTS

Aflåselig kugleventil type BV11/2

Denne rustfrit stål (AISI 316) kugleventil med G1½ gevind er i nogle lande et lovkrav for at forhindre utilsigtet udledning af sort vand i havnen.
Denne ventil kan låses med en hængelås (hængelåsen medfølger ikke).

Få mere information og tilgængelige typer se side 430.

Type	Beskrivelse
BV11/2	Rustfrit stål kugleventil

BV11/2

Tilbehør til spildevandstanke

Fjernbetjente kugleventiler type MV

Simpel manuel styring

Disse motoriserede rustfrit stål ventiler med et pulverlakeret aluminiums aktuatorhus muliggør enhver søventil at åbnes eller lukkes elektrisk med en fjernbetjening. Også velegnet til enhver form for brændstof, tændingsbeskyttet. G-gevindet opfylder kravene i ISO 228-1 og 9093-1. IP-klassificering: IP67. Ventilerne kan åbnes helt eller lukkes på cirka 12 til 25 sekunder. De kraftige motorer har et maksimalt drejningsmoment på 40 eller 220 nm.

Type	MV12A	MV24A	MV24B
Spændingsområde	11-14 V	18-28 V	20-28 V
Arbejdsbelastning @ max. moment	2.2 A ± 10% @ 13.8 VDC	1.2 A ± 10% @ 27.6 VDC	4.1 A ± 5% @ 27.6 VDC
Statisk strøm	50±5 mA	25±5 mA	60±5 mA
Åbne og lukke	✓	✓	✓
Max. arbejdstryk	40Nm	40Nm	220Nm
Manual overstyring	Unbraco	Unbraco	Skruenøgle
Omgivelsestemp. (Celsius)	-20° to +45°	-20° to +45°	-20° to +45°
ISO8846 certificeret	Ja	Ja	Ja

Betjeningspanel*	MV12A	MV24A	MV24B
ELVPAN12	✓	-	-
ELVPAN24	-	✓	✓
WWCP (side 209)	✓	✓	✓

*Bestilles separat

MV

ELVPAN

Type (12 V)	Type (24 V)	G (ISO 228)	DN (mm)	H1 (mm)	H2 (mm)	L (mm)	Vægt (kg)
MV12A1/2	**MV24A1/2**	1/2"	15	22.5	42	72	2.2
MV12A3/4	**MV24A3/4**	3/4"	20	22.5	48	80	2.4
MV12A1	**MV24A1**	1"	25	30	55	85	2.8
MV12A11/4	**MV24A11/4**	1 1/4"	32	36.5	60	105	3.4
MV12A11/2	**MV24A11/2**	1 1/2"	38	40	70	113	4.2
	MV24B2	2"	50	46.5	85	132	7.8

MV..A

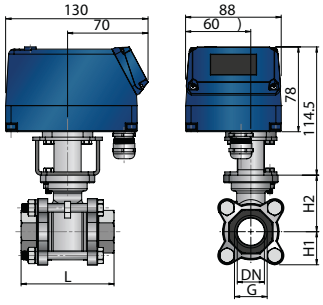

MV..B

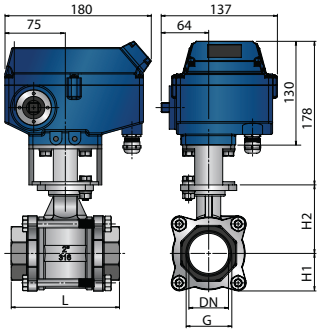

Tilbehør til spildevandstanke

Spildevandsslange type WWHOSE..B

Til transport af gråt spildevand

Denne type slange er fremstillet af hvid PVC med et stål spiralindlæg. Den anbefales til transport af gråt spildevand (ikke toilet affald).

WWHOSE..B

Type	Indvendig Ø (mm)	Udvendig Ø (mm)	Vægt (kg/m)	Max. tryk (bar)	Bøjnings-radius (mm)	Hel rulle (m)	HCHDS spændebånd	HCS spændebånd
WWHOSE16B	16	22	0,23	6	35	30		HCS20
WWHOSE19B	19	26	0,32	5	50	30		HCS20
WWHOSE25B	25	33	0,53	5	60	30		HCS32
WWHOSE38B	38	47	0,80	4	90	30	HCHDS047	HCS40
WWHOSE45B	45	55	1,10	3	105	10	HCHDS055	HCS50

Lugtfri spildevandsslanger "no smell" type SAHOSE

Et absolut must for toiletter

Denne slange er lavet af SBR gummi med indlæg af vævet syntetisk stof og stålspiral. Anbefales specielt til transport af biologisk affald fra (marine) toiletter (spildevand).

SAHOSE

Type	Indvendig Ø (mm)	Udvendig Ø (mm)	Vægt (kg/m)	Max. tryk (bar)	Bøjnings-radius (mm)	Hel rulle (m)	HCHDS spændebånd	HCS spændebånd
SAHOSE16	16	26	0,45	3	50	20		HCS20
SAHOSE19	19	29	0,55	3	65	20		HCS25
SAHOSE25	25	36	0,72	3	75	20	HCHDS034	HCS32
SAHOSE38	38	48	1,15	3	100	20	HCHDS047	HCS40
SAHOSE51	51	62	1,51	3	125	20	HCHDS051	HCS50

Få en komplet oversigt over vores udvalg af slanger, se side 466. HCHDS (heavy duty) og HCS spændebånd er lavet af rustfrit stål AISI 316. Få en komplet oversigt over vores udvalg af slangespændebånd se side 440.

Syntetiske slange adapters type HA

Disse syntetiske slangetilpasninger skal skæres, til det passende størrelse.

Type	Ø Dim. (mm)
HA1338	13 - 38
HA3060	30 - 60

HA1338 **HA3060**

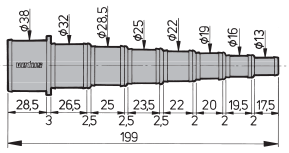

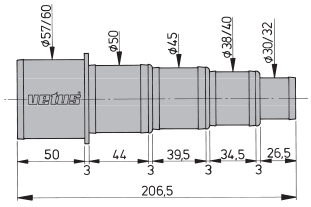

Tilbehør til spildevandstanke

Denne spildevand line-up består af en trevejsventil, et Y-forbindelsesstykke, en kontraventil og de supplerende slangekoblinger. Disse slangekoblinger er fuldt drejelige og bestilles separat for at passe til dine eksisterende slanger. Fremstillet af høj kvalitets nylon, disse produkter er stærke og holdbare. Med studse variationer fra 19 mm op til 38 mm, bliver det til plug-and-play på hver båd.

Denne serie gør det muligt at tilslutte eller udvide dit spildevandssystem på professionel vis. Med trevejshanen og Y-stykket kan du lave så mange forbindelser, du ønsker, mens kontraventilen forhindrer, at forurenet vand løber tilbage. Slangekonnektorer sælges enkeltvis eller i pakker med 2, så du kan kombinere og tilpasse efter behov. Trevejshanen kan aflåses i én position (f.eks. når havne vil sikre, at spildevand ledes til tanken i stedet for at blive udledt over bord). Både trevejshanen og Y-stykket er udstyret med et beslag til nem montering på væg eller gulv.

Tre-vejs plasticventil

(uden slangetilslutninger)

Maks. tryk 1 bar.
Drejelige slangestudse skal bestilles separat (5 forskellige størrelser tilgængelige).

Type	Beskrivelse
Y3V	Tre-vejs plasticventil

Y3V

Plastic Y-konnektor

(uden slangetilslutninger)

Drejelige slangestudse skal bestilles separat (5 forskellige størrelser tilgængelige).

Type	Beskrivelse
Y3C	Plastic Y-konnektor

Y3C

Plastic in-line kontraventil

(uden slangetilslutninger)

Drejelige slangestudse skal bestilles separat (5 forskellige størrelser tilgængelige).

Type	Beskrivelse
YNRE	Plastic in-line kontraventil

YNRE

Plastic slangestudse for Y3V, Y3C og YNRE

Type	Beskrivelse
YPA38P2	Slangestuds 38 mm (2stk.)
YPA38P1	Slangestuds 38 mm (1stk.)
YPA32P2	Slangestuds 32 mm (2stk.)
YPA32P1	Slangestuds 32 mm (1stk.)
YPA28P2	Slangestuds 28 mm (2stk.)
YPA28P1	Slangestuds 28 mm (1stk.)
YPA25P2	Slangestuds 25 mm (2stk.)
YPA25P1	Slangestuds 25 mm (1stk.)
YPA19P2	Slangestuds 19 mm (2stk.)
YPA19P1	Slangestuds 19 mm (1stk.)

YPA

Thruster systemer

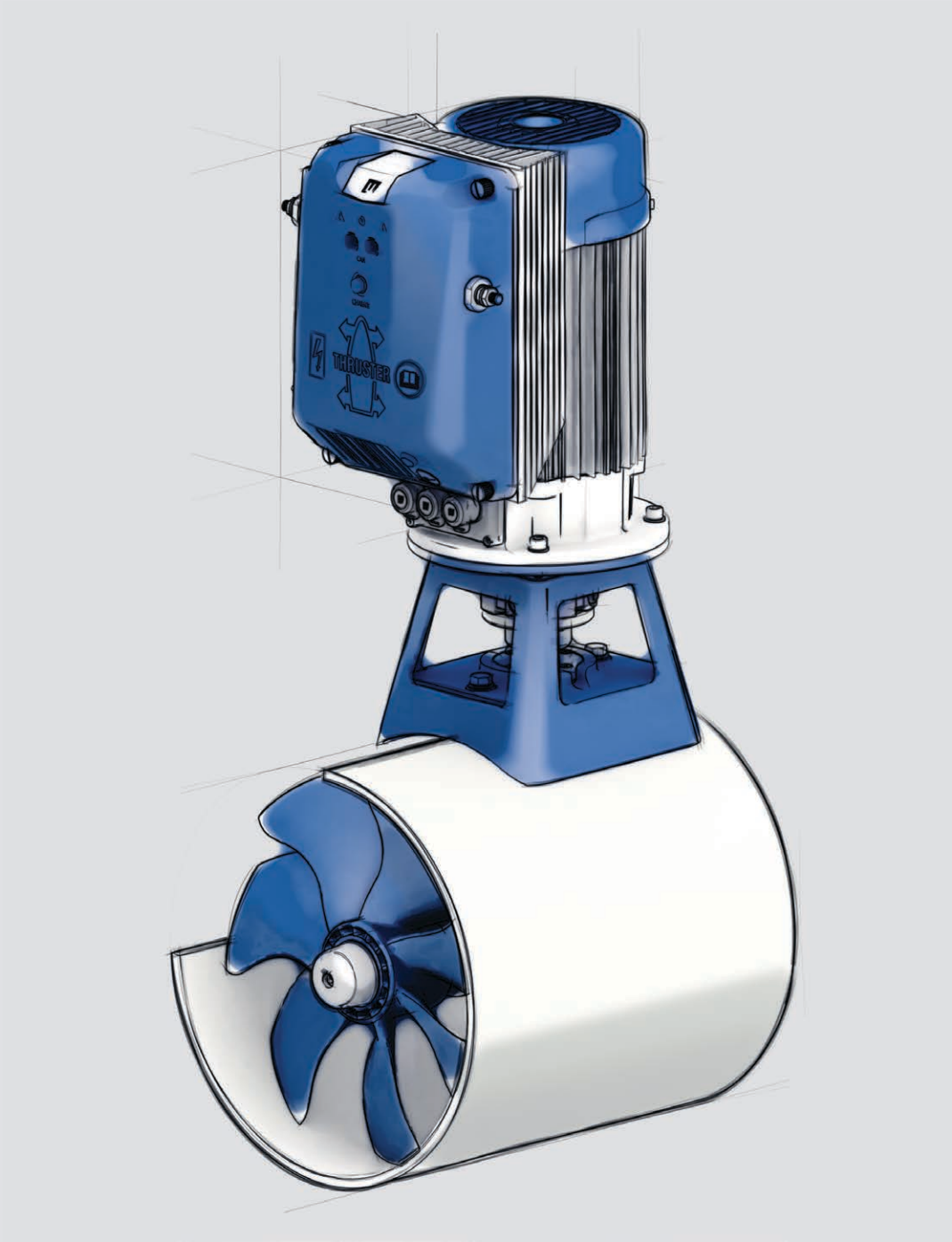

Verden af VETUS-thrustere

BOW PRO proportional børsteløs bov- og agterpropel

Den nye forkant med thrusterudvikling ved hjælp af velprøvede komponenter og teknologi. For både fra 20 til 130 fod.

- Proportionel kontrol med variabel (trinløs) effektiv effekt for mere bådkontrol
- Styres digitalt af en (patenteret) VETUS canbus motor controller
- Modstandsdygtig over for skader fra misbrug og overforbrug med varmeførende og selvregulerende elektronik
- Enkel og intuitiv at betjene med en lille selvindlæringskurve ved justering af kraften
- Kontrolpanel med lås og hold-funktion for at gøre docking med en hånd meget lettere
- En række af thrustere, fra 30 kgf til 420 kgf
- Batteridrevet ved 12, 24 og 48 VDC
- Længere driftstid: 10 minutter (minimum) ved fuld effekt og endnu længere driftstider med reduceret effekt, i sidste ende begrænset af batterikapacitet og opladningshastighed
- Motorteknologi: effektive, forseglede, børsteløse induktionsmotorer, der giver maksimal driftstid på en opladet batteribank

Gå til side 222 for at få detaljerede oplysninger.

DC bow og hækpropeller

Den originale fritidsbådpropel, udviklet og raffineret over 40 års hårdt arbejde på både fra 15 til 90 fod. Disse DC-thrustere har været et gennemprøvet koncept og overkommelig thruster-løsning i mange år.

- On-off, styrbord på styrbord
- Enkel og intuitiv at betjene
- Laveste pris, enkleste installation, let eftermontering
- En række af thrustere med trykudgange fra 25 kgf til 285 kgf
- Batteridrevet ved 12, 24 og 48 VDC
- Driftstid: 2-4 minutter kontinuerligt eller kombineret på en time
- Motorteknologi: jævnstrøm, serieviklet med kulbørster

Gå til side 228 for at få detaljerede oplysninger.

RIMDRIVE proportional permanent magnet thrusters

Hvis du sætter pris stille og støjsvag sejlads i roligt farvand , er denne ekstrem støjsvage thruster noget for dig. For både fra 40 til 65 fod.

- Proportionel kontrol giver dig mulighed for variabel (trinløs) effektive effekt for mere bådkontrol
- Ekstremt stille thruster på grund af sit unikke design uden gear
- Styres digitalt af en (patenteret) VETUS canbus motor controller
- Modstandsdygtig over for skader fra misbrug og overforbrug med varmeførende og selvregulerende elektronik
- Enkel og intuitiv at betjene med en lille indlæringskurve til justering af kraften
- Kontrolpanel med lås og hold-funktion for at gøre docking med en hånd meget lettere
- En thruster med en kraftudgang på 160 kgf
- Batteridrevet ved 48 VDC
- Længere driftstid: 10 minutter (minimum) ved fuld effekt og endnu længere driftstid ved reduceret effekt på minimum anbefalet batteribank, men udvides let ved at øge batterikapaciteten
- Motorteknologi: højeffektive permanentmagnetmotorer, der giver maksimal driftstid på en opladet batteribank

Gå til side 231 for at få detaljerede oplysninger.

Gnistbeskyttet jævnstrømsbov- og agterpropel

En udvidelse af den velkendte DC-thruster, som gør denne til den eneste elektriske thrustertype, der er velegnet til brug i rum, der indeholder benzin- / benzinmotorer, tanke og brændstofledninger, propantanke og jetski, eller påhængsmotorer og deres brændstoftanke , da motoren er indkapslet for at forhindre eksplosive dampe bliver antændt. For både fra 20 til 60 fod.

- Ti modeller med effektudgang fra 25 kgf til 160 kgf
- Batteridrevet ved 12 og 24 VDC
- Kørselstider 2-4 minutter kontinuerligt eller kombineret på en time
- Motorteknologi: jævnstrøm, serie viklet med kulbørster

Gå til side 232 for at få detaljerede oplysninger.

KOMMER SNART!

Retractable BOW PRO thrusters

Perfekt til sejlbåde der ønsker minimal vandmodstand, samt både der ikke har plads til et traditionelt tunnelrør. Trinløs styring, kulfri, og bygget på den gennemprøvede BOW PRO-platform. Den er udstyret med en svingarmmekanisme, der foldes ud under skroget under brug og trækkes tilbage bagefter. Velegnet til fartøjer fra 25 til 50 fod i længden.

- Proportionelle kontroller med automatisk udfoldning og tilbagetrækning
- Enkel og intuitiv betjening
- Fire modeller med kraftudgange fra 57 kgf til 90 kgf
- Batteridrevet ved 12 og/eller 24 VDC
- Ubegrænset driftstid
- Motorteknologi: børsteløs induktionsmotor uden vedligeholdelse

Gå til side 233 for at få detaljerede oplysninger.

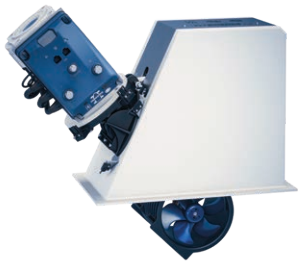

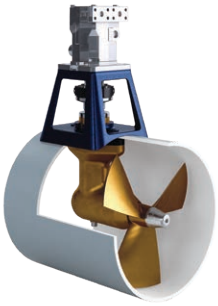

Hydrauliske thrustere

Thrustere, når du har brug for det, så længe du har brug for det - er det afgørende kendetegn ved disse kraftfulde thrustere. Bygget med komponenter i industriel kvalitet og ideel til kommercielle og tunge applikationer. For både fra
35 til 150 fod.

- Kontrol kan være enkel on-off bagbord-styrbord, dobbelt trin med halv effekt eller proportional kontrol til fuld effekt
- Lavet til meget hårdt arbejde - lang levetid, pålidelig, meget modstandsdygtig over for skader
- Syv modeller med effektudgang fra 55 kgf til 550 kgf
- Drevet af en eller flere motorer
- Kontinuerlig driftstid
- Motorteknologi: hydraulisk

Gå til side 235 for at få detaljerede oplysninger.

Thruster systemer

Thrusters kan fjerne stresset ved fortøjning og manøvrering ved at give dig sidelæns kontrol over bevægelsen og positionen af bådens stævn og agter. De fungerer ved at rotere en propel i en nedsænket tunnel eller et tunnelrør monteret tværskibs og placeret nær stævnen og/eller agterstævnen. Et kontrolpanel giver dig fuld kontrol over thrusteren ,og manøvrerer agterened eller stævnen sidelæns , som du ønsker det.

Hvad en thruster vil gøre for dig og din båd

- Gør det muligt for dig at bevare kontrollen under docking og manøvrering, selv under svære forhold
- Gør det muligt for et enkelt besætningsmedlem at tage og lægge fortøjningerne på, mens du flytter båden sidelæns fra en pæl eller fortøjningsbøje til den næste - langsomt, og omhyggeligt
- Gør det muligt for dig og din en-mands besætning at håndtere og styre en meget større båd
- Undgå risikoen for at ramme en anden båd, en bro eller en pæl, som kan forårsage dyre skader på din båd, en anden båd eller lystbådehavnens faciliteter
- Minimerer risikoen for at et besætningsmedlem kommer til skade under docking manøvrer, under vanskelige forhold
- Gør det muligt for dig at håndtere din båd med den samme ekspertise, elegance og flotte stil som de andre kaptajner, hvis både er udstyret med VETUS bovpropel

Hvordan du vælger den rette bov- og hækpropel

Når du har valgt din type thruster, kan følgende værktøjer bruges til at beregne og vælge den krævede trykkraft til din båd.

Vindens påvirkning
Den kraft, som vinden påvirker båden med, bestemmes af faktorerne vindhastighed, vindvinkel og det laterale vindtryksareal. Hvis vinden blæser ret ind på båden, er vindvinklen vanskeligst at beregne. Dette er imidlertid sjældent tilfældet, og da de fleste bådes overbygning er rimelig strømlinede, anvendes generelt en reduktionsfaktor på (0,75) ved beregning af vindtryksarealet.

Drejningsmomentet
Drejningsmomentet beregnes ved at gange vindtrykket med afstanden (A) mellem centeret af vindens påvirkningsflade og bådens drejepunkt. For at simplificere dette: for de fleste bådes vedkommende vil en tommelfingerregel være, at drejningsmomentet beregnes ved at gange vindtrykket med det halve af bådens samlede længde.

Trykkraften
Det er trykkraften, der bestemmer en bovpropels effektivitet og ikke den elektriske eller hydrauliske motors output i kW eller hk. Den nominelle trykkraft er en kombination af thrusterens kraft, propellens udformning og effekttabet i tunnelen. VETUS elektriske thrustere har et meget højt tryk mellem 17 og 23 kgf pr. kW motorkraft. Den nødvendige trykkraft for at klare vindens ugunstige påvirkning beregnes nu ved at dividere drejningsmomentet med afstanden (B) mellem midten af tunnelrøret og bådens omdrejningspunkt.

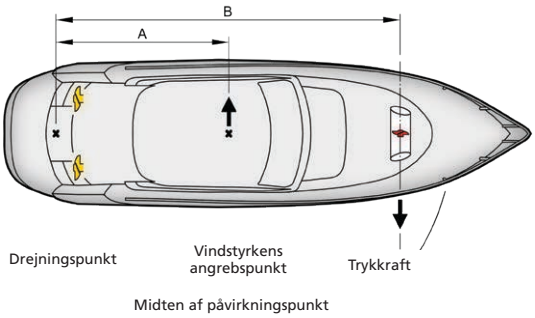

Vindstyrke Beaufort	Beskrivelse	Vindstyrke m/s	Vindtryk N/m² - (kgf/m²)
4	Jævn vind	5,5 til 7,9	20 til 40 - (2,0 til 4,1)
5	Frisk vind	8,0 til 10,7	41 til 74 - (4,2 til 7,5)
6	Hård vind	10,8 til 13,8	75 til 123 - (7,7 til 12,5)
7	Stiv kuling	13,9 til 17,1	125 til 189 - (12,7 til 19,2)
8	Hård kuling	17,2 til 20,7	191 til 276 - (19,4 til 28,2)

Beregningseksempel
Båden har en længde på 11 m og det laterale vindtryksareal er 18 m². Det kræves, at stævnen kan kontrolleres komfortabelt ved vindstyrke Beaufort 5. Ved vindstyrke Beaufort 5 er vindtrykket: Rho= 41 til74 N/m², f.eks. (gennemsnitlig) = 60 N/m².

Det krævede tryk er
T = Vindtryk x vindtryksareal x reduktionsfaktor x afstanden fra midten af påvirkningspunktet til omdrejningspunktet,
(= ca. halvdelen af bådens længde)
T = 60 N/m² x 18 m² x 0,75 x (11 x 0,5) m = 4455 Nm

Det krævede tryk beregnes som følger

$$F = \frac{\text{drejningsmoment}}{\text{Afstanden mellem bovpropellens midterlinje og bådens drejningspunkt (med hækken som drejningspunkt)}} = \frac{4455\ \text{Nm}}{10{,}5\ \text{m}} = 420\ \text{N (42 kgf)}$$

Den bedst egnede VETUS bovpropel er for dette specielle fartøj 45 kgf (25 kgf ved Beaufort 4 og 75 kgf ved Beaufort 6). Husk at en bovpropels effektivitet vil variere fra båd til båd, da deplacement, undervandskonstruktion og monteringssted altid vil være variable faktorer.
Som en tommelfingerregel kan man gå ud fra, at en hækpropel kan være en model mindre, i dette tilfælde vil en 35 kgf være den rette model.

På næste side er der en udvælgelsestabel over alle VETUS-thrustermodeller mod anbefalet bådlængde. Bemærk, at denne tabel kun er til generel vejledning.

Oversigt pr.tunnel

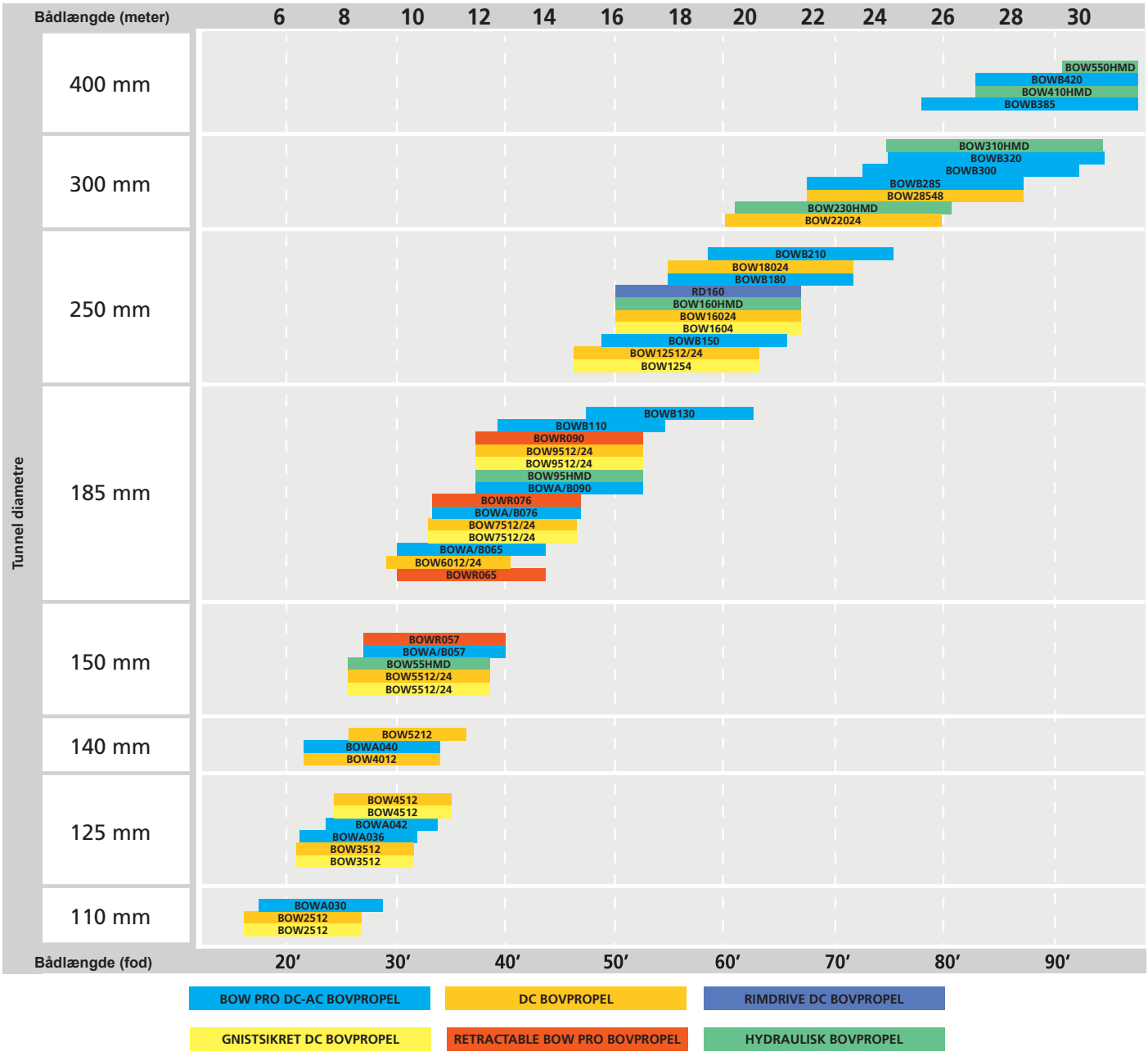

Specifikationer	BOW PRO DC-AC BOVPROPEL	DC BOVPROPEL	RIMDRIVE DC BOVPROPEL	GNISTSIKRET DC BOVPROPEL	RETRACTABLE BOW PRO BOVPROPEL	HYDRAULISK BOVPROPEL
Lyd	dB	dB	dB	dB	dB	dB
Kommerciel brug	●●	●	●●	●	●●	●●●
Proportional	✓	✗	✓	✗	✓	✓
Vedligeholdelse	🔧	🔧🔧🔧	🔧	🔧🔧🔧	🔧	🔧

BOW PRO proportional bov- og hækthrustere

Revolutionerende koncept matchet med gennemprøvet teknologi

Vores nye BOW PRO er en enestående thruster, der er standard fuldt proportionalsstyret (variabel trinløs power kontrol). Denne thruster er udstyret med børsteløse induktionsmotorer. Derfor er selve motoren på thrusterne vedligeholdelsesfri og har meget længere driftstid sammenlignet med konventionelle jævnstrømsmotorer.
BOW PRO thrusteren er V-CAN canbus styret af den patenterede VETUS motor controller (MCV), som har indbygget temperatur og (lav) batteri beskyttelse. Disse indbyggede sikkerhedesforanstantninger kombineret med den børsteløse induktionsmotor gør at BOW PRO thruster-serien er perfekt egnet til intensiv brug og derfor ideel til enhver sejler i de mest vanskelige manøvreringssituationer.

BOW PRO-thrustere bruger de samme propeller og gearkasser, der er været brugt i VETUS-thrustere i over 40 år. Opgradering af en båd med en eksisterende thruster til en BOW PRO-thruster er let imødekommet, da BOW PRO-thrusteren blev lavet til at dele tunnelstørrelser med de nuværende VETUS-thrustere såvel som mange andre mærker.

Fully proportional control (variabel trinløs)

Digitalt kontrolleret af (patenteret) MCV motor controller

Vedligeholdelsesfri børsteløs induktionsmotor

Indbygget over-temp og lav batteribeskyttelse

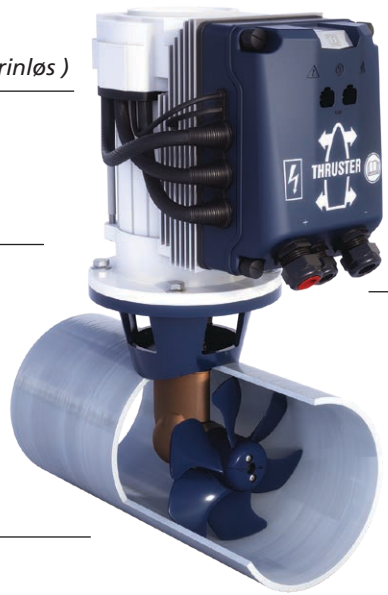

*Ubegrænset driftstid**

Forbindelse til enheder med canbus-bærende signaler mulig

Fås med låse- og holdeknapper

Meget effektivt thruster-system

Udskiftelig med eksisterende thrustere

* BOW PRO-thrustere kører kontinuerligt i 6 eller 10 minutter (afhængigt af thrustermodel) ved fuld effekt, derefter kan effekten reduceres. Ved mindre end fuld effektindstilling forbedres køretiden meget. For at opnå disse resultater skal installationsinstruktionerne overholdes.

V-CAN kontrolpaneler

BOW PRO-thrusteren styres digitalt af den proprietære CANBUS-protokol V-CAN. Der er tre fuldt proportionale kontrolpaneler til rådighed for BOW PRO thruster-serien; et grundlæggende padlepanel og et panel med lås-og-hold-funktion. Med et tryk på en knap er du i stand til at låse fremdriften, hvilket frigør dig til at træde væk fra kontrolpanelet for at binde din båd. En funktion, der gør docking med en hånd meget lettere.

VETUS tilbyder også et dobbelt kontrolpanel med lås-og-hold-funktion, der styrer agter og bov samtidig. Se side 240 for detaljeret information.

BOW PRO-serien: BOWA

Den komplette serie BOW PRO-thrustere starter med BOWA-serien.

- En række thrustere med trykudgange fra 30 Kgf til 76 Kgf
- Batteridrevet ved 12 VDC
- Kørselstid på 10 minutter ved fuld effekt og endnu længere driftstid ved reduceret effekt

Batteriets ladetilstand, batterikabelstørrelse, omgivelsestemperatur og andre faktorer kan påvirke thrusterens ydeevne. For korrekt kabel og længde til netop din thruster,, se side 237.

BOWA0361

BOWA0761

BOW PRO serie - Type	BOWA0301	BOWA0361	BOWA0401	BOWA0421	BOWA0571	BOWA0651	BOWA0761
Tryk ved 12 / 24V (kgf) *	30	36	40	42	57	65	76
Effekt (kw-hk)	1,2 - 1,6	1,2 - 1,6	2,7 - 3,7	2,7 - 3,7	2,7 - 3,7	2,7 - 3,7	2,7 - 3,7
Børsteløs vekselstrømsmotor	✓	✓	✓	✓	✓	✓	✓
Vejledende bådlængde (fod - m)	<24' / <7	20'-30'/6-10	23'-36'/7-11	26'-37'/8-11,5	26'-39'/8-12	27'-40'/8-12,5	30'-45'/10-14
Tunnel diameter (mm - tommer)	110 - 4,33"	125 - 4,92"	140 - 5.5"	125 - 4,92"	150 - 5,9"	185 - 7,3"	185 - 7,3"
Vægt ekskl. Tunnel (kg)	24	24	31	35	35	35	35
Driftstid, kontinuerligt maks. pr. time i minutter **	10	10	10	10	6	10	6
For DC system Volt	12	12	12	12	12	12	12
Batteri hovedafbryder: model BATSW / type BPMAIN	250/12	250/12	250/12	250/12	250/12	250/12	250/12
Intern thruster-sikring (Amp)	200	300	300	300	300	250	300
Batteri Ah-værdi (C20)	90	170	145	145	185	170	200

BOW PRO-serien: BOWA 48 VDC

Den stigende popularitet af miljøvenlige både med 48 VDC elektrisk fremdrift krævede udvikling af thrustere, der kører med samme spænding, og disse BOW PRO'er er designet til at imødekomme dette behov. 48 VDC BOW PRO-thrustere har alle fordelene ved standard BOW PRO; fås i flere propel- og tunneldiametre og er mere end kraftige nok til at dreje din runabout i den ønskede retning.

- En række mindre thrustere med trykudgange fra 30 Kgf til 76 Kgf
- Batteridrevet ved 48 VDC
- Kørselstid på 10 minutter ved fuld effekt og endnu længere driftstid ved reduceret effekt

BOW PRO serie - Type	BOWA0304	BOWA0364	BOWA0574	BOWA0764
Tryk ved 48V (kgf) *	30	36	57	76
Effekt (kw-hk)	1,2 - 1,6	1,2 - 1,6	3,1 - 4,2	3,1 - 4,2
Børsteløs AC motor	✓	✓	✓	✓
Vejledende bådlængde (fod - m)	<24' / <7	20'-30'/6-10	26'-39'/8-12	30'-45'/10-14
Tunnel diameter (mm - tommer)	110 - 4,33"	125 - 4,92"	150 -5,9"	185 - 7,3"
Vægt ekskl. tunnel (kg)	24	24	35	35
Driftstid kontinuerligt maks. power i minutter ved fuld effekt **	10	10	10	10
For DC system, Volt	48	48	48	48
Batteriets hovedafbryder: model BATSW / type BPMAIN	250	250	250	250
Intern thruster-sikring (Amp)	80	100	100	100
Batteri Ah-værdi (C20)	60	60	60	60

* Når BOW PRO fungerer inden for de indstillede grænser, påvirkes trykudgangen ikke af spændingsfald (10,5-15V, 21-30V, 41-60V).

** BOW PRO-thrustere kører kontinuerligt i 6 eller 10 minutter (afhængigt af thrustermodel) ved fuld effekt, derefter kan effekten reduceres. Ved mindre end fuld effektindstilling forbedres køretiden meget. For at opnå disse resultater skal installationsinstruktionerne overholdes.

BOW PRO Boosted-serie: BOWB

BOWB150

BOWB180

BOWB300

Alle funktionerne i den fænomenale BOWA-serie med en bonus. Alle BOW PRO Boosted (BOWB) inkluderer en eksklusiv indbygget DC-til-DC smart opladerfunktion, der gør det muligt at oplade 24 VDC-thrusterbatteribanker med en 12 VDC strømforsyning og i tilfælde af 48 VDC BOWB blive opladet fra en eksisterende 24 V DC strømforsyning. BOWB-thrustere gør dette gennem en tredje opladningsforbindelse på thrusteren. De øger derefter indgangen til en højere spænding og regulerer det på en smart måde for at oplade thrusterforsyningsbanken. I praksis betyder det, at du er i stand til at forbinde 24 VDC BOW PRO Boosted med en 12 VDC strømforsyning for at oplade batteriets bank. Den indbyggede smarte opladningsproces i tre trin sikrer, at thrusterbatterierne holdes på det optimale niveau.

Tilslutning af BOW PRO Boosted direkte til en 24 eller 48 VDC strømforsyning er også mulig.

- En række thrustere med trykudgange fra 57 Kgf til 420 Kgf
- Batteridrevet ved 24 VDC (eller 48 VDC)
- Kørselstid på 10 minutter ved fuld effekt og endnu længere driftstid ved reduceret effekt
- Patenteret MCV motorcontroller med integreret boostlader 12/24 VDC (eller 24/48 VDC)

BOWB420

BOW PRO Boosted-serie - Type	BOWB057	BOWB065	BOWB076	BOWB090	BOWB110	BOWB130
Tryk ved 12 / 24V (kgf) *	57	65	76	90	110	130
Effekt (kw-hk)	3,1 - 4,1	3,1 - 4,1	3,1 - 4,1	5,7 - 8	5,7 - 8	5,7 - 8
Børsteløs vekselstrømsmotor	✓	✓	✓	✓	✓	✓
Vejledende bådlængde (fod - m)	26'-39'/8-12	27'-40'/8-12,5	30'-45'/10-14	36'-55'/11,5-17	36'-56'/11,5-18	40'-60'/12,5-18
Tunnel diameter (mm - tommer)	150 -5,9"	185 - 7,3"	185 - 7,3"	185 - 7,3"	185 - 7,3"	185 - 7,3"
Vægt ekskl. Tunnel (kg)	28	29	29	33	33	33
Driftstid, kontinuerligt maks. pr. time i minutter **	10	10	10	10	10	10
For DC system Volt	12/24	12/24	12/24	12/24	12/24	12/24
Batteri hovedafbryder: model BATSW / type BPMAIN	250/24	250/24	250/24	250/24	250/24	250/24
Intern thruster-sikring (Amp)	200	160	200	200	300	300
Batteri Ah-værdi (C20)	90	90	90	145	170	185

BOWHPCK

Tilslutningssæt med høj effekt

BOWHPCK er et tilslutningssæt til bovpropeller i VETUS BOW PRO-serien. Dette tilslutningssæt bruges til at forenkle monteringen af kabler med stor diameter. Ved brug af diametre 95 mm² (AWG 0) eller derover kræves dette kit.
Kun gældende for BOW PRO-modeller op til BOWB210.

BOW PRO Boosted-serie: BOWB

BOW PRO Boosted-serie - Type	BOWB150	BOWB180	BOWB210	BOWB285	BOWB300	BOWB320
Tryk ved 12 / 24V (kgf) [1]	150	180	210	285	300	320
Effekt (kw-hk)	5,7 - 8	11 - 15	11 - 15	18,4 - 25	18,4 - 25	18,4 - 25
Børsteløs vekselstrømsmotor	✓	✓	✓	✓	✓	✓
Vejledende bådlængde (fod - m)	40'-60'/12,5-18	44'-68'/15-20	50'-75'/16-22	65'-90'/20-28	80'-100'/25-30	80'-105'/25-32
Tunnel diameter (mm - tommer)	250 - 9,8"	250 - 9,8"	250 - 9,8"	300 - 11,8"	300 - 11,8"	300 - 11,8"
Vægt ekskl. Tunnel (kg)	38	45	45	95	95	95
Driftstid, kontinuerligt maks. pr. time i minutter [2]	6	10	10	10	10	10
For DC system Volt	12/24	24/48	24/48	24/48	24/48	24/48
Batteri hovedafbryder: model BATSW / type BPMAIN	250/24	250	250	600	600	600
Intern thruster-sikring (Amp) [3]	300	250	250	425	425	425
Batteri Ah-værdi (C20)	170	185	185	220	220	220

BOW PRO Boosted-serie - Type	BOWB385	BOWB420
Tryk ved 12 / 24V (kgf) [1]	385	420
Effekt (kw-hk)	18,4 - 25	18,4 - 25
Børsteløs vekselstrømsmotor	✓	✓
Vejledende bådlængde (fod - m)	100'-120'/30-35	110'-130'/33-40
Tunnel diameter (mm - tommer)	400 - 15,7"	400 - 15,7"
Vægt ekskl. Tunnel (kg)	120	120
Driftstid, kontinuerligt maks. pr. time i minutter [2]	6	6
For DC system Volt	24/48	24/48
Batteri hovedafbryder: model BATSW / type BPMAIN	600	600
Intern thruster-sikring (Amp) [3]	500	500
Batteri Ah-værdi (C20)	220	220

[1] Når BOW PRO fungerer inden for de indstillede grænser, påvirkes trykudgangen ikke af spændingsfald (10,5-15V, 21-30V, 41-60V).
[2] BOW PRO-thrustere kører kontinuerligt i 6 eller 10 minutter (afhængigt af thrustermodel) ved fuld effekt, derefter kan effekten reduceres. Ved mindre end fuld effektindstilling forbedres køretiden meget. For at opnå disse resultater skal installationsinstruktionerne overholdes.
[3] For modellerne BOWB285 / 300 / 320 / 385 / 420 er sikringen monteret eksternt

Batteriets ladetilstand, batterikabelstørrelse, omgivelsestemperatur og andre faktorer kan påvirke thrusterens ydeevne. For korrekt kabel og længde til netop din thruster, se side 237.

Dimensioner af alle BOW PRO'er (i mm)

SERIES	BOWA	BOWA	BOWA	BOWA BOWB	BOWA BOWB
Output	30 kgf	36 kgf	42 kgf	57 kgf	65 kgf
A	210	210	210	210	210
B	350	358	378	434	413/ 450
E Ø	200	200	200	200	200
F Ø	110	125	125	150	185

SERIES	BOWA BOWB	BOWA BOWB	BOWB	BOWB	BOWB
Output	76 kgf	90 kgf	110 kgf	130 kgf	150 kgf
A	210	282	282	282	282
B	450	452	452	452	507
E Ø	200	200	200	200	200
F Ø	185	185	185	185	250

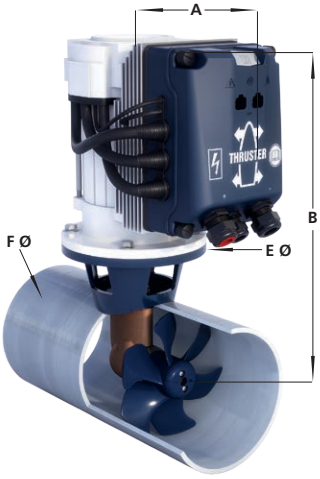

SERIES	BOWB	BOWB	BOWB	BOWB	BOWB	BOWB	BOWB
Output	180 kgf	210 kgf	285 kgf	300 kgf	320 kgf	385 kgf	420 kgf
A	282	282	250	250	250	300	300
B	528	528	740	740	740	830	830
E Ø	240	240	258	258	258	258	258
F Ø	250	250	300	300	300	400	400

BOW PRO: Problemfri integration med førende joystick-systemer

VETUS BOW PRO thrusters er bygget til jævn, proportional kontrol og forbinder problemfrit med avancerede joystick-systemer som Yamaha Helm Master® EX, Mercury Joystick Piloting for Outboards (JPO), Honda Outboards & Ultraflex Controls og YANMAR. Gennem CAN bus-integration reagerer thrusterne præcist på joystick-input og leverer intuitiv 360-graders manøvredygtighed under alle forhold. Uanset om dit fartøj drives af indenbords- eller udenbordsmotorer, bliver BOW PRO en fuldt integreret del af dit styresystem.

Fuldstændig kompatibel med både indenbords- og udenbordsmotorinstallationer integreres BOW PRO problemfrit i både nye installationer og retrofit-projekter, hvilket sikrer en fleksibel og effektiv pasform i mange forskellige konfigurationer.

Integration med YANMAR's nyeste joystick-systemer

Det nyeste YANMAR Inboard Joystick Control System tilbyder overlegen manøvrering og fortøjning ved at kombinere nem og intuitiv joystickstyring til enkelt- og dobbelt indenbordsmotorinstallationer. Dette joystick-system, parret med en VETUS BOW PRO thruster, gør det lettere at kontrollere din båd, selv under udfordrende forhold. Integration af VETUS BOW PRO-thruster med joystick-systemer

Integration af en VETUS BOW PRO thruster i en båd udstyret med et YANMAR-joystick forbedrer kontrollen ved lav hastighed og gør fortøjning betydeligt enklere, hvilket øger både sikkerheden og den generelle funktionalitet af båden. Dette niveau af kombineret kontrol giver en enestående følelse af selvtillid, især under manøvrer, der tidligere var udfordrende.

Integration med YAMAHA HELM MASTER® EX

Yamaha Helm Master® EX er et fuldt integreret bådkontrolsystem, der gør navigation og styring nemmere - og når du ankommer til din destination, giver det et helt nyt niveau af præcis kontrol, så du kan manøvrere din båd præcis, som du ønsker det.

Tilkoblingen af en VETUS BOW PRO thruster til en båd udstyret med Yamaha Helm Master® EX forbedrer markant kontrollen ved lav hastighed og gør havnemanøvrer lettere, hvilket øger sikkerheden og brugervenligheden af fartøjet. Der findes intet som den tryghed og præcision, som dette niveau af integreret kontrol giver under de mest krævende situationer ved bådhåndtering. Alle BOW PRO thrusters er egnede til integration med både enkelt- og fler-motorers både, der anvender Yamahas opgraderede Helm Master® EX-kontrolsystem.

Integration med MERCURY MARINE® JPO

VETUS og Mercury Marine® har indgået et samarbejde om at integrere alle BOW PRO thrusters med Mercury Joystick Piloting for Outboards (JPO). Denne kompatibilitet sikrer en problemfri forbindelse mellem systemerne og giver en overlegen joystick-oplevelse med forbedret kontrol for alle fartøjer udstyret med enkelt- eller flermotorers Mercury Verado-påhængsmotorer.

Integrationen mellem VETUS og Mercury Marine® gør det muligt for sejlere at udnytte de unikke funktioner i VETUS BOW PRO thruster-serien fuldt ud. Takket være den NMEA 2000-certificerede CAN bus-interface giver ét enkelt joystick intuitiv, samtidig kontrol over både motorer og thrustere.

Integration med HONDA Outboards & ULTRAFLEX Controls

For at udvide integrationsprogrammet og forbedre sejleroplevelsen for endnu flere brugere samarbejder VETUS nu med Honda Marine og Ultraflex for at muliggøre fuld integration af BOW PRO thrusters med Honda-påhængsmotorer og Ultraflex-kontroller.
Dette samarbejde introducerer et optimeret kommunikationssystem, der problemfrit forbinder din motor, styring og bovthruster i én brugervenlig joystick-kontrol, hvilket gør fortøjning og manøvrering på trange områder til en glidende og ubesværet proces. Sejlere kan nu manøvrere med fuld selvtillid og præcision i enhver fortøjningssituation. Integrationen af VETUS BOW PRO thrusters, Honda påhængsmotorer og Ultraflex kontroller sikrer ubesværet bådhåndtering - selv under de mest krævende fortøjningsforhold - og er egnet til både enkelt- og flermotorinstallationer.

Integration med Suzuki Marine

VETUS og Suzuki Marine har indgået et samarbejde for at sikre fuld kompatibilitet mellem alle BOW PRO og RIMDRIVE thrusters og Suzukis avancerede integrerede styremodeller, 300BMD og 350AMD. Dette samarbejde introducerer et banebrydende kommunikationssystem, der løfter sejleroplevelsen ved at øge sikkerheden, forenkle betjeningen og optimere fartøjets samlede ydeevne. Systemet forbinder motor-, styrings- og bovthruster-kontroller problemfrit via en strømlinet joystick-grænseflade. Med dette partnerskab bekræfter VETUS og Suzuki Marine deres fælles engagement i at gøre sejlads enklere og mere behagelig, især under krævende fortøjningssituationer, hvor præcision og kontrol er afgørende.

Flere integrationer vil snart blive officielt lanceret! Vær klar!

BOW PRO: Problemfri integration med førende joystick-systemer

Connection Diagrams

Hver af de nævnte integrationer fungerer forskelligt. Nogle kræver brug af en VETUS CANverter, mens andre kan have brug for ekstra komponenter fra motor- eller kontrolsystemproducenten. For mere information, kontakt VETUS eller din autoriserede motordistributør.

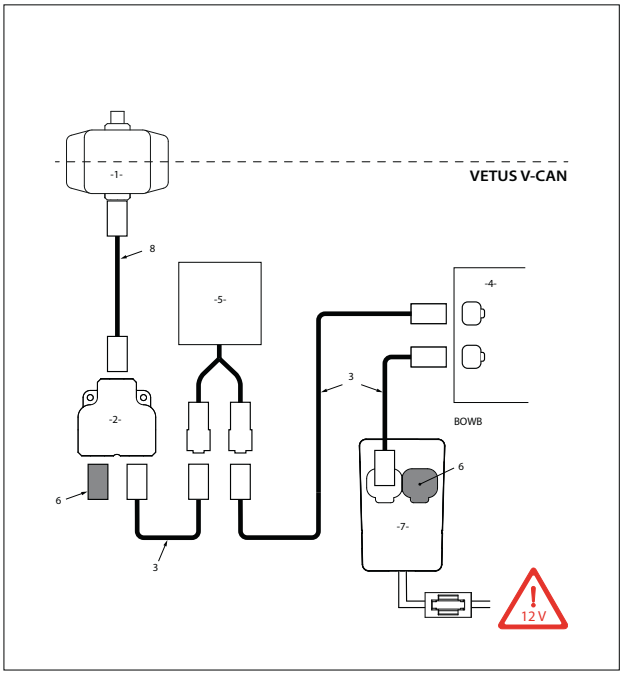

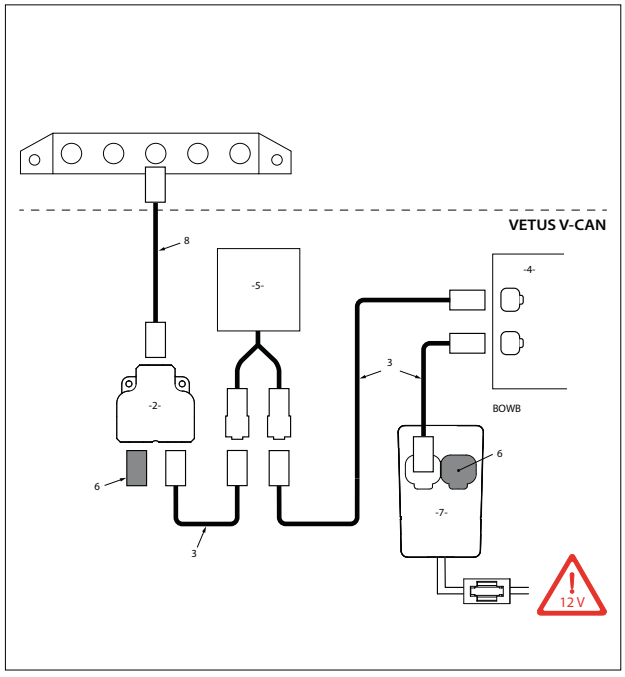

Etiket	Type	Beskrivelse
1	**CANV2N2**	CANverter tovejs NMEA2000 til V-CAN
2	**CANVHUB**	V-CAN bus 3-punkts hub
3	**BPCABxxHF**	V-CAN kabel halogenfrit
4	**BOW PRO**	BOW PRO thruster
5	**BPPPA / BPPJA**	Proportional kontrol til BOW PRO (CAN bus) / Proportional kontrol til BOW PRO med låse- og holdefunktion (CAN bus)
6	**CANVT**	V-CAN termineringsmodstand
7	**CANVPS**	V-CAN strømforsyning inkl. sikkerhed
8	**CANVM12A**	CANverter M12 adapterkabel (inkluderet med CANverter)

CANVERTER

CANverteren er en plug-and-play gateway, der gør det muligt at kombinere forskellige CAN (Controller Area Network) protokoller. Det NMEA 2000 / J1939-certificerede CAN bus-interface (CANVERTER) muliggør integration af alle BOW PRO thrusters til tredjeparts kontrolsystemer, der kan kommunikere via CAN bus-signaler. Dette kompatible system forbinder problemfrit motor-, styrings- og thrusterkontroller med tredjeparts kontrolenheder for at skabe en effektiv løsning, der forbedrer fortøjningsoplevelsen og den samlede ydeevne ved at forbinde motor-, styrings- og thrusterkontroller med tredjeparts kontrolenheder.

Type	Beskrivelse
CANV2N2	CANverter tovejs NMEA2000 til V-CAN
CANV2Y2	CANverter tovejs J1939 til V-CAN
CANV2N1	CANverter envejs V-CAN til NMEA2000
CANR	CANrepeater
CANVM12A	CANverter M12 adapterkabel

CANVERTER

DC bov- og hækpropeller

Bevist koncept, optimal flow

Disse originale VETUS DC thrustere er basen i et omfattende udvalg af DC-elektriske thrustere som standard DC-thrustere, udvidede runtime-thrustere og antændingsbeskyttede thrustere. Udviklet og raffineret over 40 års hårdt arbejde, installeret på både overalt i verden og fungerer under alle forhold.

Fordelene ved VETUS bovpropeller er uendelige, men nedenfor fremhæver vi de vigtigste egenskaber.

Minimal støj på grund af dens unikke propeller med seks blade, spiralgear og fleksibel kobling

Optimalt flow på grund af strømlinet tailpiece

Fjern korrosion og reduceret vægt med de syntetiske propeller

Nem installation og klare instruktioner

Højkvalitets kontrolpaneler lavet af aluminium og udskiftelig med ældre paneler

Integreret termisk omskifter til at forhindre overophedning

Høj ydeevne, effektiv og pålidelig serieviklet kulstofbørstet elektrisk DC-motor

Enkel og intuitiv at betjene

Standard VETUS DC-thruster kommer i en række på fjorten thrustere til både fra 15 til 90 fod og er blevet et gennemprøvet koncept og en overkommelig løsning på thrustermarkedet.

- On / off, styrbord på styrbord
- Laveste omkostninger, enkleste installation, let eftermontering
- En række på 14 thrustere med trykudgange fra 25 Kgf til 285 Kgf
- Batteridrevet ved 12, 24 og 48 VDC
- Driftstid på 2-4 minutter kontinuerligt eller kombineret på en time
- Motorteknologi: jævnstrøm, serieviklet med kulbørster

En komplet oversigt med tekniske specifikationer og dimensioner for DC thrustere vises på næste side.

Thruster kontrolpaneler

VETUS har forskellige kontrolpaneler , i forskellige versioner og designs.

En komplet oversigt og flere oplysninger om kontrolpaneler til DC thrustere er vist på side 241.

DC bov og hækthrustere

BOW2512

BOW3512

BOW4012

BOW6012

DC serie - Type	BOW2512E(I)**	BOW3512E(I)**	BOW3512F(I)**	BOW4012**	BOW4512D(I)
Tryk ved 12 / 24V (kgf) *	25	35	35	40	45
Tilgængelig gnistbeskyttet (I)	✓	✓	✓	✓	✓
Effekt (kw-hk)	1,5 - 2	1,5 - 2	1,5 - 2	1,5 - 2	3 - 4
Motor D.C.	12	12	12	12	12
Vejledende bådlængde (fod - m)	<24' / <7	20'-30'/6-10	20'-30'/6-10	26'-34'/ 8-10,5	26'-37'/8-11,5
Tunnel diameter (mm - tommer)	110 - 4,33"	150 - 5,9"	125 - 4,92"	140 - 5,5"	125 - 4,92"
Vægt ekskl. Tunnel (kg)	10	12	12	12	16
For DC system Volt	12	12	12	12	12
Batteri hovedafbryder: model BATSW / type BPMAIN	250/12	250/12	250/12	250/12	250/12
Batteri CCA værdi EN (min / **max**)	333 / **667**	367 / **733**	367 / **733**	367 / **733**	625 / **1250**

DC serie - Type	BOW5212	BOW5512D(I)	BOW5524D(I)	BOW6012D	BOW6024D
Tryk ved 12 / 24V (kgf) *	52	55	60	65	70
Tilgængelig gnistbeskyttet (I)	✓	✓	✓	-	-
Effekt (kw-hk)	3 - 4	3 - 4	3 - 4	3 - 4	3 - 4
Motor D.C.	12	12	24	12	24
Vejledende bådlængde (fod - m)	26'-39'/8-12	26'-39'/8-12	26'-39'/8-12	27'-40'/8-12,5	27'-40'/8-12,5
Tunnel diameter (mm - tommer)	140 - 5,5"	150 - 5,9"	150 -5,9"	185 - 7,3"	185 - 7,3"
Vægt ekskl. Tunnel (kg)	17	17	17	17	17
For DC system Volt	12	12	24	12	24
Batteri hovedafbryder: model BATSW / type BPMAIN	250/12	250/12	250/24	250/12	250/24
Batteri CCA værdi EN (min / **max**)	625 / **1250**	625 / **1250**	342 / **683**	500 / **1000**	275 / **550**

DC serie - Type	BOW7512D(I)	BOW7524D(I)	BOW9512D(I)	BOW9524D(I)	BOW12512D
Tryk ved 12 / 24V (kgf) *	80	85	95	105	125
Tilgængelig gnistbeskyttet (I)	✓	✓	✓	✓	✓
Effekt (kw-hk)	4,4 -6	4,4 -6	5,7 - 8	5,7 - 8	5,7 - 8
Motor D.C.	12	24	12	24	12
Vejledende bådlængde (fod - m)	30'-45'/10-14	30'-45'/10-14	36'-55'/11,5-17	36'-55'/11,5-17	40'-60'/12,5-18
Tunnel diameter (mm - tommer)	185 - 7,3"	185 - 7,3"	185 - 7,3"	185 - 7,3"	250 - 9,8"
Vægt ekskl. Tunnel (kg)	19	19	26	26	32
For DC system Volt	12	24	12	24	12
Batteri hovedafbryder: model BATSW / type BPMAIN	250/12	250/24	600/12	250/24	600/12
Batteri CCA værdi EN (min / **max**)	917 / **1833**	525 / **1050**	1083 / **2166**	533 / **1067**	1400 / **2800**

* Alle VETUS DC-thrustere har en batterispænding på 10,5 eller 21 VDC. Dette tager højde for spændingsfaldet forårsaget af thrusteren.
** Sikring leveres som standard.

Batteriets ladetilstand, batterikabelstørrelse, omgivelsestemperatur og andre faktorer kan påvirke trusterens ydeevne og driftstid.
For råd om batterikabellængde pr. Model, se side 237.

DC bov og hækthrustere

DC serie - Type	BOW12524D(I)	BOW16024D(I)	BOW18024D	BOW22024D	BOW28548D
Tryk ved 12 / 24V (kgf) *	140	160	180	220	285 (48V)
Tilgængelig gnistbeskyttet (I)	✓	✓	-	-	-
Effekt (kw-hk)	5,7 - 8	7 - 9,5	7 - 9,5	11 - 15	17,5 - 23,5
Motor D.C.	24	24	24	24	48
Vejledende bådlængde (fod - m)	40'-60'/12,5-18	44'-68/15-20	46'-70/14-22	50'-75'/16-22	60'-100'/20-30
Tunnel diameter (mm - tommer)	250 - 9,8"	250 - 9,8"	250 - 9,8"	300 - 11,8"	300 - 11,8"
Vægt ekskl. Tunnel (kg)	32	38	38	68	68
For DC system Volt	24	24	24	24	48***
Batteri hovedafbryder: model BATSW / type BPMAIN	250/24	600/24	600/24	600/24	600/24
Batteri CCA værdi EN (min / **max**)	783 / **1567**	933 / **1866**	668 / **1336**	1267 / **2533**	933 / **1866**

* Alle VETUS DC-thrustere har en batterispænding på 10,5 eller 21 VDC. Dette tager højde for spændingsfaldet forårsaget af thrusteren.
*** Thruster model BOW28548D leveres som standard med en serie / parallel switch for at muliggøre tilslutning til en 24 VDC batteribank.

Batteriets ladetilstand, batterikabelstørrelse, omgivelsestemperatur og andre faktorer kan påvirke trusterens ydeevne og driftstid.
For råd om batterikabellængde pr. Model, se side 237.

Dimensioner på DC Bov- og Hækthrustere (i mm)

Kode	BOW2512E	BOW3512E	BOW3512F	BOW4012	BOW4512D	BOW5512D	BOW5524D	BOW6012D BOW6024D
A	138	138	138	138	143	143	143	143,5
B	323	343	330	338	365	377	377	397
C	73	79	79	79	79	79	79	77
D min./max.	220 / 440	300 / 600	300 / 600	300 / 600	250 / 500	300 / 600	300 / 600	370 / 740
E	149	149	149	149	160	160	160	160
F Ø	112	112	112	112	130	130	130	130
G min.	110	150	125	140	125	150	150	185
H Ø	110	150	125	140	125	150	150	185

Kode	BOW7512D BOW7524D	BOW9512D BOW9524D	BOW12512D BOW12524D	BOW16024D	BOW18024D	BOW22024D	BOW28548D
A	155	209	209	222	247	247	247
B	435	443	500	548	600	627	627
C	77	77	108	108	108	136	136
D min./max.	370 / 740	370 / 470	500 / 1000	500 / 1000	500 / 1000	600 / 1200	600 / 1200
E	200	200	200	240	258	258	258
F Ø	135	150	150	185	212	212	212
G min.	185	185	250	250	250	300	300
H Ø	185	185	250	250	250	300	300

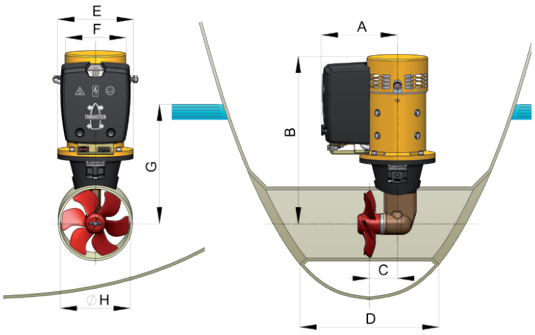

RIMDRIVE DC bovpropeller

RD160

Stille, men kraftfuld power lige ved hånden

Denne RIMDRIVE er unik i sit design; Når den er i drift, er denne bovpropel ekstremt stille! Propellen danner den roterende del af den elektriske motor (rotor), og den faste vikling (stator) er monteret i tunnelen. Derfor anvendes der ikke gear i dette design. For det andet forhindrer en ring monteret omkring propellen, propellen fra kavitering.

RIMDRIVE fås med en kraftudgang på 160 kgf og kræver en thrusterforsyningsspænding på 48 VDC. Panelet skal bestilles separat.

Unikke fordele
- Børstefri motor
- Lydsvag drift med næsten kavitationsfri propel og ingen gear
- Proportionalstyring som standard
- Næsten ubegrænset driftstid
- Let at installere
- Vedligeholdelsesfri
- IP67 topdæksel / ISO 8846 gnistsikret
- Lås bovpropellen ved enhver hastighed og hold båden mod kajen
- Anvendelig som hækpropel
- Egnet til aluminium, stål og glasfiber både
- Egnet til V-CAN-integrationer (se side 15)

RIMDRIVE serie	RD160
Tryk ved 48 V (kgf) *	160
Effekt (kw-hk)	9,5 -12,9
Motor D.C.	48
Vejledende bådlængde (fod - m)	44'-65/15-20
Tunnel diameter (mm - tommer)	250 - 9,8"
Vægt ekskl. Tunnel (kg)	37
For DC system Volt	48
Batteri hovedafbryder: model BATSW / type BPMAIN	250
Intern thruster-sikring (Amp)	250
Batteri Ah-værdi (C20)	145

* Når RIMDRIVE kører inden for de indstillede grænser, påvirkes trykudgangen ikke af spændingsfald (41-60 VDC).

Batteriets ladetilstand, batterikabelstørrelse, omgivelsestemperatur og andre faktorer kan påvirke thrusterens ydeevne. For korrekt kabel og længde til netop din thruster, se side 237.

Model nummer (dimensioner i mm)	RD160
A	170
B	341
C	190
D min/max.	400/1000
E	380
F	247
G min.	250
H	250

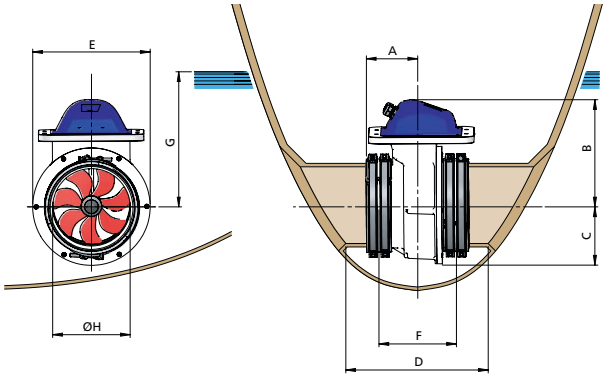

RIMDRIVE er V-CAN styret og bruger de samme kabler og paneler som BOW PRO serien. Se side 15 for detaljerede oplysninger.

VETUS anbefaler kraftigt brugen af originale V-CAN-tilslutningskabler for at sikre optimal forbindelse mellem kontrol og thruster.

Gnistsikrede DC agter og bov thrustere

Vandtæt og gnistsikret motorhus

I rum med benzin/dieselmotorer,brændstoftanke , brændstofslanger eller propangas, skal en thruster være “gnistsikret” for at undgå muligheden for at brændstof eller dampe skaber risiko for brand.
Alle modeller leveres med de nødvendige pakninger, elektriske stik, fastgørelseskomponenter og en automatisk sikring, som kan nulstilles eksternt uden at skulle åbne huset/motorkassen. Desuden er huset en fremragende beskyttelse mod korrosion.

Egenskaber
- Dets "hus" skaber thrustere der opfylder ISO 8846 Marine ‘Ignition protection’
- Kan anvendes som hækpropel i kombination med et passende monteringskit
- Leveres med alle krævede pakninger, elektriske tilslutninger og monteringsdele
- Har en automatsikring for kontrolledningen, kan resettes udefra

Model nr (dim. in mm)	BOW 2512EI	BOW 3512EI	BOW 3512FI	BOW 4512DI	BOW5512DI BOW5524DI	BOW7512DI BOW7524DI	BOW9512DI BOW9524DI	BOW 1254DI	BOW 1604DI
A	136	136	136	195	195	238	238	238	254
B	352	371	350	400	412	460	460	517	586
C	73	79	79	79	79	77	77	108	108
D min./max.	220/440	300/600	300/600	250/500	300/600	370/740	370/470	500/1000	500/1000
E	181	181	149	250	250	296	296	296	318
F	157	157	112	195	195	240	240	240	280
G min.	110	150	125	125	150	185	185	250	250
H Ø	110	150	125	125	150	185	185	250	250

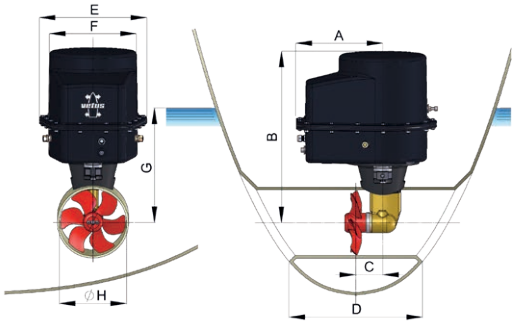

BOW PRO retractable thruster

KOMMER SNART!

BOW PRO Boosted-serien har nu fået retractable-teknologi

Total kontrol lige ved hånden - selv når dit skrog er for lavt til en tunnelthruster
For optimal ydeevne skal en thrusters propel og tunnel være korrekt nedsænket. Ellers vil thrusterens sugeside skabe en hvirvelstrøm ved vandoverfladen og pumpe en blanding af luft og vand - i stedet for udelukkende vand - hvilket resulterer i en markant reduktion af skydekraften.

Designet til fartøjer, hvor traditionelle tunnelthrusters ikke er en mulighed, leverer BOW PRO Boosted Retractable-serien prisvindende proportional kontrol, der forbedrer manøvredygtigheden uden at skabe modstand, når den er trukket tilbage. Med forbedrede sikkerhedsmekanismer tilbyder den effektiv, vedligeholdelsesfri drift og forlænget driftstid - ideel til alle skrogtyper.

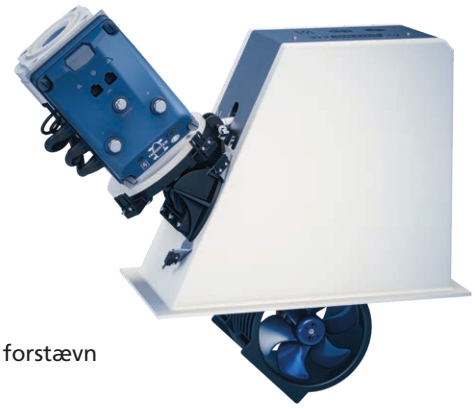

Fordelene ved en VETUS BOW PRO retractable thruster:
- Kan installeres i en båd med lav dybgang, herunder en sejlbåd med afrundet forstævn og hævet agter
- Ubegrænset driftstid**
- Bygget op omkring vores højtydende og gennemprøvede VETUS BOW PRO thruster-platform
- En svingmekanisme med et minimum af bevægelige dele. Thrusterens akse drejer på et permanent smurt og solidt leje
- Propellen roterer i en kort kanal, hvilket skaber fokuseret flow og minimale energitab
- Skrogets bundplade (låg) er fastgjort direkte til propellerkanalen, så der ikke kræves nogen ekstra eller kompleks mekanisme for at åbne eller lukke. Den svinger ind og ud sammen med thrusterens bevægelse
- Når thrusterens bundplade er lukket og systemet trukket tilbage, skaber en retractable thruster langt mindre modstand end en standard tunnelthruster - noget der kan være væsentligt på en sejlbåd
- Glasfiberhus og elektronisk kontrolmekanisme (ekskl. kontrolpanel og kabler) leveres som en del af basispakken
- Thrusterens udfoldning og tilbagetrækning sker automatisk, når kontrolpanelet deaktiveres, så der ikke er behov for at betjene separate kontroller
- Den trækker sig også automatisk tilbage, hvis thruster ikke har været i brug i et stykke tid
- Forbedrede elektroniske sensorer beskytter aktuatoren og svingmekanismen
- Thruster og kontrolpaneler er V-CAN-forbundet

Retractable series - Type	BOWAR0571	BOWAR0651	BOWAR0761	BOWBR090
Tryk ved 12 / 24V (kgf) *	57	65	76	90
Effekt (kw-hk)	2,7 - 3,7	2,7 - 3,7	2,7 - 3,7	5,7 - 8
Børsteløs vekselstrømsmotor	✓	✓	✓	✓
Vejledende bådlængde (fod - m)	26'-39'/8-12	27'-40'/8-12,5	30'-45'/10-14	36'-55'/11,5-17
Tunnel diameter (mm - tommer)	150 -5,9"	185 -7,3"	185 -7,3"	185 -7,3"
Vægt ekskl. Tunnel (kg)	35	35	35	33
Driftstid, kontinuerligt maks. pr. time i minutter **	6	10	6	10
For DC system Volt	12	12	12	12/24
Batteri hovedafbryder: model BATSW / type BPMAIN	250/12	250/12	250/12	250/24
Batterihovedsikring (Amp)	355	355	425	250
Batteri Ah-værdi (C20)	185	170	200	145

Dimensioner (mm)	BOWAR0571	BOWAR0651	BOWAR0761	BOWBR090
A	397	432	432	432
B	737	769	769	810
C	349	357	357	389
D	451	462	462	496
E	672,9	712	712	737

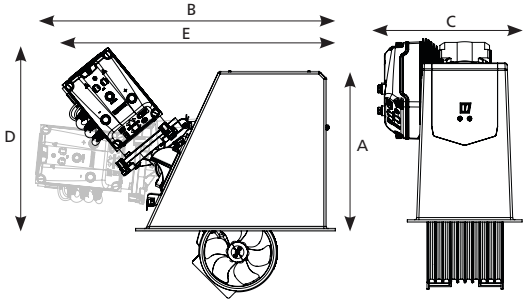

* Når BOW PRO fungerer inden for de indstillede grænser, påvirkes trykudgangen ikke af spændingsfald (10,5-15V, 21-30V, 41-60V).
** BOW PRO-thrustere kører kontinuerligt i 6 eller 10 minutter (afhængigt af thrustermodel) ved fuld effekt, derefter kan effekten reduceres. Ved mindre end fuld effektindstilling forbedres køretiden meget. For at opnå disse resultater skal installationsinstruktionerne overholdes.

Thruster systemer

Hydrauliske agter og bov thrustere

Type BOW..HMD

Disse er bovpropellerne for de mest krævende arbejdssituationer og fås i effekter på 55 kg Force (Kgf), 95 kgf, 160 kgf, 230 kgf, 310 kgf, 410 kgf og 550 kgf. De anvendes i hydrauliksystemer, der leverer flow spændende fra 13 liter / 3.4 US gallons pr. minut til 91 liter / 24 US gallons pr. minut, ved tryk fra 165 bar / 2393 psi til 280 bar / 4061 psi, alt afhængigt af valgt bovpropelmodel.

VETUS hydrauliske bovpropeller er i stand til at køre kontinuerligt, men ikke som primære fremdriftsenheder. De leverer høj effekt og stor pålidelighed uden elektriske forbindelser til bovpropel eller pumpe (r), og de behøver kun lidt rutinemæssig vedligeholdelse. Disse bovpropeller er tilgængelige med adskillige styreenheder og tre betjeningsenheder, herunder proportionalkontrol.

Den dygtighed og viden, der kræves for at planlægge, integrere og implementere en hydraulisk installation, er omfattende og indeholder alle de færdigheder, der kræves for at installere elektriske bovpropeller og meget mere. Et sådant arbejde bør ikke foretages af personer, selv om generelt erfarne med arbejde med både, som ikke har modtaget formel uddannelse i power hydraulik i teori og praksis. Adgang til lokale leverandører af hydraulikslange og fittings er også afgørende for en velorganiseret og vellykket installation.

Hvis et eksisterende hydraulisk system kan levere flowet og tillader det arbejdstryk, der kræves af bovpropellen /bovpropellerne , der passer til dit fartøj, er det ofte muligt at tilføje VETUS bovpropeller til systemet, men VETUS tilbyder også komplette hydrauliske systemer, som beskrevet i dette katalog afsnit.

Uanset om du køber et komplet hydrauliksystem fra VETUS, eller bare bovpropellen, vil en VETUS hydraulikteknikker gennemgå hele systemet med dig for at sikre, at dine bovpropeller fungerer godt efter installationen.

Se næste side for tekniske data.

Tilslutningerne og olie flow til en bovpropel

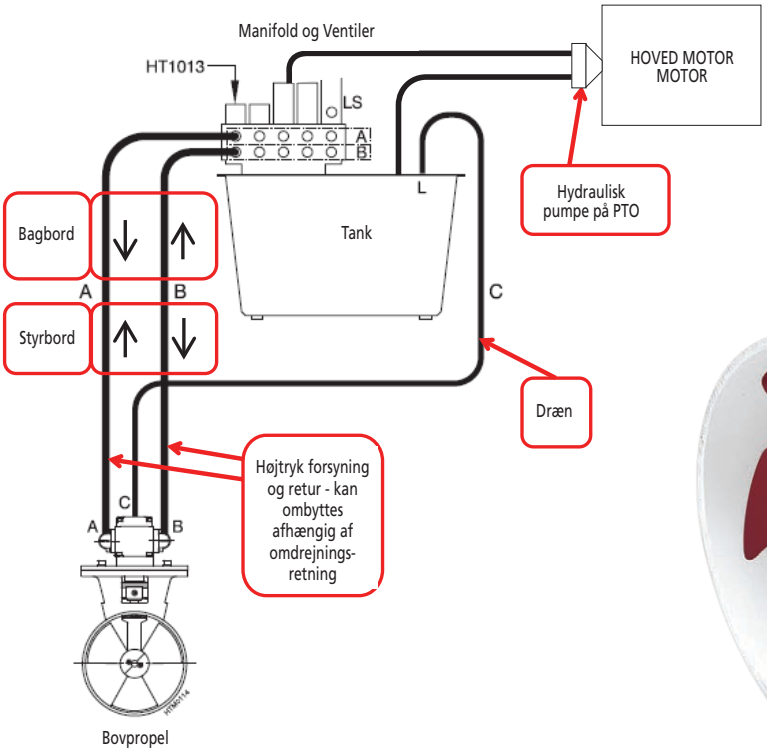

Hydrauliske agter og bov thrustere

Type BOW...HMD

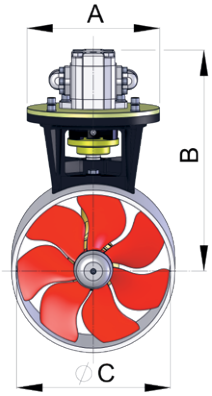

Tekniske data	BOW55HMD	BOW95HMD	BOW160HMD	BOW230HMD	BOW310HMD
Tryk N (kgf) (effektiv udgangseffekt)	**550 (55)**	**950 (95)**	**1600 (160)**	**2300 (230)**	**3100 (310)**
Hydraulikmotorkraft kW	3,5	6,0	9,5	12,5	20
Hydraulikmotor omdr/min	3000	4100	3300	1900	2000
Hydraulikmotor kapacitet cm³/omdr	4,2	4,2	7	16,8	26,4
Oliestrøm l/min	13	18	28	40	70
Arbejdstryk bar	165	230	250	230	225
Indvendig tunnel diameter mm	150	185	250	300	300
A mm Ø	160	200	240	258	258
B mm	258	276	345	431	455
C mm Ø	150	185	250	300	300
Tilslutningssæt*	HT3057	HT3057	HT3056	HT3061	HT3058

* Tilslutningssættet består af koblinger, der kræves til den korrekte størrelse hydraulikslanger.

Type	Beskrivelse	Tunnel diam. (mm)
BOW55HMD	Hydraulisk bovpropel 55 kgf inkl. hydraulikmotor 3,5 kW	150
BOW95HMD	Hydraulisk bovpropel 95 kgf inkl. hydraulikmotor 6,0 kW	185
BOW160HMD	Hydraulisk bovpropel 160 kgf inkl. hydraulikmotor 12,3 kW	250
BOW230HMD	Hydraulisk bovpropel 230 kgf inkl. hydraulikmotor 16,4 kW	300
BOW310HMD	Hydraulisk bovpropel 310 kgf inkl. hydraulikmotor 26,8 kW	300
BP1053	Bronzepropel for BOW22024D / BOW230HM	
BP1182	Bronzepropel for BOW310HM	

Type BOWH410 - BOWH550

Type	Specifications
BOWH410	Hydraulic bow thruster 410 kgf, incl. hydro motor 29,5 kW, for tunnel diam. 400 mm
BOWH550	Hydraulic bow thruster 550 kgf, incl. hydro motor 39 kW, for tunnel diam. 400 mm
BP1259	Bronze propeller for BOWH410
BP1260	Bronze propeller for BOWH550

Tekniske data	BOWH410	BOWH550
Tryk N (kgf) (effektiv udgangseffekt)	**4100 (410)**	**5500 (550)**
Hydraulikmotorkraft kW	29,5	39
Hydraulikmotor omdr/min	2650	2900
Hydraulikmotor kapacitet cm³/omdr	24	35,6
Oliestrøm l/min	63,6	103
Arbejdstryk bar	250	250
Indvendig tunnel diameter mm	400	400

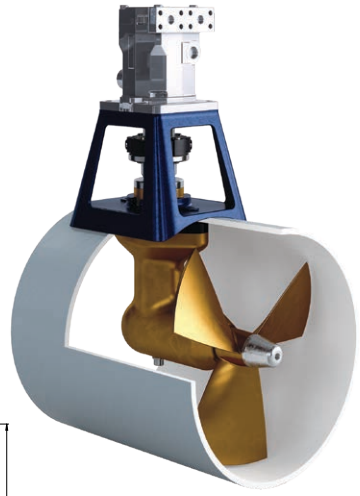

BOWH410

BOWH550

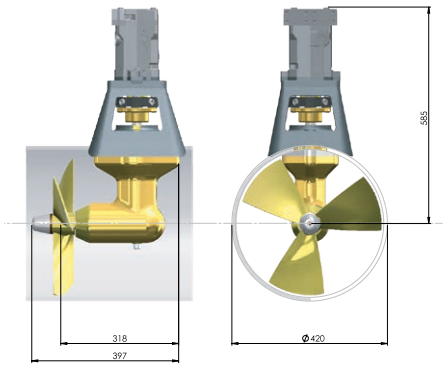

Thruster systemer

Elektriske installationsspecifikationer for agter og bovthrustere

For VETUS DC thrustere og IP DC thrustere er batterirådgivningen baseret på at alle DC thrustere har en stor startstrøm ved opstart. Af denne grund er CCA-værdien (Cold Cranking Amperage) på batteriet vigtigt. Batteriet skal kunne levere oplyste ampere. VETUS SMF, AGM og deep cycle batterierne har alle den CCA værdi, der er nævnt på batterierne. Vælg det rigtige batteri til din thruster på side 274 - 275.

Den max. anbefalede CCA-værdier er også angivet, da driftsvinduet for en DC thruster altid er omkring 10,5/21,0/42VDC under fuld belastning. Brug af batterier med større kapacitet vil få thrusteren til at fungere uden for driftsvinduet og medføre større slid ,og thrusteren varmes hurtigere op!

Bovpropel	Nuværende Spænding		Min. batt CCA	Maks. batt CCA	Samlet længde af positive og negative kabler sammen (m)										
			(EN)	(EN)	25 mm²	35 mm²	50 mm²	70 mm²	95 mm²	120 mm²	2x 70 mm²	150 mm²	2x 95 mm²	2x 120 mm²	2x 150 mm²
BOW2512	200	12	333	667	4,2m	6m	8,5m	12m	16m	20,5m	24m	25,7m	30,8m	41,1m	51,4m
BOW3512	220	12	367	733	3,8m	5,5m	7,7m	10,9m	14,8m	18,7m	21,8m	23,4m	29,6m	37,4m	46,8m
BOW4512	375	12	625	1250	2,3m	3,2m	4,5m	6,4m	8,7m	11m	12,8	13,7m	17,3m	22m	27,4m
BOW5512	375	12	625	1250	2,3m	3,2m	4,5m	6,4m	8,7m	11m	12,8	13,7m	17,3m	22m	27,4m
BOW5212	370	12	625	1250	2,3m	3,2m	4,5m	6,4m	8,7m	11m	12,8	13,7m	17,3m	22m	27,4m
BOW5524	205	24	342	683	8,4m	11,7m	16,7m	23,4m	31,7m	40,1m	46,8m	50,2m	63,5m	80,3m	100m
BOW6012	300	12	500	1000	2,9m	4m	5,7m	8m	10,8m	13,7m	16m	17,2m	21,7m	27,4m	34,3m
BOW6024	165	24	275	550	10,3m	14,5m	20,8m	29m	39,5m	49,8m	58m	62,3m	79m	99,7m	124,6m
BOW7512	550	12	917	1833	NA	NA	3,1m	4,4m	5,9m	7,5m	8,7m	9,4m	11,8m	14,9m	18,7m
BOW7524	315	24	525	1050	5,4m	7,6m	10,9m	15,2m	20,6m	26,1m	30,5m	32,6m	41,3m	52,2m	65,3m
BOW9512	650	12	1083	2166	NA	NA	2,6m	3,7m	5m	6,3m	7,4m	7,9m	10m	12,7m	15,8m
BOW9524	320	24	533	1067	5,4m	7,5m	10,8m	15,m	20,5m	26m	30,4m	32,5m	41,2m	52,1m	65,2m
BOW12512	840	12	1400	2800	NA	NA	2m	2,9m	3,9m	4,9m	5,7m	6,4m	7,8m	9,8m	12,8m
BOW12524	470	24	783	1567	NA	NA	7,3m	10,2m	13,9m	17,5m	20,4m	21,9m	27,7m	35m	43,8m
BOW16024	560	24	933	1866	NA	NA	6,2m	8,6m	11,6m	14,7m	17,1m	18,4m	23,2m	29,3m	36,7m
BOW1804	400	24	668	1336	NA	NA	8,5m	12m	16,2m	20,5m	24m	25,7m	32,6m	41,1m	51,4m
BOW2204	760	24	1267	2533	NA	NA	4,5m	6,3m	8,6m	10,9m	12,6m	13,5m	17,1m	21,6m	27,1m
BOW285	560	48	933	1866	NA	NA	6,2m	8,6m	11,6m	14,7m	17,1m	18,4m	23,2m	29,3m	36,7m
BOW95DE	680	12	1133	2267	NA	NA	2,5m	3,5m	4,8m	6m	7m	7,6m	9,6m	12,1m	30,3m
BOW954DE	340	24	567	1133	5m	7m	10m	14,1m	19,2m	24,2m	28,2m	30,3m	38,3m	48,4m	60,5m
BOW125DE	470	24	783	1567	NA	NA	7,3m	10,2m	13,9m	17,5m	20,4m	21,9m	27,7m	35m	43,8m
BOW160DE	400	24	667	1333	NA	NA	8,5m	12m	16,2m	20,5m	24m	25,7m	32,6m	41,1m	51,4m
BOW220DE	680	24	1133	2267	NA	NA	5m	7m	9,5m	12,1m	14,1m	15,1m	19,2m	24,2m	30,3m

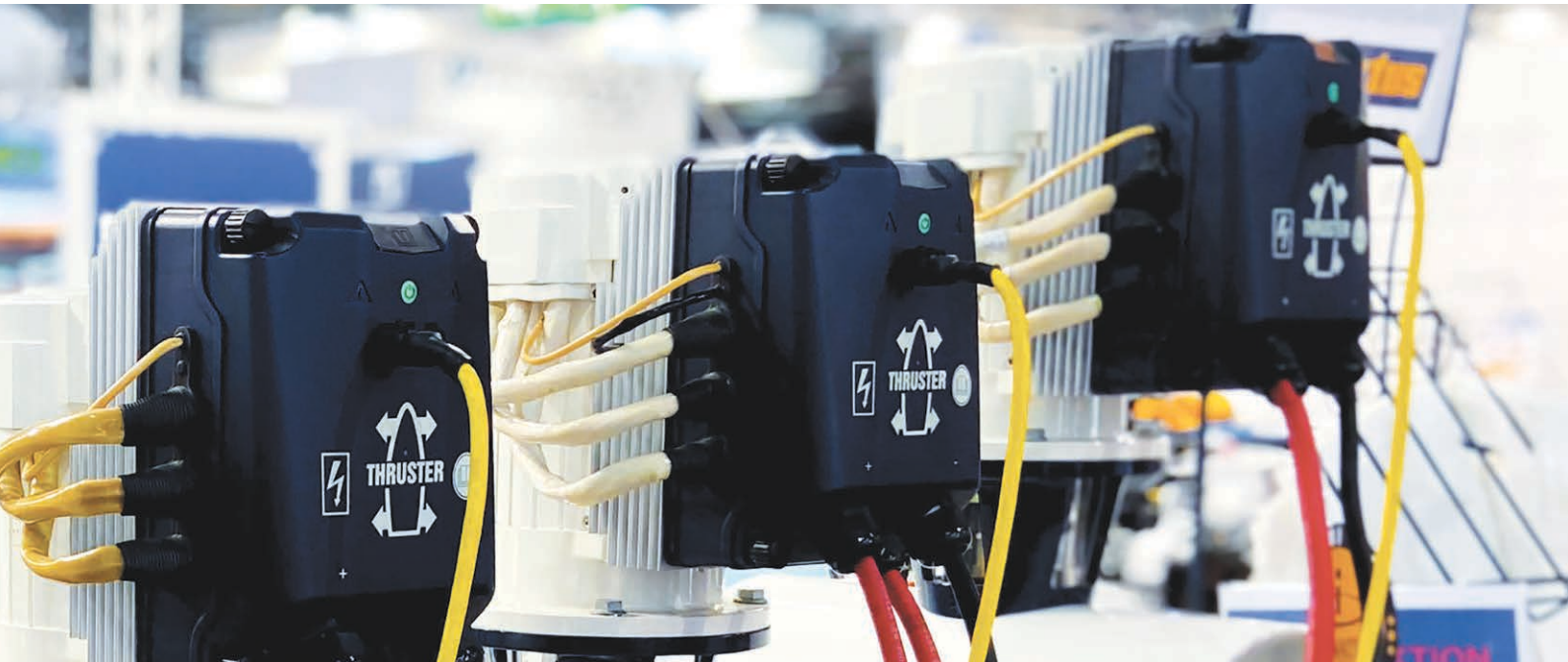

Elektriske installationsspecifikationer for agter og bov thrustere

For VETUS BOW PRO og RIMDRIVE thrusterne er batterirådgivning baseret på det faktum, at disse thrustere ikke behøver en høj startstrøm, men kapacitet nok til længere forbrug . Af denne grund er batteriernes Ah (C20) værdi den vigtigste egenskab. Batteriet skal kunne klare belasterninger over en længere periode.

CCA-værdien er vigtig, da max. strøm stadig skal leveres, disse CCA-værdier er mindre vigtige sammenlignet med DC thrustere. VETUS SMF, AGM og deep cycle batteriernes AH C20 værdi er nævnt på batterierne. Vælg det rigtige batteri til din thruster på side 274 - 275.
For disse thrustere anbefales ingen maksimal batterikapacitet. Ekstra kapacitet (C20) gør, at thrusterne kan køre længere.

Bovpropel	Nuværende	Min. batt Ah	Samlet længde af positive og negative kabler sammen (m)											Intern thruster-sikring	Batteri-afbryder
		(C20)	25 mm²	35 mm²	50 mm²	70 mm²	95 mm²	120 mm²	2x 70 mm²	150 mm²	2x 95 mm²	2x 120 mm²	2x 150 mm²		
BOWA0301	199	(1x) 90Ah	NA	6m	8,6m	12m	16,4m	20,6m	24m	25,8m	32,7m	41,3m	51,6m	200A	250A
BOWA0304	50	(4x)60Ah	48,2m	67,6m	96m	135m	183m	231m	---	---	---	---	---	80A	150A
BOWA0361	273	(1x)170Ah	NA	NA	6,3m	8,8m	11,9m	15m	17,6m	18,8m	23,8m	30m	37,6m	300A	250A
BOWA0364	71	(4x)60Ah	42m	60m	91m	120m	162	211m	---	---	---	---	---	100A	150A
BOWA0401	260	(1x) 145Ah	NA	5m	7m	10m	12,5m	17m	18m	19m	24m	31m	39m	300A	250A
BOWA0421	250	(1x) 145Ah	NA	4,8m	6,9m	9,6m	13m	16,5m	19,2m	20,5m	26m	33m	41,1m	300A	250A
BOWA0571	337	(1x) 185Ah	NA	NA	5m	7,1m	9,7m	12,2m	14,2m	15,2m	19,3m	24,4m	30,5m	300A	250A
BOWA0574	90	(4x) 60Ah	38m	53,3m	76,2m	106,7m	144,8m	182,9m	213,3m	---	---	---	---	100A	150A
BOWA0651	271	(1x) 125Ah	NA	NA	6,3m	8,9m	11,9m	15,1m	17,6m	18,9m	23,9m	30m	37,9m	250A	250A
BOWA0761	368	(1x) 200Ah	NA	NA	4,5m	6,5m	8,7m	11,1m	12,8m	13,9m	17,4m	22m	27,9m	300A	250A
BOWA0764	93	(4x)60Ah	37,7m	53,1m	76m	106,3m	144,4m	182,5m	213m	---	---	---	---	100A	150A
BOWB057	189	(2x)90Ah	NA	7m	9m	13m	17m	22m	25m	27m	34m	43m	53m	200A	250A
BOWB065	137	(2x)90Ah	NA	17,5m	25m	35m	47,5m	60m	70m	75m	95m	120m	150m	160A	150A
BOWB076	184	(2x) 108Ah	NA	7m	9m	13m	17m	22m	25m	27m	34m	43m	53m	200A	250A
BOWB090	220	(2x) 145Ah	NA	NA	8m	11m	15m	18m	22m	24m	31m	36m	47m	200A	250A
BOWB110	330	(2x) 170Ah	NA	NA	5m	7,1m	9,7m	12,2m	14,2m	15,2m	19,3m	24,4m	30,5m	300A	250A
BOWB130	350	(2x) 185Ah	NA	NA	4,9m	6,8m	9,3m	11,8m	13,7m	14,7m	18,6m	23,5m	29,4m	300A	250A
BOWB150	276	(2x) 170Ah	NA	NA	6,3m	8,7m	11,8m	14,7m	17,4m	18,7m	23,5m	29,2m	37,6m	300A	250A
BOWB180	289	(4x) 185Ah	NA	NA	6m	8m	11m	14m	17m	18m	23m	30m	37,6m	250A	250A
BOWB210	300	(4x) 185Ah	NA	NA	5,5m	7,5m	10m	13m	15m	16m	21m	25m	31m	250A	250A
BOWB285	415	(4x) 220Ah	NA	NA	4m	6m	8m	10,5m	11,5m	13m	16m	20m	24m	425A [2]	600A
BOWB300	432	(4x) 220Ah	NA	NA	3,5	5m	7m	9m	11m	12,5m	15m	19m	23m	425A [2]	600A
BOWB320	445	(4x) 220Ah	NA	NA	NA	4,5m	6m	8m	10,5m	12m	14m	18m	22m	425A [2]	600A
BOWB385	540	(4x) 220Ah [1]	NA	NA	NA		NA	NA	2m	2m	6m	8m	10m	500A [2]	600A
BOWB420	595	(4x) 220Ah [1]	NA	NA	NA	NA	NA	NA	2m	2m	6m	8m	10m	500A [2]	600A
BOWB boost pladning															
12V	80	NA	40m	55m	80m	103m	140m	190m	--	--	--	--	--	100A [2]	150A
24V	80	NA	40m	55m	80m	103m	140m	190m	--	--	--	--	--	100A [2]	150A
BOWB XL boost pladning 24V [3]	120	NA	20m	45m	60m	80m	100m	120m	--	--	--	--	--	125A [2]	150A
RIMDRIVE															
RD160	225	4x 145Ah	NA	5,2 m	7,8 m	10,5 m	14,2 m	19 m	21,8 m	23 m	30 m	39 m	48 m		

[1] Minimumskapacitet. For fuld S2-driftstid forøg kapaciteten.
[2] Sikring monteret eksternt.
[3] Gælder for BOWB285 / 300 / 320 / 385 / 420

Konverteringstabel mm² til AWG

MM²	AWG	MM²	AWG	MM²	AWG	MM²	AWG
25	4	50	0 (1/0)	95	000 (3/0)	150	300 MCM
35	2	70	00 (2/0)	120	0000 (4/0)	185	350 MCM

Tunneller til agter og bov thrustere

Vores tunneler fås i flere længder og diametre og er specialt lavet til alle VETUS thrustere. De fås i glasfiber (GRP) , stål og aluminium .Ultimativ styrke og nøjagtighed for nemt at installere tunnelen til dit VETUS thrustersystem. Et overblik af alle tilgængelige tunneler er vist nedenfor.

Vigtig bemærkning: Installatøren skal måle den faktiske udvendige diameter af tunnelen, før udskæring påbegyndes.

Glasfiber

Type	Indvendig diameter og længde (i mm)
BP110G75	110 x 750
BP110G10	110 x 1000
BP110G15	110 x 1500
BP110G20	110 x 2000
BP110G30	110 x 3000
BP125G75	125 x 750
BP125G10	125 x 1000
BP125G15	125 x 1500
BP125G20	125 x 2000
BP125G30	125 x 3000
BP140G75	140 x 750
BP140G10	140 x 1000
BP140G15	140 x 1500
BP150G75	150 x 750
BP150G10	150 x 1000
BP150G15	150 x 1500
BP150G20	150 x 2000
BP150G30	150 x 3000
BP185G75	185 x 750
BP185G10	185 x 1000
BP185G15	185 x 1500
BP185G20	185 x 2000
BP185G30	185 x 3000
BP250G10	250 x 1000
BP250G15	250 x 1500
BP250G20	250 x 2000
BP250G30	250 x 3000
BP300G10	300 x 1000
BP300G15	300 x 1500
BP300G20	300 x 2000
BP300G30	300 x 3000
BP400G20	400 x 2000
BP400G25	400 x 2500

Stål

Type	Indvendig diameter og længde (i mm)
BP110S75	110 x 750
BP110S10	110 x 1000
BP110S15	110 x 1500
BP110S30	110 x 3000
BP125S10	125 x 1000
BP125S15	125 x 1500
BP125S30	125 x 3000
BP150S10	150 x 1000
BP150S15	150 x 1500
BP150S20	150 x 2000
BP150S30	150 x 3000
BP185S10	185 x 1000
BP185S15	185 x 1500
BP185S20	185 x 2000
BP185S30	185 x 3000
BP250S10	250 x 1000
BP250S15	250 x 1500
BP250S20	250 x 2000
BP250S25	250 x 2500
BP250S30	250 x 3000
BP300S10	300 x 1000
BP300S15	300 x 1500
BP300S20	300 x 2000
BP300S25	300 x 2500
BP300S30	300 x 3000
BP400S15	400 x 1500
BP400S20	400 x 2000
BP400S25	400 x 2500

Aluminium

Type	Indvendig diameter og længde (i mm)
BP110A75	110 x 750
BP110A10	110 x 1000
BP110A15	110 x 1500
BP110A30	110 x 3000
BP125A75	125 x 750
BP125A10	125 x 1000
BP125A15	125 x 1500
BP125A20	125 x 2000
BP125A30	125 x 3000
BP150A10	150 x 1000
BP150A15	150 x 1500
BP150A20	150 x 2000
BP150A30	150 x 3000
BP185A10	185 x 1000
BP185A15	185 x 1500
BP185A30	185 x 3000
BP250A10	250 x 1000
BP250A15	250 x 1500
BP250A30	250 x 3000
BP300A10	300 x 1000
BP300A15	300 x 1500
BP300A30	300 x 3000

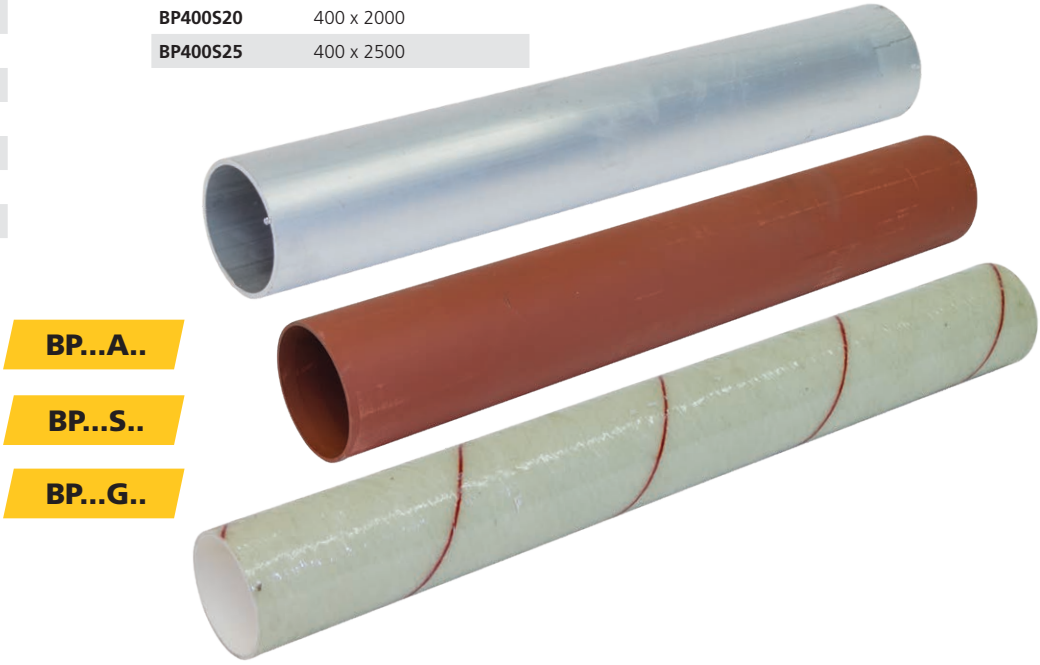

Akterthruster tunneler til montering på akterspejl

Kombination af en VETUS-agterthruster med en VETUS-bovthruster giver en endnu større manøvredygtighed. Ved at placere en thruster i agterenden og i boven bliver manøvrering meget nemmere, også i stærk strøm og kraftig vind. Installation af en VETUS agterpropel er enkel, den elektriske motor og andet elektriske komponenter monteres internt på bådens akterspejl. Tunnelrør og selve propellen er installeret eksternt på akterspejlet.

Type	Tunnel Ø (mm)
STERN110P	110
STERN125P	125
STERN150P	150
STERN185P	185
STERN250P	250
STERN300P	300
STERN250R*	250

* RIMDRIVE-thrustere

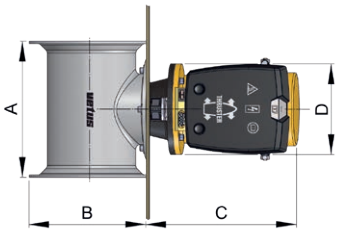

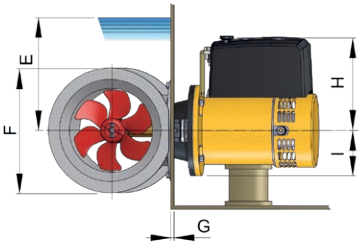

	STERN110P	STERN125P	STERN150P			STERN185P				STERN250P			STERN300P			
	KOMBINERET MED															
Model nummer (dimensioner i mm)	BOW25	BOW35F BOW45 BOWA0361 BOWA0364 BOWA0421	BOW35E / BOW55 BOW55HYDR. BOWB0571 BOWB057			BOW60 / BOW75 / BOW95 BOW95HYDR. / BOWA0651 BOWA0761 / BOWA0764 BOWB065 / BOWB076 BOWB090 / BOWB110 BOWB130				BOW125 / BOW160 BOW160HYDR. BOWB150 BOWB180 BOWB210			BOW220 / BOW230HYDR. BOW285 / BOWB285 / BOWB300 / BOW310HYDR. BOWB320			
A	230	250	270	270	270	300	300	300	300	460	460	460	540	540	540	540
B	155	192	215	215	215	268	268	268	268	360	360	360	437	437	437	437
C	232	275	219	282	163	267	305	313	151	313	373	168	416	242	416	242
D	149	160	149	160	160	160	200	200	200	200	240	240	258	258	258	258
E min.	110	125	150	150	150	185	185	185	185	250	250	250	300	300	300	300
F Ø	180	205	240	240	240	275	275	275	275	370	370	370	450	450	450	450
G max.	25	40	19	47	47	33	26	26	26	58	92	92	50	50	50	50
H	138	143	138	143	80	143	155	209	100	209	222	120	237	192	237	129
I	87	117	117	117	117	111	111	111	111	111	154	154	172	172	172	172

Forlængersæt til hækpropeller tunneler

Hvis hækthrusterens åbninger er for tæt på vandlinjen, suger den luft, og der opstår et betydeligt tab af tryk. Dette kan forhindres ved hjælp af et udvidelsessæt, der sikrer, at begge tunnelåbninger er tilstrækkeligt nedsænket.
Ved at installere disse afbøjningsskaller kan vandstrømmen også ledes væk fra akterspejlmonterede forhindringer, herunder outboarder, trimflaps, stige ,platforme ,steps mm, hvilket bevarer effektiviteten af agterpropel. Sættet består af to glasfiberskaller og rustfrit stål (AISI 316) monteringssæt til fastgørelse. Det kan let eftermonteres på eksisterende installationer. SDKIT fås til hækpropeller tunneler på Ø 125, 150, 185, 250 eller 300 mm.

Type	A	B	C	D	E	F ø	X (= ½ F + A) (mm)
SDKIT125	10	107	464	190	205	125	Min. 73
SDKIT150	27	195	650	220	232	150	Min. 102
SDKIT185	17	237	774	268	275	185	Min. 110
SDKIT250	28	303	1066	360	370	250	Min. 153
SDKIT300	39	365	1270	437	450	300	Min. 189

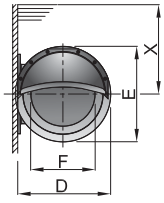

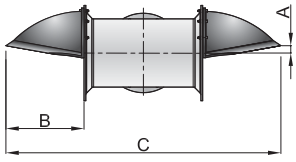

Betjeningspaneler for agter og bov thrustere

Kontrolpaneler til BOW PRO-thrustere

BOW PRO thrusteren styres digital af CANBUS V-CAN . Der er tre fuldt proportionale (variabel trinløse) kontrolpaneler til rådighed til BOW PRO thrusterne . Et padlepanel , et panel “joystick” med “lås-og-hold” funktion,samt et panel “joystick” til dobbelt thruster installation. Med et tryk på en knap er du i stand til at låse fremdriften ved enhver ønsket hastighed, så du kan forlade kontrolpanelet for at fortøjre din båd. En funktion, der gør enkelthåndsdocking meget nemmere.

VETUS tilbyder også et dobbelt kontrolpanel med lås-og-hold-funktion, der styrer agter og bov thrustere enten individuelt eller samtidigt. Drejning af joysticket betjener dem i modsatte retninger for at rotere båden på dens akse.

Specifikationer

- Kompakt design og materialer af høj kvalitet
- Sikker og nem proportional kontrol af dit fartøj (trinløs)
- Aluminiumsramme
- Hurtig installation i et Ø 75 mm udskåret hul
- Vandtæt hus IP65
- V-CAN CANBUS-protokol kompatibel
- Dobbelt-stik til flere stationer
- Status indikator
- Kan indbygges
- Med bovpropel lås -og- hold funktion (BPPJA Panel)

BPPJA

BPPPA

DBPPJA

BPPJACV.

Type	Beskrivelse	Volt/ Spænding	Front panel (mm)	Front-ramme	Vandtæt	Indbygnings-dybde (mm)	Udskærings-diameter (mm)	Børnesikret	Control panel cover
BPPJA	Proportional kontrol for BOW PRO med lås-og-hold funktion (CAN BUS)	12 (V-CAN)	85 x 85	Aluminium	IP65	120	Ø 75	✓	BPPJACV3
BPPPA	Proportional kontrol for BOW PRO (CAN BUS)	12 (V-CAN)	85 x 85	Aluminium	IP65	90	Ø 75	✓	BPPJACV2
DBPPJA	Dobbelt bovpropel panel (proportional, CAN)	12 (V-CAN)	85 x 85	Aluminium	IP65	120	Ø 76	✓	BPPJACV1

CANVXCSP - CANVXCJP

CANVXCSP- og CANVXCJP-modulerne muliggør en mere diskret og moderne styring af VETUS BOW PRO og RIMDRIVE thrusters: CANVXCSP gør det muligt at bruge trykknapper (f.eks. integreret i en motorstyringshåndtag) til at aktivere thrusterens fulde kraft efter en kort opkørsel, mens CANVXCJP forbinder et rammeløst proportionalt joystick, der giver jævn og præcis kontrol af skydekraften.

Type	Beskrivelse
CANVXCSP	BOW PRO trykknap kontrolinterface
CANVXCJP	BOW PRO joystick kontrolinterface

CANVXCSP

CANVXCJP

Betjeningspaneler for agter og bov thrustere

Betjeningspaneler til DC-thrustere

Kontrolpaneler af typen BPSR, BPJR, BPAS og BPAJ kan let monteres i et hul på 52 mm. Panelerne er vandtætte iht. IP65 og forsynet med et stik (maks. 3A) til tilslutning af ekstra udstyr. Alle paneler er kompatible med andre VETUS bovpropeller og lukkes automatisk efter 30 minutters inaktivitet. Bovpropellen slukker efter kontinuerlig drift i mere end 2 minutter og nulstiller sig selv efter 5 sekunder.

Betjeningspanel typerne 2 (EZDOCK2, BPSE2, BPJE2 & BPJDE2) er beskyttet mod utilsigtet eller uautoriseret drift og kredsløbsoverbelastning. De har en panel strømindikator og advarsel lysdiode og summer, i tilfælde af kontinuerlig drift i mere end 2 minutter. Disse paneler kan let forbindes med hinanden og kan monteres på enhver styre position.

EZDOCK2 kombinerer to joysticks i én nem betjeningsknap, se billedet til højre. På grund af brugen af hall effekt sensorer er disse paneler helt vandtætte.

Bemærk: For optimal sikkerhed og funktion anbefaler vi at anvende VETUS betjeningspaneler med VETUS bovpropeller.

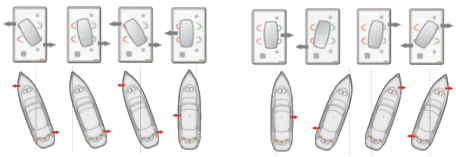

BPSR

BPJR

BPAS

BPAJ

BPJSTA

EZDOCK2

BPSE2

BPJE2

BPJDE2

BPA

Type	Beskrivelse	Volt/ Spænding	Front panel (mm)	Frontramme	Vandtæt	Indbygnings-dybde (mm)	Udskærings-diameter (mm)	Børnesikret
BPSR	Thruster touch-panel med tidsforsinkelse	12 / 24 V	Ø 63	Hvid/Sort/Krom	IP65	90	Ø 52	✓
BPJR	Thruster panel med joy-stick og tidsforsinkelse	12 / 24 V	Ø 63	Hvid/Sort/Krom	IP65	90	Ø 52	✓
BPAS	Thruster touch-panel med tidsforsinkelse	12 / 24 V	97 x 95	Aluminium	IP65	90	Ø 52	✓
BPAJ	Thruster touch-panel med tidsforsinkelse	12 / 24 V	97 x 95	Aluminium	IP65	90	Ø 52	✓
BPJSTA	Joystick uden tidsforsinkelses-enhed (ekskl. tilslutningskabel)	12 / 24 V	N/A	N/A	IP65	50	Ø 22	-
EZDOCK2	Nem docking system til bov-propellere, inkl. tidsforsinkelse	12 / 24 V	85 x 138	Syntetisk	IP65	90	130 x 75	✓
BPSE2	Thruster touch-panel med tidsforsinkelse	12 / 24 V	85 x 85	Syntetisk	IP65	90	Ø 75	✓
BPJE2	Thruster panel med joy-stick og tidsforsinkelse	12 / 24 V	85 x 85	Syntetisk	IP65	90	Ø 75	✓
BPJDE2	Thruster panel med to joy-sticks & tidsforsinkelse	12 / 24 V	85 x 138	Syntetisk	IP65	50	130 x 75	✓
BPA	Adapterplade til udskiftning af de gamle BPS / BPJ paneler med de nye BPSE2 / BPJE2 paneler							

Thruster systemer

Kontrolpaneler til hydrauliske agter og bov thrustere

To-trins kontrol
Model BPJ5B har 5 positioner - Off og første/andet trin til enten bagbord eller styrbord. Det første trin giver mulighed for kontinuerlig, håndfri betjening ved delvis kraft. Det andet trin giver fuld kraft. Model DBPJ5B er et dobbelt joystick med 5 positioner.

Fuldt proportional kontrol
Model HT1034 er et fuldt proportionalt joystick med en twistlock og skal bruges sammen med proportionale ventiler HT1032 eller HT1035.

Kontrol i enkelt trin
Model BPJSTA er en enkelttrins On-Off-kontrol.

Specifikationer
- Type BPJ5B og DBPJ5B: Hydraulisk thruster-kontrolpanel med enkelt og dobbelt joystick til bov- og agterthrusters (5 positioner)
- Type BPJSTA: Joystick uden tidsforsinkelsesenhed

Bemærk: Alle modeller er vandtætte til IP65.

BPJ5B

DBPJ5B

HT1034

BPJSTA

Type	Beskrivelse
BPJ5B	Hydraulisk thruster kontrolpanel med joystick (5 positioner)
DBPJ5B	Hydraulisk thruster kontrolpanel med dobbelt joystick (5 positioner)
HT1034	Proportionalt thruster panel med twistlock til HT1032 og HT1035
BPJSTA	Joystick uden tidsforsinkelsesenhed

Betjeningspaneler for agter og bov thrustere

Elektrisk fjernbetjening

Type RECON kan bruges til styring af thrustere, ankerspil, fjernstyrede gangbroer, elektriske kraner, hydrauliske styresystemer etc. Denne elektriske fjernbetjening har en rustfri stålbøjle, som er monteret på bagsiden.

Tekniske data
- Egnet 12 eller 24 Volt D.C.
- Max kapacitet 6A
- Leveres med treledet spiralledning på 3.5 meter
- Komplet med vandtæt stikforbindelse

Type	Beskrivelse
RECON	Håndholdt fjernbetjening for betjening af bov- og hækthrustere, ankerspil etc.

Trådløs fjernbetjening

CANVWRC er designet til betjening med on-off-enheder, men er også kompatibel med VETUS V-CAN-enheder, som ligeledes vil blive kontrolleret i on-off-tilstand. CANVWRC muliggør fleksible opsætninger: en kombination af DC-forbundne og V-CAN-enheder, kun DC eller kun V-CAN-konfigurationer.

Specifikationsmodtager
- Modtageren accepterer 12 eller 24 VDC strømforsyning
- Tilslutninger til 1 eller 2 DC-enheder, eller 1 DC-enhed(feks.VETUS DC thruster) + 1 DC-enhed (feks. MAXWEL ankerspil eller hydraulisk ankerspil/thruster)
- Maksimalt fem håndholdte fjernsendere
- Aftagelig antenne, kan flyttes med forlængerkabel for bedre dækning på store både
- Beskyttelsesklasse IP40 (kun til brug på tørre steder)

Specifikationer håndholdt fjernbetjeningssender
- Strømforsyning - 3 V batteritype CR2032
- Maksimal afstand til modtageren 10 - 15 meter
- Beskyttelsesklasse IP66 (modstandsdygtig over for højtryksvand fra alle retninger)

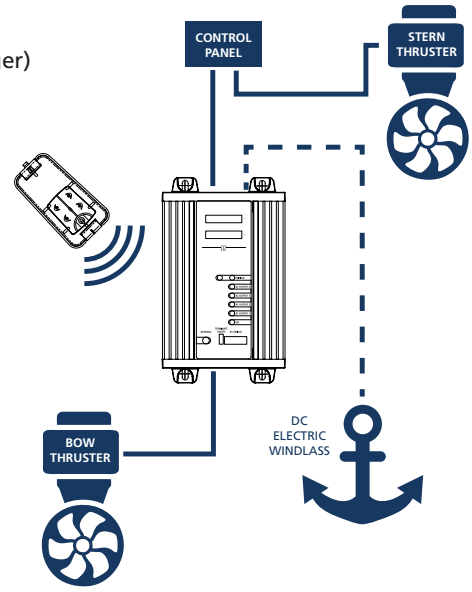

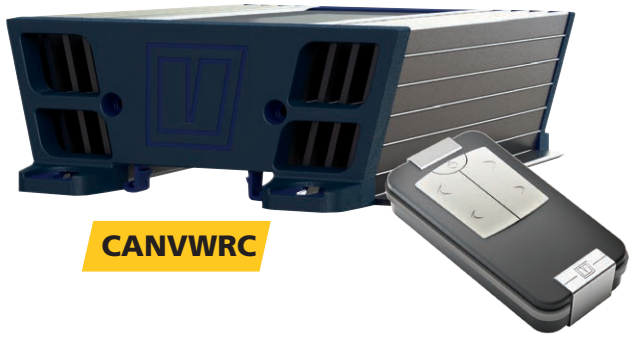

Type	Beskrivelse	Dimensioner
CANVWRC	Basisenhed (til trådløs fjernbetjening) + håndholdt fjernbetjening.. kan bruges til V-CAN og DC-enheder	208 mm x 124 mm x 50 mm
WRCKF	Ekstra håndholdt fjernbetjening	42 mm x 78 mm x 16 mm

Tilbehør til agter og bov thrustere

Betjeningspanel til thrustere med DC motor

Til sidemontering - ideel til sejlbåde

Specifikationer
- Med tænd / sluk-kontakt og vippekontakt
- Diameter 102 mm
- Indbygget dybde 79 mm
- Vandtæt ifølge IP 65
- Uden tidsforsinkelses-enhed

Type	Beskrivelse
BPSM	Thrustere betjeningspanel for sidemontering med vippekontakt Ø 102 mm

BPSM

Tidsforsinkelsesenhed

Eliminerer risikoen for, at thrusteren beskadiges ved hurtige retningsskift (SB til BB). BEMÆRK standard Vetus DC thruster paneler allerede er udstyret med tidsforsinkelse. Det anbefales stærkt til udlejningsfartøjer for at forhindre motorskader. Gælder kun for eksterne switche eller BPJSTA og BPSM paneler. Standard VETUS DC-thrusterpaneler er allerede udstyret med en tidsforsinkelse.

Type	Beskrivelse
BPTD12	Tidsforsinkelses-enhed til 12 volt bovpropel BPSM og BPJSTA
BPTD24	Tidsforsinkelses-enhed til 24 volt bovpropel BPSM og BPJSTA

BPTD..

Panel tilslutningskabler

Disse panel tilslutningskabler (passer DC thruster) leveres med flere stik og fås i 5 forskellige længder. De kan bruges sammen med alle VETUS elektriske DC thrustere, undtagen BOW PRO bovpropeller, RIM DRIVE og Retractable bovpropeller.

Type	Beskrivelse
BP29	6 m Betjeningspanel/bovpropel
BP2910	10 m Betjeningspanel/bovpropel
BP2916	16 m Betjeningspanel/bovpropel
BP2918	18 m Betjeningspanel/bovpropel
BP2920	20 m Betjeningspanel/bovpropel

BP29..

V-CAN-tilslutningskabler

Fås i 6 forskellige længder til brug med BOW PRO og RIMDRIVE installationer.

Type	Beskrivelse
BPCAB1HF	CAN-kabel 1 m Halogenfri
BPCAB5HF	CAN-kabel 5 m Halogenfri
BPCAB10HF	CAN-kabel 10 m Halogenfri
BPCAB15HF	CAN-kabel 15 m Halogenfri
BPCAB20HF	CAN-kabel 20 m Halogenfri
BPCAB25HF	CAN-kabel 25 m Halogenfri

BPCAB..HF

Tilbehør til agter og bov thrustere

Installation set BPROSET*

Ved installation af en BOW PRO kræves nogle få komponenter for at aktivere V-CAN-kommunikation. Disse komponenter er samlet i et installationssæt og indeholder følgende dele:

Type	Beskrivelse
CANVPS	V-CAN strømforsyning inkl. sikkerhed
CANVT	2x CAN bus termineringsmodstand
BPCAB1HF	CAN kabel 1 m - halogenfrit

* Ved installation af en ældre BOWPRO-enhed med kun én V-CAN-forbindelse kræves en V-CAN HUB (CANVHUB) og et ekstra CAN-kabel (BPCAB1HF) til installationen.

BPROSET

Ud over dette installationssæt kræves et V-CAN-forbindelseskabel mellem thruster-enheden og kontrolpanelet. Disse kabler er vist på side 244.

Batteri hovedafbryder type BATSW

Kan tilsluttes enten det positive eller det negative kabel. To positioner: "on" og "off". I "off" position kan nøglen fjernes (undtagen modeller 150 og 600). Forsynet med to M10-tilslutninger. Model 250T er en dobbelt polet afbryder til at slutte/bryde både det positive og negative kabel. Model 600 er vandtæt i henhold til IP 67.

BATSW075

BATSW100

BATSW150R

BATSW250

BATSW250T

BATSW600

Type	BATSW075	BATSW100	BATSW150R	BATSW250	BATSW250T	BATSW600
Nominel anvendelig (V)	max. 48	max. 48	max. 48	max. 48	max. 48	max. 48
Spænding max.:						
- Kontinuerlig drift	75 A	100 A	150 A	250 A	2 x 250 A	450 A
- 3 minutter						800 A
- 5 sekunder spids	350 A	500 A	1000 A	2500 A	2 x 2500 A	3500 A

Sikringer og sikringsholder type ZE

Type ZEHC er velegnet til VETUS sikringer fra 40 op til 500 Amp. De passende sikringer er indkapslet i glas for at forhindre stænk og brand. Sikringsholderen kommer med en beskyttelseskappe. **Note:** Kan bruges i kombination med ladesikringer type ZE (langsomt sikring).

Type	Beskrivelse	Amp.
ZE040	Sikring C20	40
ZE050	Sikring C20	50
ZE063	Sikring C20	63
ZE080	Sikring C20	80
ZE100	Sikring C20	100
ZE125	Sikring C20	125
ZE160	Sikring C20	160
ZE200	Sikring C20	200

Type	Beskrivelse	Amp.
ZE250	Sikring C20	250
ZE300	Sikring C20	300
ZE355	Sikring C20	355
ZE425	Sikring C20	425
ZE500	Sikring C20	500
ZE700	Sikring C20	700
ZEHC100	Sikringsholder, type C100 incl. kappe	

ZE

ZEHC100

STABILITY WITHOUT LIMITS

GYRO STABILIZATION FOR BOATS 45 TO 95 FEET

Smartgyro has revolutionized marine stabilization with one key innovation: **full onboard serviceability.**

Even the most complex tasks can be done directly onboard, reducing downtime and operational costs, while keeping you on the water.

Why Smartgyro?

- Powerful roll reduction — up to 95%
- Full onboard serviceability
- Easy installation, both new builds and refits
- Smooth, stable cruising — at anchor and underway

FEEL THE MAGIC

www.smartgyro.com | info@smartgyro.com

SMART GYRO

Power Hydraulik

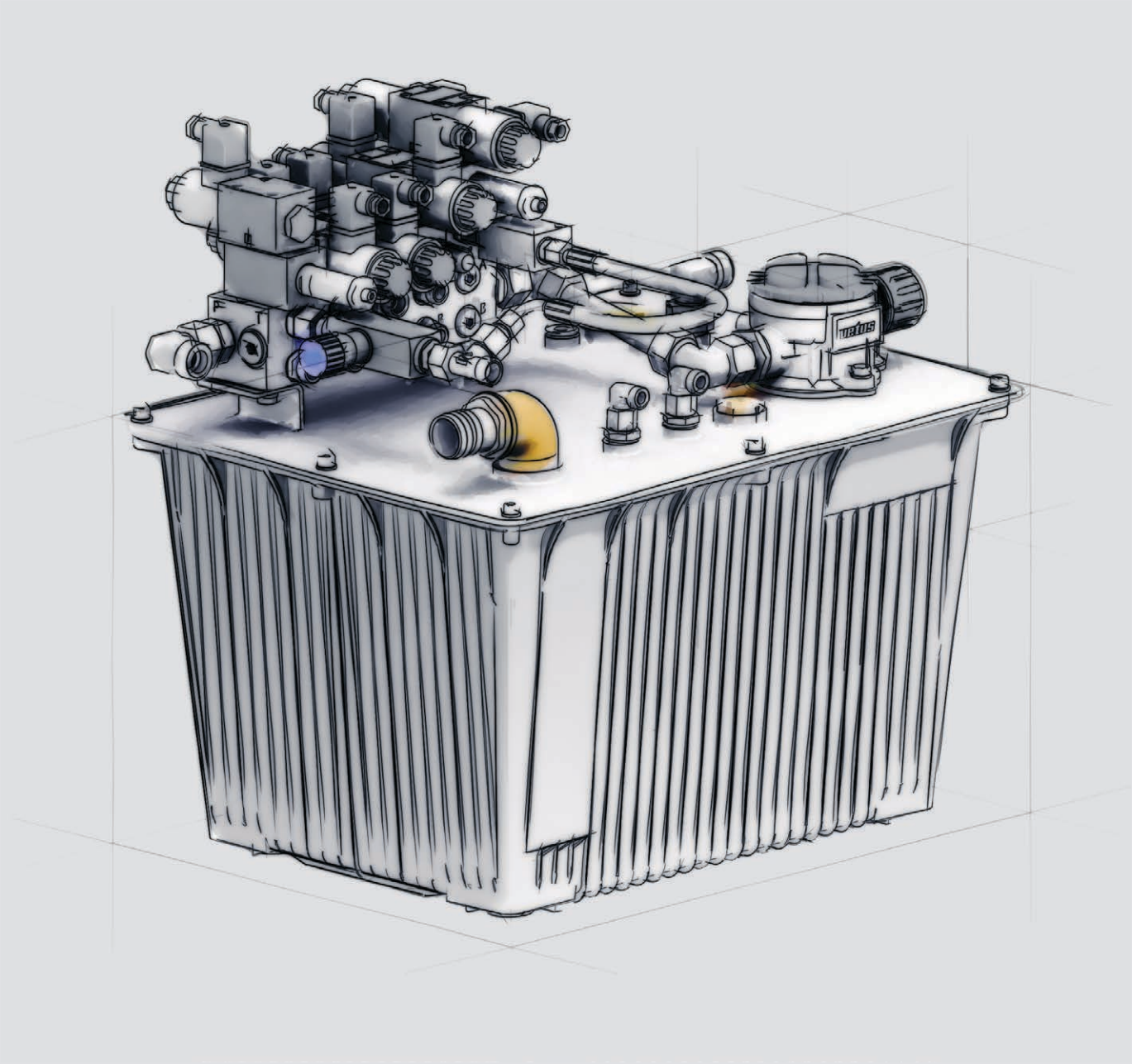

Oversigt Power Hydraulik

Hydraulik pumper se side 251

HT1015E62

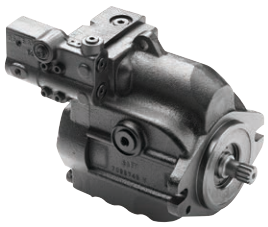

HT1015SD2

HT1022SD

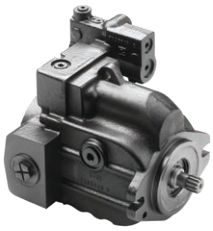

HT1017SD

HT1016SD

Hydraulik tanke se side 252

HT1028B

HPTANK

HT1010BS

Hydrauliske bov- og hækpropeller se side 257 - 258

BOW..HMD

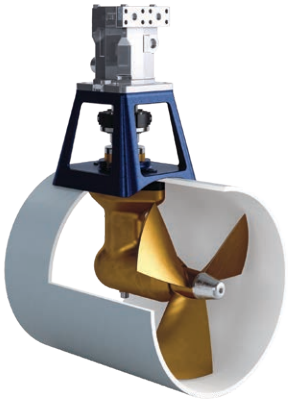

BOWH

Stabilisatorer se side 258

STAFIN..B

Hydraulisk servostyring se side 260

HT1038

Hydraulisk fremdrift se side 262

Hydrauliske ankerspil se side 265

VWC SERIES

VWCLP SERIES

VC SERIES

Power hydraulik generelt

Power, hvor du har brug for det, så længe du har brug for det

VETUS Hydrauliske Systemer er en fremragende måde at flytte power fra en "Hoved"-motor til brugerenheder rundt på fartøjet, ved hjælp af den kontrollerede strøm af hydraulikolie, der bevæger sig gennem fleksible slanger eller stive rør. Hydrauliktrykket kan komme fra en hovedmotor, en dieselgenerators motor eller en "PowerPack" - motor, dedikeret til at drive det hydrauliske system.
En brugerenhed er ethvert element eller system af mekanisk udstyr, herunder bov- og hækpropeller, ankerspil, capstans, spil, kraner, luge løftere, rullestabilisatorer og servostyring.
Hydrauliske systemer er komplekse og kræver en masse ekspertise, men resultaterne er indsatsen værd. En VETUS kundesupport medarbejder er tilgængelig for dig via e-mail, uden omkostninger, for at diskutere dit fartøjs konfiguration og brug, og til at anbefale hydrauliske brugerenheder og centralt udstyr.

Du modtager vores anbefalinger til dit Power Hydraulik-system inden for 48 timer efter, at alle oplysninger er modtaget og afsluttet. Husk, at det i nogle tilfælde er vanskeligt eller umuligt at eftermontere et kraftudtag, og det anbefales derfor at bestille et kraftudtag, når du køber en motor eller gearkasse.

Hydraulik Pumper

VETUS hydraulik pumper er af variabelt volumen, belastningsregistrerende stempelpumper og er i stand til at give fuldt hydraulisk flow og tryk ved alle PTO / hovedmotor hastigheder, forudsat at motoren producerer nok kraft ved disse hastigheder. Disse pumper justerer sig selv efter behovet for de aktiverede brugerenheder, og når der ikke kræves nogen hydraulisk strømning, stopper pumpningen automatisk, så der kræves ingen kobling ved kraftudtaget (PTO), som pumpen er monteret på.

Standard hydraulikpumper på lager hos VETUS til hurtig levering

Ikke standard pumper fremstilles på bestilling.

Nummer	PUMPEKAPACITET (cc) (væske pumpet pr. én konstant omdrejning)	Omdrejnings retning	Aksel	Vægt	Moment ved driftstryk (Nm)	Suge- og trykstuds placering	Tilgængelig SAE flange	Max rpm
HT1015SD2	45	LH – mod uret	13 spline	27	0.72	bag	SAE B 2 bolt	2800
HT1015E62	62	LH – mod uret	13 spline	24	1	bag	SAE B 2 bolt	2600
HT1016SD1	30	LH – mod uret	13 spline	24	0.48	side	SAE B 2 bolt	3200
HT1016SD2	45	LH – mod uret	13 spline	27	0.72	side	SAE B 2 bolt	2800
HT1017E62	62	RH – med uret	13 spline	24	1	bag	SAE B 2 bolt	2600
HT1017SD1	30	RH – med uret	13 spline	24	0.48	side	SAE B 2 bolt	3200
HT1017SD2	45	RH – med uret	13 spline	27	0.72	side	SAE B 2 bolt	2650
HT1022SD	75	LH – mod uret	14 spline	27	1.2	side	SAE C 4 bolt	2400
HT1023SD	75	RH – med uret	14 spline	27	1.2	side	SAE C 4 bolt	2400
HT1016SD3	100	LH – mod uret	17 spline	56	1.6	side	SAE C 4 bolt	2450
HT1016SD4	130	LH – mod uret	17 spline	56	2.1	side	SAE C 4 bolt	2200
HT1027**	45	RH – med uret	13 spline	27	0.72	side	SAE B 2 bolt	2800

* Det kan være nødvendigt at reducere pumpens tryk for at undgå at overskride det maksimalt tilladte drejningsmoment for PTO, selv hvis det betyder reduceret effekt for brugeranordningen.
** Denne pumpe er konfigureret til montering på PTO udgang, på en John Deere dieselmotor.

Alle pumper er standard med et forbindelsessæt.

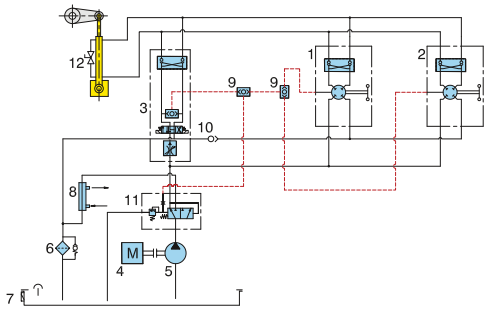

Diagram over et enkelt hydraulisk system

Det er muligt at forbinde forskelligt udstyr til en hydraulisk pumpe.

1. Styrepumpe
2. Andet styrested
3. Autopilot
4. Motor
5. Hydraulik pumpe
6. Retur filter
7. Hydraulik tank
8. Oliekøler
9. Skifteventil
10. Kontraventil
11. Prioritetsventil
12. Styrecylinder m / bypass

Hydraulik pumper (Load-sensing)

Tekniske data
- Kapacitet: 62 cc
- Rotation: Mod uret set fra ende af aksel
- Tilslutning: SAE-B flange, 13 spline aksel
- Tilslutning af sug og tryk på bagsiden
- Passer til VETUS DEUTZ motorer og PRM gearbokse
- Maximum r.p.m.: 2.880

HT1015E62

Tekniske data
- Kapacitet: 45 cc
- Rotation: Mod uret set fra ende af aksel
- Tilslutning: SAE-B flange, 13 spline aksel
- Tilslutning af sug og tryk på bagsiden
- Passer til VETUS DEUTZ motorer og PRM gearbokse
- Maximum r.p.m.: 2.800
- Forskydnings begrænser

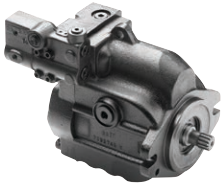

HT1015SD2

Tekniske data
- Kapacitet: 62 cc
- Rotation: Med uret set fra enden af akslen
- Tilslutning: SAE-B flange, 13 spline aksel
  Bagtilslutning til sug og tryk
- Maximum r.p.m.: 2.880

HT1017E62

Tekniske data
- Kapacitet:30 cc (SD1) eller 45cc (SD2)
- Rotation: Mod uret set fra ende af aksel
- Tilslutning: SAE-B flange, 13 spline aksel
  Sideforbindelse til sugning og tryk
- Maximum r.p.m.: 3.600 SD1. / 2.800 SD2
- Forskydnings begrænser

HT1016SD1

HT1016SD2

Tekniske data
- Kapacitet: 75 cc
- Rotation: Mod uret (HT1022SD), med uret (HT1023SD) set fra ende af skaft
- Tilslutning: SAE-C flange, 14 spline aksel
  Sideforbindelse til sugning og tryk
- Maximum r.p.m.: 2.880

HT1022SD

HT1023SD

Tekniske data
- Kapacitet: 30 cc (SD1) or 45 cc (SD2)
- Rotation: Med uret set fra enden af akslen
- Tilslutning: SAE-B flange, 13 spline aksel
  Sideforbindelse til sugning og tryk
- Maximum r.p.m.: 3.600 SD1. / 2.800 SD2
- Forskydnings begrænser

  For John Deere motorer, har pumpe type HT 1027 en længere aksel, for tilslutning til vandpumpen.

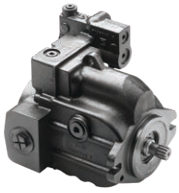

HT1017SD1

HT1017SD2

Tekniske data
- Kapacitet: 100 cc (SD3) eller 130 cc (SD4)
- Rotation: Mod uret set fra ende af aksel
- Tilslutning: SAE-C flange, 17 spline aksel
  Sideforbindelse til sugning og tryk
- Maksimum r.p.m .: 2.800 SD3
  2.600 SD4

HT1016SD3

HT1016SD4

Hydraulik Tanke

Hydrauliske systemer kræver installation af en hydraulik tank, som et opsamlingssted for varm hydraulikvæske, der returneres fra alle brugerenhederne i systemet, og som et reservoir, hvorfra pumpen eller pumperne kan trække hydraulikvæsken og presse den ud igen for genbrug. Den hydrauliske væske der returnerer, skummer når den når tanken og vender tilbage til atmosfærisk tryk. Så tanken skal være dimensioneret, så at væsken er i tanken længe nok til at skummet "koger ud", hvorved væsken returnerer i en helt flydende tilstand, i stand til at opretholde sit volumen, når den trykkes ud igen af pumpen/pumperne.

Tabellen vist på næste side giver vejledning til valg af tank til systemer, der driver bovpropeller. Alle andre enheder vil blive omfattet, hvis systemet er tilstrækkeligt dimensioneret til bovpropellere.

Hydraulik reservoir tanke

Eksempler på hydraulik reservoir tanke.

HT1010 leveres som standard med en NG6 (D03) manifold (5-fold). For systemer, der inkluderer en HT1010 reservoir tank, leveres en HT1013 on / off, retningsventil som standard med tanken, men HT1011 enkelt trin og HT1012 totrins load-sensing ventil sæt, skal stadig bestilles separat.

HT1028B

HPTANK

HT1010

HT1010BS

Tank type	HT1028B	HPTANK	HT1010	HT1010BS
Tankkapacitet liter	20	38	70	130
Vægt (kg)	24	29	34	68
Total højde (mm)	415	565	490	580
Bredde (mm)	470 x 310	530 x 210	620 x 480	730 x 600
Spænding	24 (12 iflg. ordre)	24 (12 iflg. ordre)	24 (12 iflg. ordre)	24 (12 iflg. ordre)
Vibrationsdæmpere (bestilles separat) Højde (mm)	HT3020 (sæt af 4) 15	HT3010 (sæt af 4) 30	HT3010 (sæt af 4) 30	HT3010 (sæt af 4) 30
Materiale	aluminium	rustfrit stål	aluminium	rustfrit stål

Hydraulik tanke

Tabellen nedenfor giver en rettesnor for tanktyper til systemer, der omfatter bovpropeller, selv om dette vil blive gennemgået af din VETUS hydraulikteknikker under udarbejdelse af udstyrslisten til dit system. I de fleste tilfælde vil alle andre enheder blive dækket, hvis tanken er stor nok til bovpropeller.

Tank specification for bovpropel systemer

		En bovpropel				To bovpropeller			
Tank type		**HT1028B**	**HPTANK**	**HT1010**	**HT1010BS**	**HT1028B**	**HPTANK**	**HT1010**	**HT1010BS**
	Tankkapacitet liter	20	38	70	130	20	38	70	130
	Maximum olieindhold liter	18	35	63	117	18	35	63	117
	Maximum olieindhold liter	17	32	58	107	17	32	58	107
	Tør (tom) tank i kg	24	29*	34	68**	24	29*	34	68**
	Ca. vægt af fuld tank i kg	41	61	92	175	41	61	92	175
	Ca. højde, overalt incl. ventiler og dæmpere (mm)	430	565*	680	610**	430	565*	680	610**
	Længde ca. (mm)	470	530	620	730**	470	530	620	730**
	Ca. dybde overalt incl. ventiler (mm)	310	430***	480	600**	310	430***	480	600**
	Ekstra minimum frihøjde krævet på toppen til fyldning og filtervedligeholdelse	250	300	250	350	250	300	250	350
Bovpropel type	Enkelt bovpropel, flowhastighed liter/min								
BOW55HMD	13	✓	✓	✓	✓	x	✓	✓	✓
BOW95HMD	18	✓	✓	✓	✓	x	✓	✓	✓
BOW160HMD	28	x	✓	✓	✓	x	x	✓	✓
BOW230HMD	40	x	✓	✓	✓	x	x	✓	✓
BOW310HMD	70	x	x	✓	✓	x	x	x	✓
BOWH410	92	x	x	x	✓	x	x	x	✓
BOWH550	92	x	x	x	✓	x	x	x	✓

* Der kan ikke monteres manifold/ventilblok eller ventiler på toppen af HP tanken
** Vægt og mål includerer ikke ventiler, blokke eller manifold, da disse monteres i henhold til kundens ordre
*** Det er muligt, ved hjælp af en monteringsplade, at installere manifold og ventiler på fronten af HP tanken, men disse mål er ikke includeret her.
Vægt og dimensioner fastsat i dette diagram er omtrentlige og vil variere med hver tank, manifold og ventilkonstruktion, men for en vellykket installation er det afgørende, at tilstrækkelig plads er planlagt og designet ind i maskinrummet for tankopbygning og hydraulikpumper.

Manifold for ekstra styreenheder

En udvidelse af den grundliggende manifoldblok. Påkrævet, hvis mere end 5 magnetventiler skal installeres.

HT1026

Hydraulikolie

Vi anbefaler brug af følgende hydrauliske væsker: VETUS Hydraulikolie HT (HLP ISO-VG46).

Type	Tekniske data	
VHT1	1 L	ISO VG 46
VHT4	4 L	ISO VG 46
VHT20	20 L	ISO VG 46

VHT

Hydrauliske load-sensing og kontrolenheder

For at dirigere oliestrømmen fra den hydrauliske pumpe til det udstyr, der skal drives, anvendes load-sensing og styreenheder, der er opbygget i moduler. Disse sikrer den korrekte hastighed og rotationsretning af udstyret, der skal drives. Leveres som standard i 24 Volt elektriske installationer, 12 Volt på anmodning.

HT1011

Enkelt trin load-sensing enhed (24 Volt). Giver nul eller fuldt flow, afhængigt af om en belastning føles eller ikke. Bruges til f.eks. bov- og hækpropeller.
Inkluderer elektrisk tilslutningsboks.

HT1011

HT1012

Totrins load-sensing enhed (24 Volt). Giver nul, delvis eller fuldt flow, afhængig af den følte belastning. Bruges til f.eks. bovpropeller.
Inkluderer elektrisk tilslutningsboks.

Ikke kompatibel med systemer med en pumpe med fast fortrængning.

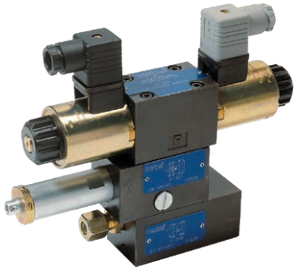

HT1012

HT1013

Magnetventil enhed (24 Volt) for bov- og hækpropeller.

HT1013

HT1014

Magnetventil (24 Volt) med modvægt, for eksempel mast sænkning, hængslet radar støtte (eller enhver anden hydraulisk cylinder til talrige applikationer).

HT1014

HT1024

Magnetventil (24 Volt)
til brug med et sæt stabilisatorer.

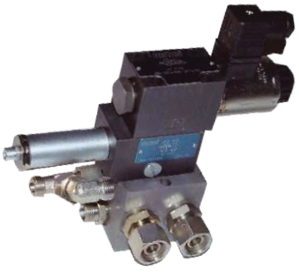

HT1024

HT102311

Styringsenhed til ankerspil, capstans og andre applikationer, der drives af en hydromotor med en flow hastighed på op til 60 liter / minut. Tryk- og olieflow indstilles separat.

HT102312

Styringsenhed til ankerspil, capstans og andre applikationer, der drives af en hydromotor med en flow hastighed på op til 60 liter / minut. Kun olieflowet kan justeres.

HT102311

HT102312

Betjeningspaneler til hydrauliske bovpropeller

BPJSTA

Joy-stick (3-positioner) til drift med fuld tryk af en hydraulisk bov- eller hækpropeller. Kun egnet til en, en steps ventil enhed (HT1011). Beregnet til montering på instrumentbrættet uden panel, uden tænd / sluk-knap.

Vandtæt til IP 65.

BPJSTA

BPJ5B

Joystick (5-positions) til betjening, af fuld eller halv tryk, af en hydraulik bov- eller agterpropel i kombination med en dobbelttrins load-sensing enhed (HT1012).

Vandtæt til IP 65.

BPJ5B

DBPJ5B

Dobbelt joystick (5 positioner) til betjening, med fuld eller halv kraft, af en hydraulisk bov- eller agtertruster i kombination med en totrins belastningssensor (HT1012).

Vandtæt til IP 65.

DBPJ5B

BPJE2

Kontrolpanel med indbygget tidsforsinkelse, når rotationsretningen vendes. Til betjening af en bovpropel ved fuld tryk, i kombination med et enkelt trins belastningsregistreringsenhed (HT1011). Panel egnet til 12 eller 24 V.

Vandtæt til IP 65.

BPJE2

BPJDE2

Kontrolpanel med to joystick og indbygget tidsforsinkelse, når drejeretningen vendes. Til drift af bue- og hækpropeller ved fuld tryk i kombination med to enkelt-trins belastningsregistreringsenheder (HT1011). Panel egnet til 12 eller 24 V.

Vandtæt til IP 65.

BPJDE2

HT5034

Denne elektriske tilslutningsboks leveres med type HT1011, HT1012 og HT1026.

HT5034

Type	Tekniske data
HT1011	Enkelt trin load-sensing enhed, incl elektrisk tilslutningsboks
HT1012	Enkelt trin load-sensing enhed, incl elektrisk tilslutningsboks
HT1013	Magnetventilenhed for bov- og hækpropeller, (12 V iflg. speciel ordre)
HT102311	Styreenhed 24 V, til ankerspil, (12 V, kan bestilles)
HT102312	Styreenhed 24 V, til ankerspil, (12 V, kan bestilles)
BPJSTA	Joystick kontakt alene til montering i instrumentbræt
BPJ5B	Kontrolpanel til hydraulisk truster med joystick (5 positioner)
DBPJ5B	Kontrolpanel til hydraulisk truster med dobbelt joystick (5 positioner))
BPJE2	Kontrolpanel med indbygget tidsforsinkelse og enkelt joystick
BPJDE2	Kontrolpanel med indbygget tidsforsinkelse og to joystick
HT5034	Elektrisk tilslutningsboks

Proportional ventiler

HT1032/35

Proportional ventil aggregater. HT1032 til en propel eller ankerspil. HT1035 til to propeller eller en propel og et ankerspil. Disse ventiler kan monteres på en HT1010 tank.

0 - 10 V

HT1032EU

HT1035EU

24 V (12 V På forespørgsel)

HT1032

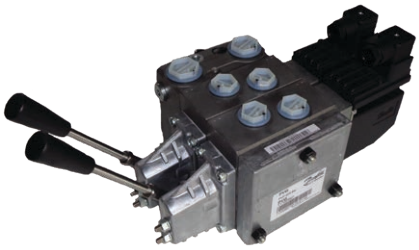

24 V (12 V På forespørgsel)

HT1035

Hvis systemet indeholder to thrustere med proportional kontrol, leveres en HT1035 dobbeltventilsamling snarere end to HT1032'er.

Model HT1034 Proportional joystickstyring

Enkelt joystick.
LED lyser, når joysticket åbner proportionalventilen. Lysdioden vil gå ud, når joysticket er i neutral.

Lysdioden kan monteres i et af monteringshullerne i joysticket.

Hvis der kræves mere end 1 styrested, skal der bestilles en MSCOBOX for hver ekstra styrested, for at joystickene kan kommunikere.

HT1034

Bovpropel type	Ventil type	Ventilenhed eller Part Nummer	
		on/off-retning	Totrins, Load-sensing
BOW55HMD	Direkte drift	HT1013	HT1012
	Proportional	HT1032	Ikke mulig
BOW95HMD	Direkte drift	HT1013	HT1012
	Proportional	HT1032	Ikke mulig
BOW160HMD	Direkte drift	HT1013	HT1012
	Proportional	HT1032	Ikke mulig
BOW230HMD	Direkte drift	HT1013	HT1012
	Proportional	HT1032	Ikke mulig
BOW310HMD	Direkte drift	HT1013	HT1012
	Proportional	HT1032	Ikke mulig
BOWH410	Direkte drift	Not applicable	Ikke mulig
	Proportional	HT1032	Ikke mulig
BOWH550	Direkte drift	Not applicable	Ikke mulig
	Proportional	HT1032	Ikke mulig

Bemærk HT1011 enkelt trins og HT1012 totrins, load-sensing ventil sæt leveres som standard med en HT5034 elektrisk samledåse.

Hydrauliske bov- og hækpropeller

Type BOW..HMD

VETUS hydrauliske bovpropeller er i stand til at køre kontinuerligt, men ikke som primære fremdriftsenheder. De leverer høj effekt og stor pålidelighed uden elektriske forbindelser til bovpropel eller pumpe (r), og de behøver kun lidt rutinemæssig vedligeholdelse. Disse bovpropeller er tilgængelige med adskillige styreenheder og tre betjeningsenheder, herunder proportionalkontrol.

Tilslutninger og olieflow for en bovpropel

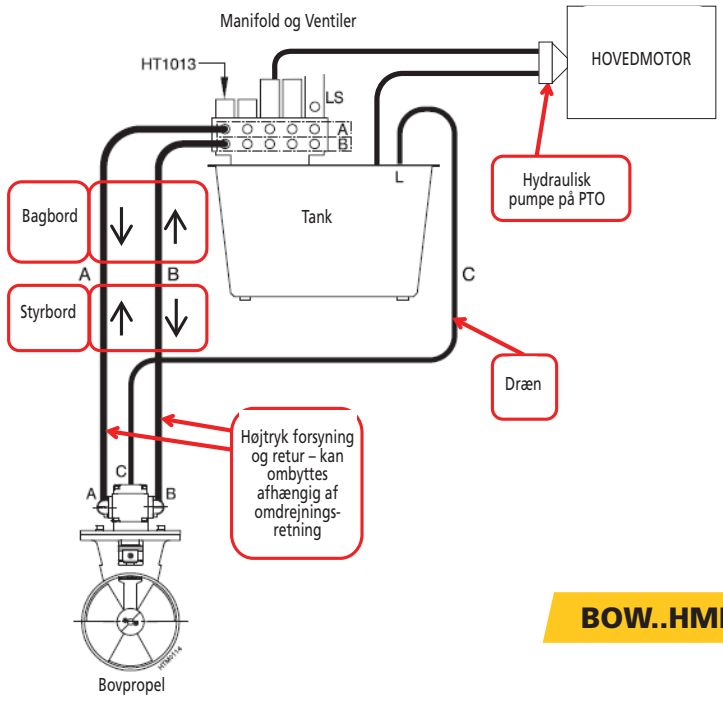

BOW..HMD

Type	Beskrivelse	Tilslutnings-sæt
BOW55HMD	Hydraulisk bovpropel 55 kgf incl. hydraulikmotor 3,5 kW, for tunnel diam. 150 mm	HT3057
BOW95HMD	Hydraulisk bovpropel 95 kgf incl. hydraulikmotor 6,0 kW, for tunnel diam. 185 mm	HT3057
BOW160HMD	Hydraulisk bovpropel 160 kgf incl. hydraulikmotor 12,3 kW, for tunnel diam. 250 mm	HT3056
BOW230HMD	Hydraulisk bovpropel 230 kgf incl. hydraulikmotor 16,4 kW, for tunnel diam. 300 mm	HT3061
BOW310HMD	Hydraulisk bovpropel 310 kgf incl. hydraulikmotor 26,8 kW, for tunnel diam. 300 mm	HT3058
BP1053	Bronzepropel for BOW22024/BOW230HM	
BP1182	Bronzepropel for BOW300HM/310HM	

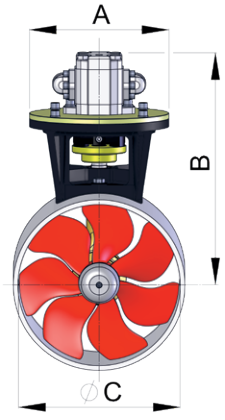

Bemærk: Tilslutningssættet består af koblinger, der er specielt valgt til de ønskede hydraulikslanger.

Tekniske data	BOW55HMD	BOW95HMD	BOW160HMD	BOW230HMD	BOW310HMD
Trykkraft N (kgf)	**550 (55)**	**950 (95)**	**1600 (160)**	**2300 (230)**	**3100 (310)**
Hydraulikmotor output kW	3,5	6,0	12,3	16,4	26,8
Hydraulikmotor rpm	3000	4100	3730	2540	2760
Kapacitet cm3/rev	4,2	4,2	8,4	16,8	27
Olieflow l/min	13	18	28	40	70
Driftstryk bar	165	230	260	245	230
Indvendig tunnel diameter mm	150	185	250	300	300
A mm	160 Ø	200 Ø	240 Ø	258 Ø	258 Ø
B mm	258	276	345	431	455
C mm	150 Ø	185 Ø	250 Ø	300 Ø	300 Ø

Hydrauliske bov- og hækpropeller

Type BOWH410 - BOWH550

Nyligt designet vinkeldrev til typerne BOWH410 og BOWH550.

Tekniske data	BOWH410	BOWH550
Trykkraft, N (kgf)	**4100 (410)**	**5500 (550)**
Hydraulikmotor output, kW	29,5	39
Hydraulikmotor rpm	2650	2900
Kapacitet, cm3/rev	24	35,6
Olieflow, l/min	63,6	103
Driftstryk, bar	250	250
Indvendig tunnel diameter, mm	400	400

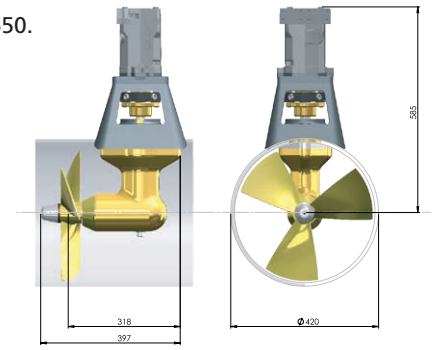

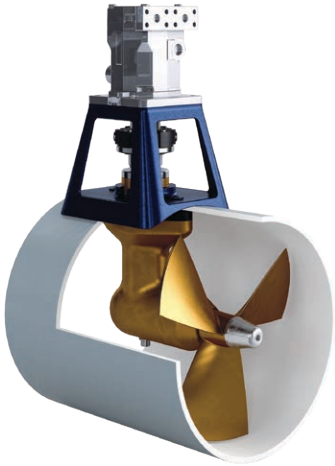

Type	Beskrivelse
BOWH410	Hydraulisk bovpropel 410 kgf, incl. hydraulikmotor 29,5 kW, for tunnel diam. 400 mm
BOWH550	Hydraulisk bovpropel 550 kgf, incl. hydraulikmotor 39 kW, for tunnel diam. 400 mm
BP1259	Bronzepropel til BOW410H
BP1260	Bronzepropel til BOW550H

BOWH410 **BOWH550**

Stabilisatorer (hydrauliske) 10 - 24 m

Hvad er finne stabilisatorer?

Finne stabilisatorer er finner, monteret under en yachts vandlinje, som er installeret på begge sider af skibet i en nedadgående vinkel.

VETUS stabilisator finner er computerstyret og har evnen til at ændre deres vinkel, via et hydraulisk system, for at modvirke rullen, forårsaget af bølger eller vind.

- "Plug and Play" installation til stål, glasfiber og aluminium fartøjer
- Reducerer hældning og rulning
- Fås som et enkelt stående system
- Let at installere i et eksisterende hydraulisk system
- Automatisk centrering
- Fuldautomatisk drift
- Finnens bevægelse justeres automatisk i forhold til den valgte dæmpningsgrad, fartøjets hastighed og søgang
- Alle elektroniske komponenter er fast monteret
- Også velegnet til ombygningsprojekter

STAFIN..B

Tekniske specifikationer

Standard finne størrelser : 0,3 m² - 0,4 m² - 0,5 m² - 0,6 m² - 0,7 m²
Finne materiale : Rustfrit stål
Systemspænding : 24 volt

NB: en konverter (12 V til 24 V) er påkrævet, når skibet har en 12 volt strømforsyning (kode: STA12 / 24)

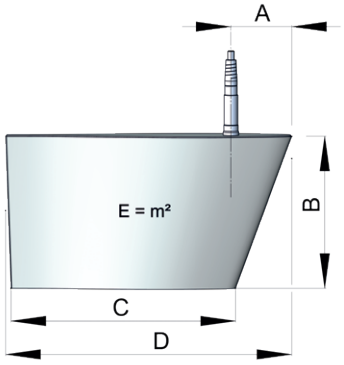

	03	04	05	06	07
A	142 mm	176 mm	215 mm	250 mm	291 mm
B	431 mm	497 mm	554 mm	600 mm	605 mm
C	620 mm	716 mm	801 mm	873 mm	1021 mm
D	798 mm	921 mm	1024 mm	1125 mm	1318 mm
E	0.3 m²	0.4 m²	0.5 m²	0.6 m²	0.7 m²

Stabilisatorer (hydrauliske)

Installations muligheder

Fås som et enkelt stående system

- Forbundet med en bælte drevet hydraulikpumpe med lejestøtte og remskive eller
- Forbundet med en hydraulisk pumpe monteret på en SAE-A PTO på motoren eller gearkassen

Vores stabilisatorer er også lette at integrere i eksisterende systemer
- Ved at tilføje en VETUS hydraulisk styreenhed (HT1024) mellem det nuværende hydrauliske system og VETUS-stabilisatorerne

Leveringsomfang

Følgende dele er inkluderet:

A Et basis sæt (kode: STA24VA), der består af:
- Kontrolpanel (1)
- Koblingsboks (2)
- Rulleføler ('solid state' gyroskop) (3)
- Hydraulisk ventilblok (4)
- To aktuator enheder med hydrauliske cylindre (5)

B Sæt med 2 finner i rustfrit stål:
- Et par finner med et overfladeareal på 0,3 m² - 0,7 m² (6)

C To bøsninger (til montering af finner gennem skroget):
- Svejsebøsninger, stål (kode: STATHS)
- Svejsebøsninger, aluminium (kode: STATHA)
- Laminerede bøsninger (kode: STATHG)

Også påkrævet:
- Hydraulik pumpe (s) (7)
- Hydraulik tank (7)
- Hydraulisk styreenhed (kode: HT1024) (7)

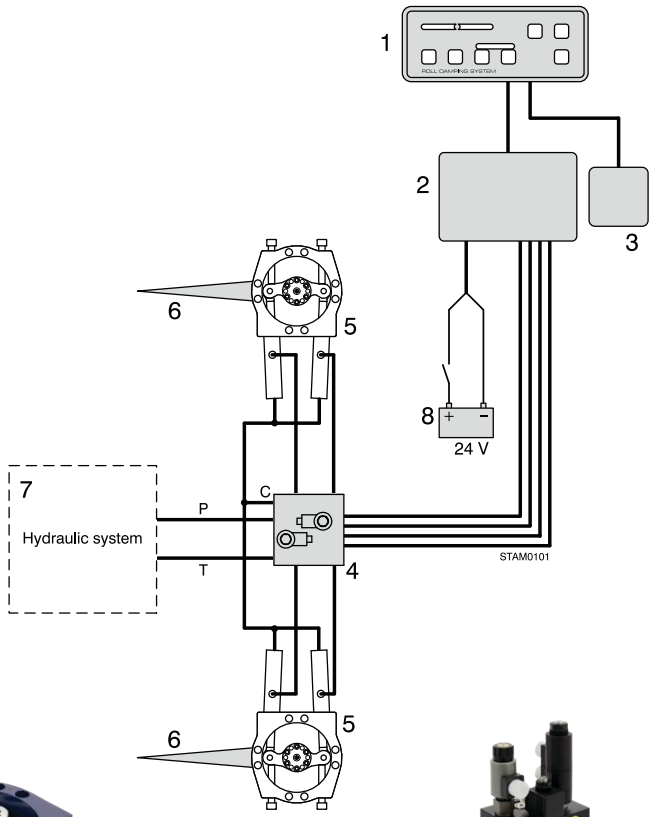

(1)

(5)

(4)

(C)

Automatisk centrering

Ved at sætte gearkassen i neutral eller back, vil finnerne centrere automatisk. Dette reducerer modstand og gør manøvrering i marinaen meget nemmere.

VETUS KAN DESIGNE OG LEVERE DET KOMPLETTE HYDRAULISKE SYSTEM, OM NØDVENDIGT

Hydraulisk servostyring

For større både er VETUS hydrauliske servostyring den mest komfortable og et ekstremt sikkert styresystem. Den kraft du skal bruge ved roret er kun ca. 10% af et ikke-motoriseret styresystem. Med andre ord: båden kan styres bogstaveligt med en finger. På grund af dette kan rattens diameter være betydeligt mindre end normalt; en ratdiameter på kun Ø 360 mm vil normalt være tilstrækkelig.

Styrepumper

VETUS styrepumpe har en lukket midterposition der sikrer, at der ikke er noget olieflow, så længe rattet forbliver uberørt.

For at forbinde en eller flere VETUS styrepumper og / eller en automatisk pilot til et VETUS-hydraulik system, skal der anvendes en styreenhed model HT1019.

Den eksterne flange af styrepumpen er fremstillet af søvandsbestandigt aluminium, håndpoleret og eloxeret. Rattets skaft er fremstillet af rustfrit stål, type I-4462, Ø 19 mm, konus 1:12.

HT1018

HT1020

HT1025

HT1038

Type	Specifikationer
HT1020	Pumpe for hydr. powerstyring 75 cm³/rev for cyl. op til MTC17510
HT1018	Pumpe for hydr. powerstyring 95 cm³/rev for cyl. op til MT0230B
HT1025	Pumpe for hydr. powerstyring 145 cm³/rev for cyl. op til MT0345B
HT1038	Hydraulisk servostyring 185 cm³ / omdrejningstal til cylindre op til MT0455B
HT1019	Styre- og styreenhed til hydraulisk servostyring og autopilot
HT1021	Olielås for hydr. powerstyring u/fittings

HT1019

Magnetventil (24 Volt) til brug med et hydraulisk styret system eller en autopilot.

HT1019

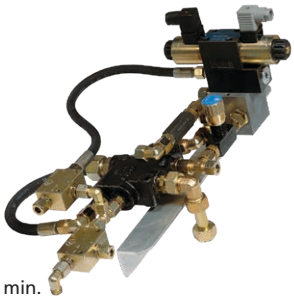

* Standard: Maks. 75 l / min.

Skematisk baseret på fast pumpe

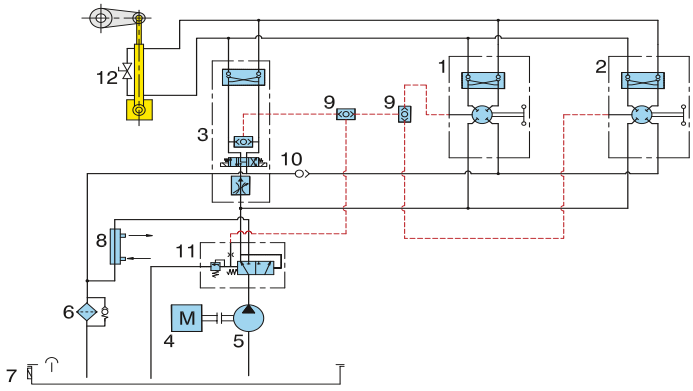

1. Styrepumpe med returventil
2. Styrepumpe med returventil (andet styrested)
3. Kontrolenhed
4. Hovedmotor
5. Hydraulisk pumpe
6. Filter
7. Hydraulisk tank
8. Oliekøler
9. Shuttle-ventil
10. Returventil
11. Prioriteret ventil
12. Cylinder med by-pass

Type Ud fra 4 – 6 ratomdrejninger fra styrbord til bagbord	Cylinderkapacitet i cm³	VETUS cylinder model	Olietilførsel	Ledningsomfang (diameter)	Bypass sæt
HT1020 (75 cm³/omdr)	300 op til 450 cm³	til MTC17510	30 ltr./min.	Ø 10 mm	HT3013
HT1018 (95 cm³/omdr)	380 op til 570 cm³	til MT0230B	30 ltr./min.	Ø 18 mm	HT5598
HT1025 (145 cm³/omdr)	580 op til 870 cm³	til MT0345B	30 ltr./min.	Ø 18 mm	HT5599
HT1038 (185 cm³/omdr)	740 op til 1110 cm³	til MT0455B	30 ltr./min.	Ø 18 mm	HT5611

Hydraulic power steering

Hydraulikpumpe type HT1029

Selvom motorfabrikanten ofte leverer hydraulikpumpen, kan VETUS også tilbyde n hydraulisk pumpe med fast volumen, som er drevet af bælter fra hovedmotoren. Denne pumpe kan bruges sammen med vores hydraulik servostyring. Denne VETUS-pumpe har en indbygget lejeblok. Dens dimensioner er små og kan eventuelt monteres som motorens generator.
Pumpen optager en effekt på 1 KW eller 1,5 hp.

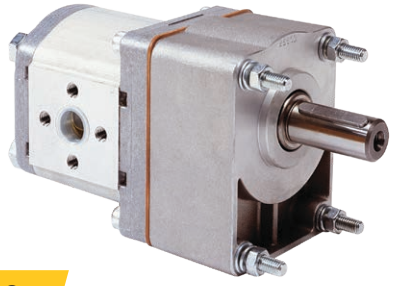

HT1029

HT1029CCW

- Dimensioner (l x w x h): 220 x 90 x 112 mm
- Vægt: 5 kg
- Akseldiameter: 22 mm
- Maksimal akselhastighed: 3.500 omdr./min
- Sugnings- og trykforbindelser er inkluderet
- Retning: HT1029 Med Uret
  HT1029CCW Mod Uret

Hvis der skal anvendes en eksisterende motordrevet pumpe, skal den hydrauliske flow hastighed være mindst 7 l / min og maks. 40 l / min, med et maksimalt arbejdstryk på 70 bar.

Oliekøler type HT3011MP 2 KW

Hvis der installeres en pumpe med en fast slagvolumen eller en høj kapacitet, eller hvis omgivelsestemperaturen er høj, kan der genereres meget varme. I disse tilfælde kræves installation af en oliekøler i returløbet.
Kølevandsslange diameter Ø 2 '' gevind.

HT3011MP

Specifikationer
- Maks. olieflow: 40 l / min.
- Arbejdstryk: 25 bar
- Tilslutninger til den hydrauliske side ¾ '' BSP, to lige skruefittings inkluderet
- Tilslutninger til kølevandssiden 2 '' BSP
- Længde: 338 mm

Oliekøler type HPCOOLER 10 KW

Oliekøler med stor kapacitet, 10 kW.
Koblinger til olie forbindelserne leveres.

HPCOOLER

Specifikationer
- Maks. olieflow: 90 l / min.
- Arbejdstryk: 20 bar
- Tilslutninger til den hydrauliske side ¾ '' BSP, to lige skruefittings inkluderet
- Tilslutninger til kølevandssiden 1 ½ '' BSP
- Længde: 442 mm

Lille hydraulisk tank type HT1028

VETUS servostyring kan tilsluttes et eksisterende hydraulisk system ombord.
Men hvis det ikke er monteret, og der kun kræves servostyring, er denne lille hydraulikbeholder (indhold ca. 18 liter) tilstrækkelig.
Tanken leveres komplet med alle nødvendige kontrol komponenter monteret på toppen.

HT1028

Dimensioner af tanken
- Længde 460 mm
- Bredde 300 mm
- Højde 470 mm

Type	Specifikationer
HT1028	Hydraulisk tank til servostyring (komplet)
HT1029	Hydraulikpumpe med lejeblok, 11,3 cm³ / omdrejningstal
HT301132	Hydraulisk oliekøler til slange ID Ø 32 mm
HT3011MP	Oliekøler, 2 '' BSP

Hydraulisk propellerdrift

I mange tilfælde kan det være at foretrække at køre propelakslen ved hjælp af en hydraulisk motor, i stedet for at bruge den konventionelle opsætning af motor og gearkasse.

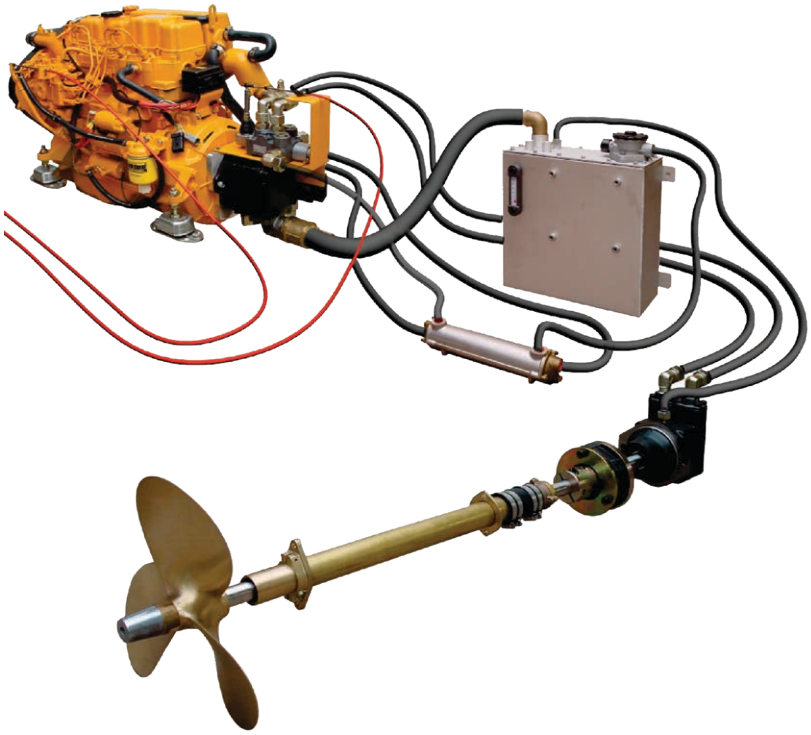

Hvordan det virker

En hydraulikpumpe tilsluttes motoren på gearboksens plads. Denne pumpe forsynes med hydraulikolie fra hydrauliktanken med integreret oliekøler, og trykker olien ind i en manuelt betjent styre- og kontrolenhed. Fra denne enhed ledes oliestrømmen, venstre eller højre om, til en turbinemotor. Denne hydraulikmotor driver propelleraksel systemet direkte.

VETUS systemet anvender hydraulikpumper og -motorer med fast volumen. Transmissionsforholdet bestemmes af forskellen i volumen på pumpen og turbinemotoren.

Forholdet mellem motorens omdrejningstal og akslens RPM er 2:1 for modellerne HPM4.35, HPM4.45 og HPM4.56 og 1.9:1 for model HPH4.65. Den maksimalt tilladte motoreffekt er 50 kW (67 HK), med en maksimal motorhastighed på 3.000 omdr./min. I de fleste tilfælde vil en akseldiameter på Ø 25 mm være tilstrækkeligt. VETUS hydraulikmotorens udgangsflange passer til alle VETUS fleksible koblinger.

Leveringsomfang

VETUS hydraulisk fremdrift er tilgængelig i 4 versioner:
Model HPM4.35 har en VETUS M4.35 marine dieselmotor på 24,3 kW (33 hk).
Model HPM4.45 har en VETUS M4.45 marine dieselmotor på 30,9 kW (42 hk).
MODEL HPM4.56 har en VETUS M4.56 marine diesel motor på 38 kW (52 hk).
Model HPH4.65 har en VETUS VH4.65 marine dieselmotor på 48 kW (65 hk).

VETUS hydraulisk vinge motor

Rustfrit stål opbevaringstank

VETUS hydraulisk vinge pumpe

Alle versioner omfatter
- VETUS marine dieselmotor som valgt
- Hydraulisk vinge pumpe
- Adapterflange og kobling som passer til pumpen til den relevante motor
- Hydraulisk vinge motor
- 35 liter hydraulisk olietank
- Oliekøler
- Kontrolventil
- Fleksible motorophæng
- Motorinstrumentpanel med kabler

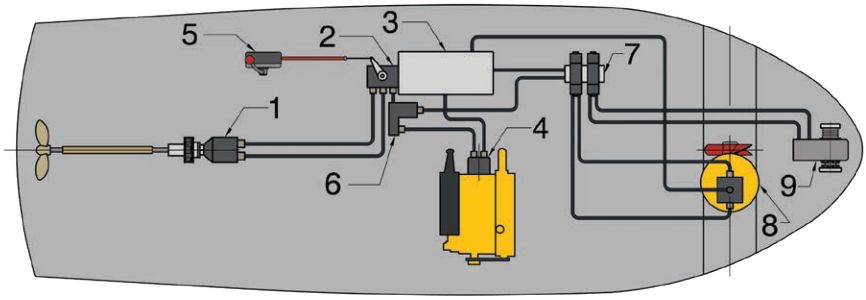

Eksempel System
1. Hydraulisk vinge motor
2. Mekanisk betjent reguleringsventil
3. Opbevaringstank af rustfrit stål
4. Hydraulisk vinge pumpe
5. Motorfjernbetjening med kabel
6. Tilslutning til hjælpeudstyr
7. Betjeningsenhed til tilhørende enheder
8. Bovpropeller
9. Ankerspil

Powerpack

Hydraulisk Powerpack

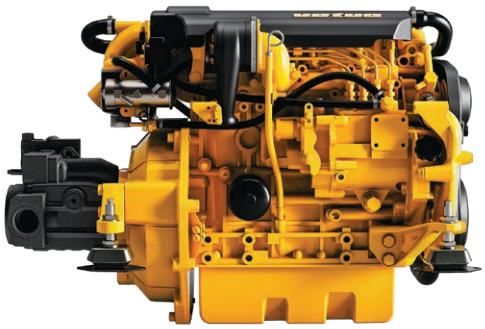

En stand-alone dieselmotor med en hydraulisk pumpe, dedikeret til at drive et hydraulisk system

En VETUS Powerpack vil typisk bestå af en M eller VH serie dieselmotor med en passende størrelse hydraulikpumpe (variabel volumen, load-sensing eller vinge typen afhængigt af anvendelsen) monteret på en adapter plade i stedet for gearkassen.

VETUS dieselmotorer opfylder alle europæiske emissionskrav, men er på tidspunktet for offentliggørelsen af dette katalog ikke EPA certificeret til brug i USA eller Canada. Hvis Powerpack er helt helliget fremdrift, vil dens dieselmotor blive kontrolleret af et gashåndtag, men i et flerbrugersystem med en load-sensing pumpe vil en elektronisk styring blive monteret på Powerpack motoren.

Som med alle VETUS hydrauliske systemer vil en hydrauliktekniker hjælpe dig med at konfigurere Powerpack og tilhørende systemer, så det passer til dit fartøj og dens behov. Der er tre VETUS powerpack modeller til rådighed,

Model	Power motor	Maks. Omdr./ min	Hydr. pumpe
PPM435	24,3 kW / 33 HP	3000	30 cm³ / rpm
PPM445	30,9 kW / 42 HP	3000	30 cm³ / rpm
PPH465	48 kW / 65 HP	3000	30 cm³ / rpm

Tilbehør leveret som standard med en VETUS powerpack

Fire fleksible svingningsdæmpere.

Motor instrumentpanel type MPA22KBS2. Inkluderer 4m kabel. Et flybridge panel er tilgængelig som mulighed.

Elektriske power packs, 12 og 24 Volt

Til flere applikationer

De fleste VETUS power hydrauliske systemer er designet til at køre fra en motor drevet hydraulik pumpe. Med et sådant system ombord vil der være tilstrækkelig kraft til at betjene forskellige dele af hydraulisk udstyr, såsom ankerspil, capstans, landgangbroer osv. Disse enheder kan dog kun fungere, når hovedmotoren eller generatoren kører, afhængigt af hvor pumpen får strøm fra. Under visse omstændigheder kan det dog være ønskeligt at køre hydraulik systemerne uden kørende motor eller generator. I disse tilfælde vil en VETUS elektrisk power pack give svaret: enten som et enkeltstående system eller som en ekstra strømkilde i det primære power hydraulik system.

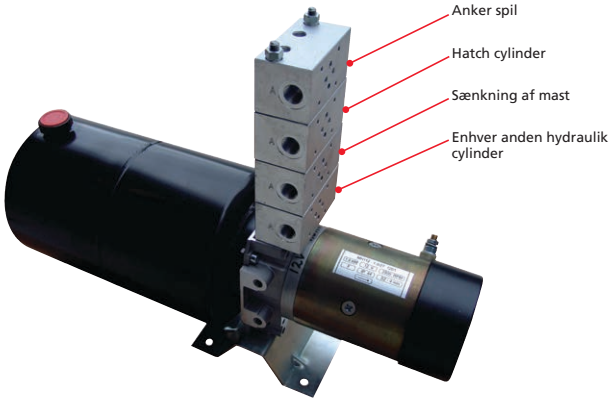

Disse power packs kan leveres i forskellige udførelser: 12 eller 24 Volt DC og med effektkapacitet fra 800 watt op til 3 kW, pumpeudgange, tankkapacitet osv. Power pack kan bruges til at betjene maksimalt fire funktioner. I eksemplet vist her er power pack udstyret med fire NG6-base manifolde, hvortil der kan tilsluttes standard VETUS-magnetventil styringsenheder (HT1014, HT102311, HT102312).

Til den elektriske drift af power pack og styreenheder kræves VETUS-forbindelsesboks HT5034 sammen med en eller flere kontakter.

Kontakt din VETUS forhandler for at diskutere konfigurationsindstillingerne.

* De elektriske power packs opfylder EMC-kravene.

For at forhindre overophedning råder VETUS til at installere en påkrævet luftkøler til DC Power packs. Fås i 12V DC (VENT12PP) og 24V DC (VENT24PP).

Elektriske power packs, 12 og 24 Volt

Type EHP R2

Det har aldrig været så let at åbne en tung luge

På grund af den indbyggede kontraventil og kortslutningsventil kan VETUS EHP'er bruges til mange formål, såsom: luge løftere, gangbroer, maste sænkningssystemer, badeplatforme osv.

Disse power packs fås i forskellige udførelser: 12 eller 24 Volt DC og med forskellige pumpeudgange. Alle varianter leveres som standard med et relæ og ledninger til vending af pumpens rotationsretning. Et sæt koblinger til 8 og 10 mm (EHPRSET..) rør skal bestilles separat. Leveres som standard med tilslutninger til 6 mm rør.

Type	Spænding (V)	Volumen l / min.	Strømforbrug	Maks. arbejdstryk
EHPA12R2	12	0,35	6,5 - 12 A	40 bar
EHPA24R2	24	0.35	5 - 6.5 A	40 bar
EHPB12R2	12	0,70	7,5 - 13,5 A	40 bar
EHPB24R2	24	0,70	5,5 - 7 A	40 bar
EHPC12R2	12	0,95	10 -15 A	40 bar
EHPC24R2	24	0,95	5,7 - 10 A	40 bar

* Kapacitet tank 0,2 liter

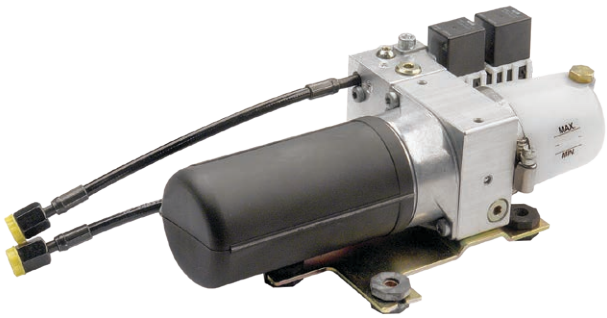

EHPA12R2 **EHPA24R2**

EHPB12R2 **EHPB242R2**

EHPC12R2 **EHPC24R2**

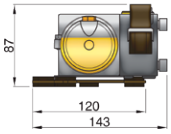

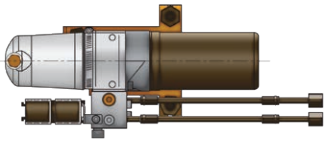

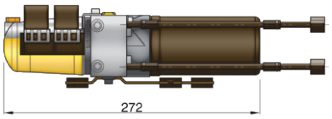

Elektrisk fjernbetjening type RECON

Konventionelle hjulbetjente hydrauliske systemer udstyret med en hydraulisk power pack (f.eks. VETUS EHP) kan let udstyres med denne elektrisk betjente fjernbetjening fra stort set ethvert sted ombord. Velegnet til 12/24 Volt.

Også velegnet til betjening af bov- eller hækpropeller, ankerspil, gangbroer, elektriske kraner osv.

Type RECON består af
- En vippekontakt
- 3,5 mtr spiral kabel med et vandtæt stik
- Dækstik

Type	Beskrivelse
RECON	Håndholdt fjernbetjening til betjening af: bov- og hækpropel,ankerspil osv.

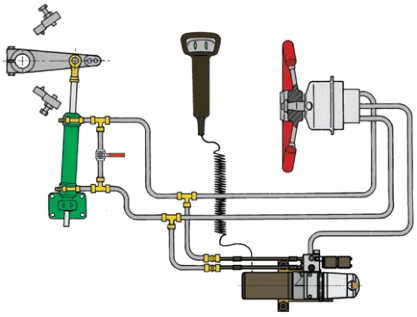

RECON

Sæt med endestop kontakter

For at undgå beskadigelse af styresystemets komponenter skal handlingen af ethvert elektronisk eller elektrisk styresystem tempereres med endestopskontakter placeret ved rorstop.

Type	Beskrivelse
EHPESSET	Sæt med endestop kontakter(2 stk.)

EHPESSET

Hydrauliske ankerspil

Disse hydrauliske ankerspil og capstans er drevet af en gerotor type hydraulisk motor med to højtryks porte. Der kræves ikke særskilt overløbs slange til tank.

Ingen elektriske forbindelser er påkrævet ved ankerspil eller capstan.
Alle elektriske tilslutninger er foretaget på reguleringsventilerne, oftest placeret på hydraulik tanken, i eller nær maskinrummet.

Tilslutningsstørrelser og hydraulikslange type og diametre vil blive oplyst af din VETUS hydraulikteknikker.

Som med alle Maxwells ankerspil, bør det maksimale træk svare til eller overstige tre gange den samlede vægt af kæde og anker.

Se venligst Maxwell ankerspil i dette katalog for nærmere oplysninger om kædehjul og spilkopper, da disse er fælles for både elektriske og hydrauliske ankerspil. I dette katalog afsnit vil du også finde information om bovruller, kædestoppere, ankre, kæder, tove og mange andre forankringskomponenter.

VWCLP

Maxwell hydrauliske ankerspil og capstans

Type Ankerspil	Maximum Træk		Kædestørrelse hvis tilgængelig tommer - mm	Rebstørrelse hvis tilgængelig tommer - mm	Olieflow		Hydraulisk Tryk		Vægt - toppart, gearboks, motor	
	Kg	Pund			Liter/ minut	US. Gallon/ minut	bar	psi	Kg	Pund
RC8-8	600	1320	5/16 - 8	5/8 - 16	20	5.3	138	2000	10.5	23
RC10-8	700	1540	5/16 - 8	5/8 - 16	20	5.3	138	2000	13.6	30
RC10-10	850	1870	3/8 - 10	5/8 - 16	20	5.3	138	2000	14	31
RC12-10	1134	2500	3/8 - 10/11	5/8- 3/4-16/20	42	11	138	2000	26	57
RC12-12	1590	3500	1/2 -12/13	3/4 - 20	42	11	138	2000	26	57
HRC10-8	700	1540	5/16 - 8	5/8 - 16	20	5.3	138	2000	13	28.5
HRC10-10	850	1870	3/8 - 10	5/8 - 16	20	5.3	138	2000	13	28.5
VC1000	700	1540	N/A		20	5.3	100	1450	11	24
VW1000	700	1540	1/4 to 3/8 - 6- 10		20	5.3	100	1450	15	33
VW1500	850	1870	1/4 to 3/8 - 6- 10		20	5.3	138	2000	15	33
VW2500	1135	2500	5/16 to 3/8 -9-11		36	9.5	138	2000	32	70.5
VW3500	1590	3500	3/8 to 1/2 -10-13		42	11	138	2000	40	88
VWC1000	700	1540	1/4 to 3/8 - 6- 10		20	5.3	100	1450	17	37
VWC1500	850	1870	1/4 to 3/8 - 6- 10		20	5.3	138	2000	17	37
VWC2500	1135	2500	5/16 to 3/8 -9-11		36	9.5	138	2000	32	70.5
VWC2500 Tall Drum	1135	2500	5/16 to 3/8 -9-11		36	9.5	138	2000	32	70.5
VWC3500	1590	3500	3/8 to 1/2 -10-13		42	11	138	2000	40	88
HWC2500	1135	2500	5/16 to 3/8 -9-11		36	9.5	138	2000	48.5	107
HWC3500	1590	3500	3/8 to 1/2 -10-13		40	10.6	138	2000	49	108

Tjek Maxwell-sektionen side 345.

VWC

VWCLP

VC

THRUSTER
+
-
CHARGE

Strøm om bord

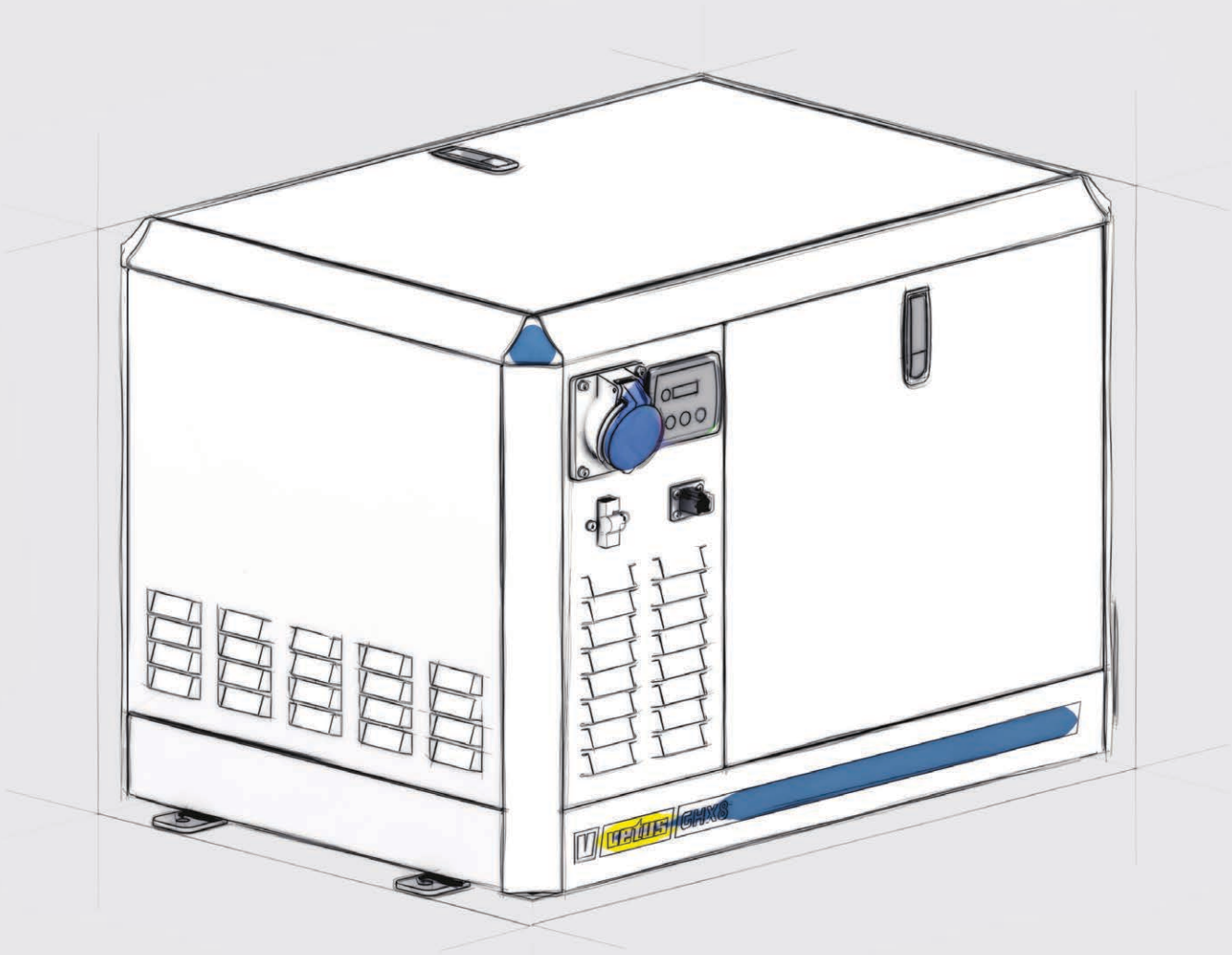

Oversigt VETUS Strøm om bord

Dieselgeneratorer Side 270 - 271

GX

Batteriladere Side 272

BC

Batteri Splitter Side 272

BS150..C

Converters Side 273

Batteriladere/Intelligent lader Side 273

BC120517

Batterier Side 274 - 275

SMF

AGM

VEDC110TC

Tilbehør Side 276 - 278

ACCUSCH

BATSW250T

BATSW250

AFST1512D

BATT

Landstrøm Side 279 - 280

EOCABC5M

EOQSPW16S

EOQ1RCBO

Strøm om bord

Strøm om bord er ikke kun en vigtig faktor for at skabe behagelige levevilkår, men spiller også en afgørende rolle i sikker sejlads. Et behageligt ophold ombord er afhængigt af pålidelig strøm.
VETUS leverer en bred vifte af produkter, der overgår dine forventninger, når det gælder strøm om bord. Når du har brug for strøm, kan du stole på VETUS.

VETUS tilbyder følgende typer af elektricitet

Generatorsæt

Generatorsæt er en nødvendighed når der er behov for en strømforsyning med høj kapacitet. Alle VETUS generatorsæt leveres som standard med et komplet udstødningssystem, vandindtagssystem og et fjernbetjeningspanel.

Batterier

VETUS tilbyder tre forskellige typer batterier: SMF (Sealed Maintenance Free), AGM (Absorbed Glass Mat) og Deep Cycle Marine batteriserier. Deep Cycle Marine batterier har meget lav selvafladning og er designet til at imødekomme de varierende sæsonmæssige krav.

Batteriladere og splittere

Giver optimal samtidig opladning med lavere omkostninger, hurtigere installationstid, færre kabler og mere.

Hvorfor VETUS strøm om bord

Grunde til at vælge VETUS power on board produkter:

- Alle VETUS-produkter om bord lever op til EMC-kravene
- Ekstremt støjsvage generatorer leveres som standard med autostart

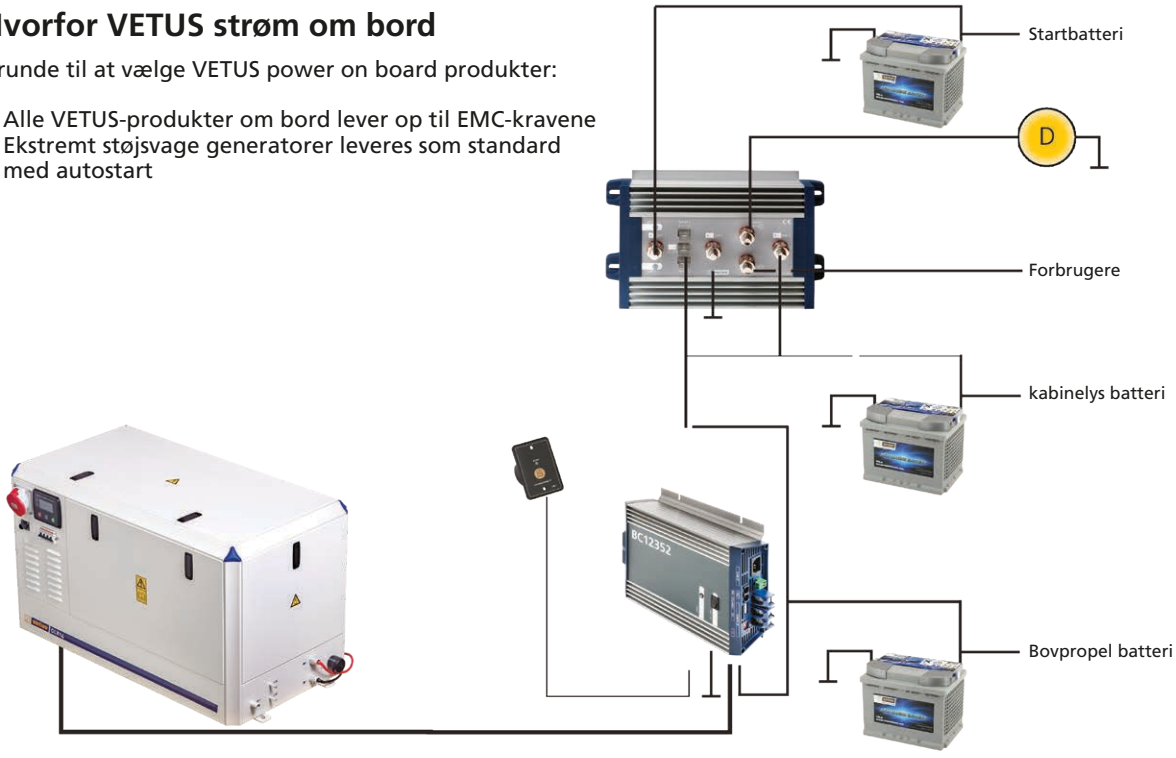

Dieselgeneratorsæt

GX serie generatorsæt

Pålidelig, let at vedligeholde og exceptionelt lydsvag!

VETUS GX-generatorer fås fra 6,5 kVA til 24 kVA og kan leveres i 50 eller 60 Hertz. Basismotorerne er nøje udvalgt for effekt og brændstoføkonomi, afhængigt af generatorens hastighed og ydelse/output.

Disse generatorsæt med højt eller lavt fast omdrejningstal, kan placeres selv i de mest lukkede rum på grund af deres kompakte dimensioner og lavere vægt. Den høje kvalitet af design, finish og isolering af generatorerne der anvendes i dette sortiment, garanterer en lang pålidelig levetid og er specielt designet til anvendelse i marine brug.

Egenskaber
- Pålidelige og yderst brændstoføkonomiske motorer anvendes
- Topdæksel i kraftigt aluminium, vandkølet, som fungerer både som lyddæmper og termisk isolering
- Meget stabil sinusbølge med lav signal støj <3% og beskyttet mod overbelastning
- Nem installation og vedligeholdelse - høj servicevenlighed!
- Forudinstallerede forbindelser til batterikabler, brændstoftilførsel / retur, udstødning, kølevand og hævertventil
- Fjernbetjeningspanel (MPRGEN) inkl. 8 m kabel medfølger som standard

MPRGEN

Tekniske data
- Generatorsæt fra 6,5 kVA til 24 kVA
- 50 eller 60 Hertz output
- Høj hastigheds (3000/3600 rpm) og lav hastigheds (1500/1800 rpm) modeller til rådighed
- Enfaset (120 - 230 V) og trefaset (240 - 400 V)
- Maksimal spændingsvarians: plus eller minus 2%
- Beskyttelse: IP55
- Max. omgivelsestemperatur: 40 ° C
- Max. kølevandstemperatur: 30 ° C
- Støjniveau (GLX) med lydboks: 57 dB (A)
- Støjniveau (GHX) med lydboks: 65 dB (A) / 68 dB (A)
- Max. konstant hældningsvinkel: for og agter: 15 ° tværskibs: 25 °

Alle GX generatorsæt leveres med digitalt kontrolpanel. Autostart-funktion til start (og stop) af generator via eksterne enheder er inkluderet som standard.

Intercooling/kølkøling

VETUS generatorsæt leveres som standard i en intercoolet version. Som option kan 14 og 20 kVA generatore leveres i kølkølet version, velegnet til drift i lavvandede eller urene farvande.

Standard Leveringsomfang

Alle VETUS generatorsæt opfylder EMC, Lavspændingsdirektiv og Maskindirektiv, når de installeres i en lydisoleret kapsling.

Standardpakken omkring motoren består af: vandlås, lyddæmper+svanehals, Skroggennemføring til udstødningsslange + 3 m udstødningsslange, 10stk. spændebånd, vandfilter type FTR330, vandfilterkit WKIT og fjernbetjeningspanel MPRGEN.

Kølkølede generatorsæt leveres kun med et fjernbetjeningspanel.

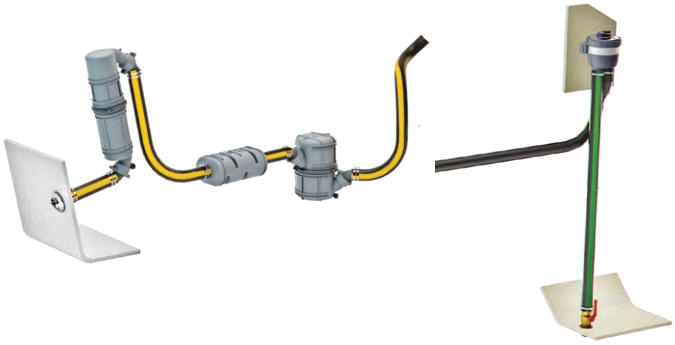

Dieselgeneratorsæt

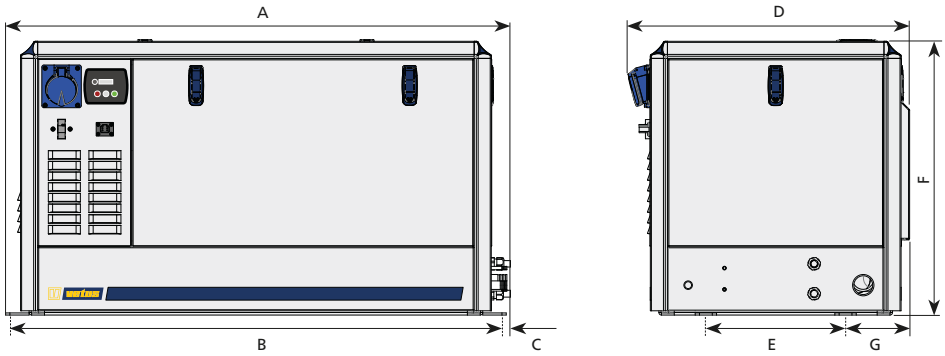

Mål

	GHX 5 SIC	GLX 6/7 SIC/TIC	GHX 8/9 SIC/TIC	GHX 14/17 SIC	GHX 14/17 TIC	GLX 14/17 SIC	GLX 14/17 TIC	GLX 20/24 TIC
A (mm)	770	927	884	1082	1082	1172	1172	1332
B (mm)	730	887	844	1042	1042	1132	1132	1292
C (mm)	20	20	20	20	20	20	20	20
D (mm)	499	657	659	659	659	659	659	739
E (mm)	225	297	327	327	327	327	327	407
F (mm)	544	644	571	641	641	641	641	694
G (mm)	110	165	150	150	150	150	150	150

Type	Effekt kVA	Motor omdrejninger (o/min.)	Frekvens (Hz)	Faser	Spænding	Vægt (kg)	Motor type
50 Hertz							
GHX8SIC	8	3000	50	Single	230	185	M2.18
GHX14SIC	14	3000	50	Single	230	295	M3.29
GHX14TIC	14	3000	50	Three	3 x 230/400	295	M3.29
GLX6,5SIC	6	1500	50	Single	115 eller 230	245	M3.29
GLX14SIC	14	1500	50	Single	115 eller 230	395	M4.45
GLX14TIC	14	1500	50	Three	3 x 230/400	395	M4.45
GLX14TKC	14	1500	50	Three	3 x 230/400	395	M4.45
GLX20TIC	20	1500	50	Three	3 x 230/400	465	VH4.65
GLX20TKC	20	1500	50	Three	3 x 230/400	465	VH4.65

Andre spændinger på bestilling.

Batteriladere

Type BC

Specielt designet til marinebrug

Disse nye batteriopladere har en 4-trins IUoU ladekarakteristik:
I første Boost ladefase modtager batteriet en konstant maksimal ladestrøm. Når batteriet er genopladet til ca. 75% af sin fulde kapacitet, skifter laderen automatisk til en konstant spænding, Absorpationsfasen, for de resterende 25%.

Når batteriet er fuldt opladet, vil laderen fastholde denne ladefase i 15 minutter (forudsat opladningen er under 6,25% af den fulde ladestrøm) og derefter skifter over til Float ladetrin. I denne fase opretholder batteriladeren den fulde opladning uden at overbelaste batteriet. Den kompenserer for selvafladning og eventuel tilkommende belastninger på batteriet.

Efter 12dage i FLOAT fase, skifter laderen til VEDLIGEHOLDS fase. I denne fase skifter opladeren til BULK fasen i 85 minutter for at sikre, at batteriet forbliver i optimal stand. Den maksimale opladespænding kan justeres til alle batterityper via de let tilgængelige DIP-switches. Disse opladere er egnede til alle AC-strømkilder fra 90 V til 265 V. Den aktive Power Factor Correction-funktion forhindrer uønskede forstyrrelser på el-nettet.
Disse opladere er kompatible med blysyre, Li-ion, Gel, AGM og Deep Cycle batterier. Der er separat alarmudgang samt variabel blæserhastighed af hensyn til komfort. BC12151, BC12252 og BC12352.

Tekniske data
- Universal AC-indgang med aktiv PFC (90 - 264 VAC)
- Kompatibel med blysyre, Li-ion, Gel og Deep Cycle batterier
- Spændings-/temperaturkompensation
- Høj effektivitet og høj pålidelighed
- Beskyttelse mod kortslutning/overspænding/overtemperatur

Optioner
- Fjernbetjeningspanel type BCRC
- Batteritemperaturføler BCTS

BC12... **BC24...**

Model	Mål W x H x D (mm)	Standard Boost Ladespænding (DC)	Standard Float Ladespænding (DC)	Primær Nominel Strøm (A)	Enkelt Output Strøm Limit (A)	Primær Udgang
BC12252	205 x 84 x 259	14.4 / 14.7	13.8 / 13.5	25	25	2 (1)
BC12352	205 x 87 x 279	14.4 / 14.7	13.8 / 13.5	35	35	2 (1)
BC12503	237 x 90 x 288	14.4 / 14.7	13.8 / 13.5	50	40	3
BC24253	237 x 90 x 288	28.8 / 29.4	27.6 / 27	25	25	3
BC12803	237 x 90 x 328	14.4 / 14.7	13.8 / 13.5	80	40	3
BC24403	237 x 90 x 328	28.8 / 29.4	27.6 / 27	40	40	3

Batteri Splitter

For optimal ladning og vedligeholdelse

VETUS batteri splitter kan oplade to eller tre batteribanker samtidigt uden mærkbart spændingsfald, takket være brugen af MOSFET-transistorer i stedet for dioder. En afladet batteri bank , kan ikke aflade den anden batteribank med denne Splitter. Denne batteri splitter sikrer automatisk fordeling af opladningsstrømmen fra generator og/eller batterioplader. Ved motorstart vil generatoren automatisk genoplade alle batteribanker. VETUS batteriskillere har en hjælpeforbindelse, som giver feedback til spændingsstyrede generatorer.

Tekniske data
- Velegnet til 12 og 24 VDC installationer, to til tre batteribanker, en eller to generatorer
- Maximum ladestrøm 150A
- Input 8-30 Volt DC

Type	Antal input	Antal output	Maximum ladestrøm (A)	Indput spænding V (DC)	Vægt (kg)
BS1502C	1	2	150	8-30	1,0
BS1503C	1	3	150	8-30	1,2
BS15032C	2	3	150 (2x)	8-30	1,3

BS1502C **BS1503C** **BS15032C**

Converters

Type IV2412360 - IV4812360

Specielt designet til kravene fra V-CAN og NMEA2000

VETUS-convertere er udviklet til at convertere 24 eller 48 V DC fra batteribanken til en stabil 12 V DC-udgang, hvilket sikrer, at lavspændingskommunikationslinjerne på dit fartøj er korrekt drevet af den korrekte spænding. Gennem en fejlfri integration vil VETUS-konvertere opfylde de tekniske krav til andre VETUS-produkter, såsom thrustere og E-fremdrivningssystemer, under alle driftsforhold.

Specifikationer
- Nominel indgangsspænding: 24 VDC og 48 VDC
- Stabil 12 VDC udgang til CAN-bus strømforsyning
- Nem installation med Faston 6,3 mm terminaler
- Beskyttet mod høje temperaturer via ventilatorkøling
- Bredt driftstemperaturområde, fra -10 °C op til 40 °C (14 °F - 104 °F)
- Kompatibel med andre udstyrsbrands op til 360 Watt
- Udgang på 360 Watt (15A); kompatibel med andre udstyrsbrands

IV2412360 **IV4812360**

Type	Nominal input (Volt)	Output (Volt)	Max output Strøm (W) / (A)	Kontinuerlig output Strøm (W) / (A)	Dimension (mm)
IV2412360	20 - 35	12	360 / 30	360 / 30	83 x 190 x 133
IV4812360	30 - 60	12	360 / 30	360 / 30	83 x 190 x 133
IV1224360	9 - 18	24	360 / 15	360 / 15	83 x 190 x 133
IV2424360	20 - 35	24	360 / 15	360 / 15	83 x 190 x 133

Lader/intelligent opladning

Type BC120517

Intelligent opladning i 7 trin

BC120517 styrer batteriopladningen i 7 trin, hvilket sikrer optimal ydeevne fra dine batterier. Den har en beskyttelsesgrad IP65, så den er støv, stænk og regntæt. Opladeren leveres med to tilslutningsledninger.

Trin 1 Desulfation; reducerer batteriets sulfatering
Trin 2 Blød start
Trin 3 Bulkopladning
Trin 4 Absorption
Trin 5 Batteritest
Trin 6 Rekonditionering
Trin 7 Float

Specifikationer
- Mål L 160 x B 960 x H 540 mm
- Vægt 0,85 kg
- Omgivelsestemperatur -20 ° til + 50 ° C
- AC Spændingsindgang 220-240 VAC, 50 / 60Hz
- DC-udgang 12 Vdc - 5,0 A.

Type	Beskrivelse
BC120517	7-trins batterioplader / vedligeholder

BC120517

VETUS batterier

Specielt udviklet til lystbådebrug

VETUS batterier er designet til sæsonbrug. VETUS batterier har en minimal grad af selvafladning og vil derfor starte uden problemer, når den nye sejlsæson begynder. Vi anbefaler stærkt at bruge en vedligeholdelsesoplader (float charger) under vinteropbevaring. VETUS tilbyder tre forskellige marinebatterimodeller, hver med deres egne egenskaber. For at hjælpe dig med at vælge det bedste batteri til dit formål, henviser vi til batterivalgsskemaet.

Batterivalg tabel

Anvendelse	SMF Marinebatteri	AGM Marinebatteri	VEDC110TC Marinebatteri
Motorstart	✓✓✓✓	✓✓✓✓	✓✓✓✓
Generatorstart	✓✓✓✓	✓✓✓✓	✓✓✓✓
Bovpropel	✓✓✓	✓✓✓	✓✓✓✓
Ankerspil	✓✓✓✓	✓✓✓✓	✓✓✓✓
Pumper	✓✓✓	✓✓✓	✓✓✓✓
Anvendelse med inverter	✓	✓✓✓	✓✓✓✓
Køleskab	✓	✓✓✓	✓✓✓✓
Klimaanlæg	✓	✓✓✓	✓✓✓✓
Belysning	✓	✓✓✓	✓✓✓✓
Elektrisk fremdrift	✓	✓✓✓✓	✓✓✓✓

✓ - Anbefales ikke ✓✓ - Egnet ✓✓✓ - Anbefalet ✓✓✓✓ - Anbefales

Batterivalg tabel

	SMF Marinebatteri	AGM Marinebatteri	VEDC110TC Marinebatteri
Generelt			
Vedligeholdelsesfri	✓	✓	✓
Dybtafladning	-	✓	✓✓
Gennemsnitlig levetid	5-6 år	6-8 år	5-6 år
Antal cyklusser - % af afladning	350 - 35%	500 - 75%	+400 - 75%
Selvafladning	< 3% pr. måned	< 3% pr. måned	< 3% pr. måned
Elektrolyt	Syre	Absorbed glass mat	Syre
Plademateriale	Bly - calcium	Bly - calcium	Bly - calcium
VRLA (overtryksventil)	-	✓	-
Serieforbindelse tilladt	✓	✓	✓
Parallelforbindelse tilladt	✓	✓	✓
Transportsikker	-	✓	-
Maximum hældning i brug	55°	55°	55°
Maximum installationsvinkel	0°	0°	0°
Opladning med standardlader	✓	✓	✓

SMF (Sealed Maintenance Free) serien

Vedligeholdelsesfri, behøver ikke efterfyldning!

- Forseglet og vedligeholdelsesfri
- Låg, der internt regenererer gas, der måtte opstå ved brug eller opladning
- Konstruktion baseret på bly-calcium plader der reducerer vandforbruget
- Modellerne VESMF60, 70, 85 og 105 er udstyret
- Med et "magisk øje" der indikerer ladeniveauet
- Fremstillet i EU

VETUS batterier

AGM (Absorbed Glass Mat) serien

Multifunktions marinebatterier med lang levetid

- VRLA (Valve Regulated Lead Acid) er forseglet og vedligeholdelsesfri (indeholder ingen fri elektrolyt)
- Elektrolytten er absorberet af glasfibermåtte separatorer mellem batteripladerne
- Lækagefri, selv hvis batteriet tabes og kassen beskadiges
- Batteriet kan endda sendes med luftfragt.
- Fremstillet i EU

Tekniske data VETUS SMF batterier

Type	VESMF60	VESMF70	VESMF85	VESMF105	VESMF125	VESMF145	VESMF165	VESMF200	VESMF220
Spænding	12 V	12 V	12 V	12 V	12 V	12 V	12V	12V	12V
Kapacitet C20	60 Ah	70 Ah	85 Ah	105 Ah	125 Ah	150 Ah	170 Ah	200 Ah	230 Ah
Koldstart Amp. CCA (EN)	540 A	640 A	700 A	750 A	800 A	900 A	1050 A	1200 A	1300 A
Reservekapacitet i minutter 25A	96	116	138	160	210	250	315	400	445
Mål LxBxH (mm)	242x175 x175	278x175 x175	353x175 x190	345x175 x230	513x189 x220	513x223 x223	513x223 x223	514x276 x242	514x276 x242
Vægt (kg)	13,9	16,3	20,7	24	33,2	38,7	42,2	54,2	56,2
BATBOX	S	M	L	L	-	-	-	-	-

Specifikationer VETUS AGM marine batterier

Type	VEAGM60	VEAGM70	VEAGM90	VEAGM100	VEAGM140	VEAGM170	VEAGM185	VEAGM220
Spænding	12 V	12 V	12 V	12 V	12 V	12 V	12V	12V
Kapacitet C20	60 Ah	70 Ah	90 Ah	100 Ah	135 Ah	170 Ah	195 Ah	220 Ah
Kapacitet C5	45 Ah	52 Ah	67 Ah	85Ah	110 Ah	130 Ah	145 Ah	170 Ah
Koldstart Amp. CCA (EN)	640 A	760 A	860 A	760 A	1000 A	1100 A	1200 A	1400 A
Reservekapacitet i minutter ved 25A	110	130	175	180	260	300	350	430
Mål LxBxH (mm)	242x175x190	278x175x190	353x175x190	345x175x230	513x189x223	513x223x223	514x274x242	514x274x242
Vægt (kg)	18,6	21,2	27,8	26,8	40,7	46,6	56,2	60,7
BATBOX	S	M	L	L	-	-	-	-

VETUS Deep Cycle batterier

Deep cycle batterier er ideelle til applikationer som elektrisk fremdrift. VEDC110TC er et "Deep Cycle / Semi-traction" batteri med to forskellige tilslutninger. Ét sæt konventionelle koniske batteriklemmeforbindelser og ét sæt gevindforbindelser (5/16") til kabelsko. De tykkere plader inde i batteriet muliggør dybere afladning (op til 75 %) sammenlignet med konventionelle batterier og kan anvendes til cykliske applikationer, hvilket gør dem velegnede til elektrisk sejlads. VEDC110TC-batteriet er baseret på et Sealed Maintenance Free batteri.

Specifikationer VEDC110TC

Type	
Spænding	12 V
Kapacitet C20	110 Ah
Kapacitet C5	90 Ah
Koldstart CCA (EN)	700 A
Reserve kapacitet i minutter ved 25A	200
Dimensioner LxBxH (mm)	330x175x235
Vægt (kg)	28
BATBOX	L

Specifikationer

- Egnet til stor belastning over længere tid
- To forskellige forbindelser
- Tykkere batteriplader
- Afladelig op til 75%
- Kompakt
- Meget velegnet til elektrisk fremdrift eller som servicebatteri
- Fremstillet i EU

Tilbehør

Batteribokse type BATBOX

For alle VETUS batterier

VETUS batterikasser er fremstillet af polypropylen og fås i tre forskellige størrelser.

Type		Indvendig mål LxBxH (mm)	Anbefalet batteriboks pr. batteri
BATBOXS	Batteriboks - small	255 x 180 x 195	VESMF60 - VEAGM60
BATBOXM	Batteriboks - medium	350 x 180 x 195	VESMF70 - VEAGM70
BATBOXL	Batteriboks - large	360 x 175 x 230	VESMF85 - VESMF105 - VEAGM90 - VEAGM100

BATBOX

Batterivælgerkontakt type ACCUSCH

Berømt for dens multifunktionalitet

Afhængigt af position på kontakten vil batteri 1, eller batteri 1 og 2 eller kun batteri 2 blive aktiveret fra OFF-positionen. ACCUSCH-kontakten er velegnet til batterier i både enkelt- og parallelinstallationer, som kan vælges og sikres ved at dreje på den røde knap. ACCUSCH gør det muligt at vælge, hvilket batteri der kan bruges til hvilken service. Hvis dette batteri er afladet eller defekt, kan det andet batteri vælges. Batterikontakten er velegnet til brug og opladning af start- og forbrugsbatterier. Kontakten vil "make before break", hvilket betyder, at batterivalg er muligt selv med motoren i gang (går ikke igennem "Off"-positionen).

ACCUSCH

Tekniske data
- Kapacitet ved 6, 12, 24 eller 32 Volt
- Konstant 175A / interval 300A
- Mål 135 x 135 x 75 mm

Type	Beskrivelse
ACCUSCH	Batterivælger

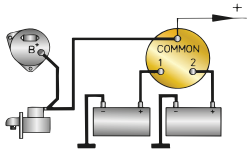

Én motor - to batterier

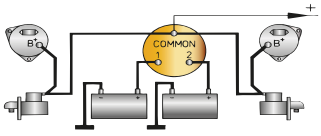

To motorer - to batterier

Batteri hovedafbryder type BATSW

To-polet kontakt

BATSW kan tilsluttes enten den positive eller den negative elkabel. To positioner: "on" og "off". I "off"-positionen kan nøglen fjernes (undtagen modeller 150 og 600). Leveres med to M10 tilslutniner. Model 250T er en dobbeltpolet kontakt til at forbinde/afbryde både de positive og negative kabler. Model 600 er vandtæt i henhold til IP 67.

BATSW075

BATSW100

BATSW150R

BATSW250

BATSW250T

BATSW600

Type	BATSW075	BATSW100	BATSW150R	BATSW250	BATSW250T	BATSW600
Nominel anvendelig (V)	max. 48	max. 48	max. 48	max. 48	max. 48	max. 48
Spænding max.:						
- Kontinuerlig drift	75 A	100 A	150 A	250 A	2 x 250 A	450 A
- 3 minutter						800 A
- 5 sekunder spids	350 A	500 A	1000 A	2500 A	2 x 2500 A	3500 A

Tilbehør

Sikringer og sikringsholder type ZE

ZEHC er en sikringsholder, der er velegnet til VETUS sikringer (ZE) på 40-500A, som matcher sikringer indkapslet i glas for at forhindre sprøjt og brand. Sikringsholderen leveres med beskyttelsesdæksel.

Bemærk: ZEHC kan også anvendes i kombination med stripsikringer type ZE (slow-blow sikring).

ZEHC100

ZE

Type	Beskrivelse
ZEHC100	Sikringsholder, type C100 incl. kappe

Type	Beskrivelse	Amp.
ZE040	Sikring C20	40
ZE050	Sikring C20	50
ZE063	Sikring C20	63
ZE080	Sikring C20	80
ZE100	Sikring C20	100
ZE125	Sikring C20	125
ZE160	Sikring C20	160

Type	Beskrivelse	Amp.
ZE200	Sikring C20	200
ZE250	Sikring C20	250
ZE300	Sikring C20	300
ZE355	Sikring C20	355
ZE425	Sikring C20	425
ZE500	Sikring C20	500

Tænd/sluk relæ/magnetkontakt type AFSTD og SOL

To modeller make/break relæer, AFSTD og SOL, kan bruges til at ændre rotationsretningen for en elektrisk motor (f.eks. ankerspil) med en maksimal ydelse på 1,5 kW ved 12 VDC, 3 kW ved 24 VDC og 6 kW ved 24 VDC (type AFST624D).

* Type SOL er vandtæt iflg. IP66.

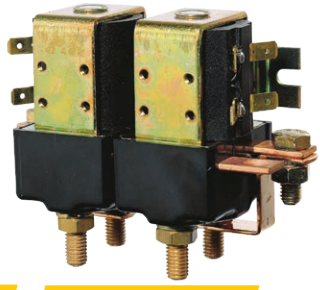

AFST1512D SOL1512D*

SOL324D* AFST324D

AFST624D

Type	Beskrivelse	Volt / Watt	Terminaler
AFST1512D	Dobbelt tænd/sluk relæ	12 / 1500	M8
SOL1512D	Dobbelt tænd/sluk relæ	12 / 1500	M6
SOL324D	Dobbelt tænd/sluk relæ	24 / 3000	M6
AFST324D	Dobbelt tænd/sluk relæ	24 / 3000	M8
AFST624D	Dobbelt tænd/sluk relæ	24 / 6000	M10

Tænd/sluk relæ/magnetkontakt type AFSTS og SOL

Hvis en elektrisk motor har to feltviklinger, kan to enkeltrelæer bruges til at køre motoren i begge retninger.

* Type SOL er vandtæt iflg. IP66.

AFST1512S SOL1512S*

SOL324S* AFST324S

AFST624S

Type	Beskrivelse	Volt / Watt	Terminaler
AFST1512S	Enkelt relæ	12 / 1500	M8
SOL1512S	Enkelt relæ	12 / 1500	M6
SOL324S	Enkelt relæ	24 / 3000	M6
AFST324S	Enkelt relæ	24 / 3000	M8
AFST624S	Enkelt relæ	24 / 6000	M10

Tilbehør

Batterikabler type BATC

VETUS batterikabler er ekstremt fleksible og har en PVC-isolationskappe med et temperaturområde fra -20° til +85°C. Batterikabler fås i sort til negativ og rød til positiv jævnstrøm med et tværsnitsareal på 6, 10, 35, 50, 70, 95 eller 120 mm².

Bemærk: Matchende batterikabelmærker skal bestilles separat (type BATCC).

Type	Tværsnit (mm²)	Farve
BATC06M	6	Sort
BATC10M	10	Sort
BATC35	35	Sort
BATC50	50	Sort
BATC70	70	Sort
BATC95	95	Sort
BATC120	120	Sort

Type	Tværsnit (mm²)	Farve
BATC06RM	6	Rød
BATC10RM	10	Rød
BATC35R	35	Rød
BATC50R	50	Rød
BATC70R	70	Rød
BATC95R	95	Rød
BATC120R	120	Rød

Kabelsko til batterikablerne typen BATCC

Type	For tværsnit (mm²)	Hul	Antal pr. sæt
BATCC0606	6	M6	10
BATCC0608	6	M8	10
BATCC0610	6	M10	10
BATCC1006	10	M6	10
BATCC1008	10	M8	10
BATCC1010	10	M10	10
BATCC3506	35	M6	2
BATCC3508	35	M8	2
BATCC3510	35	M10	2
BATCC5006	50	M6	2
BATCC5008	50	M8	2

Type	For tværsnit (mm²)	Hul	Antal pr. sæt
BATCC5010	50	M10	2
BATCC7006	70	M6	2
BATCC7008	70	M8	2
BATCC7010	70	M10	2
BATCC9508	95	M8	2
BATCC9510	95	M10	2
BATCC9512	95	M12	2
BATCC1210	120	M10	2
BATCC1212	120	M12	2
BATCC1510	150	M10	2
BATCC1512	150	M12	2

Batteri polsko type BATT

Velegnet til kabler med tværsnit på 16 - 35 mm² / 50 - 95 mm² op til 150 mm². Leveres med en M10 bolt til et kabel op til 150 mm². Lavet af fortinnet messing med en rustfri stål møtrik og bolt.

Type	Beskrivelse
BATT1635	Batteri polsko for kabel 16 - 35 mm², sæt á 2
BATT5095	Batteri polsko for kabel 50 - 95 mm², sæt á 2
BATT150	Batteri polsko med M10 bolt, for kabel op til 150 mm², sæt á 2

Landstrøm

Vores landstrømsystemer består af produkter i god kvalitet der sikre en god og sikker landstrømforbindelse. I vores udvalg har vi almindelige tilslutninger og hurtige tilslutninger. Vores hurtig tilslutnings serie, er mærket med QUICK CONNECT.

Landstrøm tilslutnings dele

Landkabler

Type	Beskrivelse	Længde (meter)	Maks. vurdering
EOCABC5M	CEE landstrømskabel IP44, H07BQ-F 3G 2,50 mm² PUR	5	16A
EOCABC15M	CEE landstrømskabel IP44, H07BQ-F 3G 2,50 mm² PUR	15	16A
EOCABX15M	CEE-CEE forlængerkabel strøm, H07BQ-F 3G 2,50 mm² PUR	15	16A

EOCABX15M

EOCABC5M

EOCABC15M

Adapterkabel sæt

Type	Beskrivelse
EOADAP	CEE-Schuko EURO adapterkabel 16A, kabellængde 0,3 meter

EOADAP

Strømkabel dok / skinne klips

Type	Beskrivelse
EOCLDSET	Dok klips landstrøm 16A kabel (sæt med 6 stk) inkl. monteringsskruer
EOCLRSET	Skinne klips landstrøm 16A kabel (sæt med 6 stk)

EOCLDSET

EOCLRSET

Strømforsyninger til land

Type	Beskrivelse
EOSPW16S	Landstrøm vægindtag 16A poleret stål
EOSPW16W	Landstrøm vægindgang 16A hvid

EOSPW16S

EOSPW16W

Strømindtag quick connect-system

Type	Beskrivelse
EOQSPW16S	Hurtig tilslutning - Vægindgang på land 16A, polis IP56, indbygget rustfrit stål 316
EOQSPW16W	Hurtig tilslutning - Vægindgang på land, 16A, hvid IP56 indbygget polyamid

EOQSPW16S

EOQSPW16W

RCBO kabinet

Type	Beskrivelse
EO1RCBO	Elskab RCBO enkelt Schuko stikkontakt 30mA / 16A Hus IP65

EO1RCBO

Strøm om bord

Landstrøm

RCBO kabinet quick connect

Type	Beskrivelse
EOQ1RCBO	Hurtig tilslutning - Elskab RCBO, 30mA / 16A hus IP65

EOQ1RCBO

Galvanisk isolator quick connect

Type	Beskrivelse
EOQISOLA	Quick connect - Galvanisk isolator. Maks. Vurdering/bedømmelse 16A

EOQISOLA

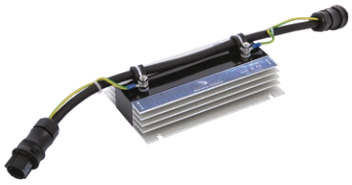

Splitter quick connect

Type	Beskrivelse
EOQSPLIT	Quick connect system splitter 1 to 3. Maks. vurdering 16A

EOQSPLIT

Forlængerkabel quick connect

Type	Beskrivelse	Længde (meter)	Maks. vurdering
EOQCABX1M	Quick connect system forlængerkabel 1 meter 20A, H07RN-F 3G 2,50 mm²	1	20A
EOQCABX3M	Quick connect-system forlængerkabel 3 meter 20A, H07RN-F 3G 2,50 mm²	3	20A
EOQCABX5M	Quick connect-system forlængerkabel 5 meter 20A, H07RN-F 3G 2,50 mm2	5	20A

EOQCABX1M

Vægudtag

Type	Beskrivelse
EOQW1RFS	Schuko stikkontakt 16A, Rustfrit stål 316

EOW1RFS

Stik til vægstik quick connect

Type	Beskrivelse
EOQW1NFW	Quick connect - Schuko stikkontakt 16A, hvid indbygget
EOQW1NFB	Quick connect - Schuko stikkontakt 16A, sort indbygget/flush monteret

EOQW1NFW

EOQW1NFB

Type	Beskrivelse
EOQW1RFS	Quick connect - Schuko stikkontakt 16A, poleret IP56, indbygget/flush monteret, Rustfrit stål 316

EOQW1RFS

Type	Beskrivelse
EOQW2NSG	Quick connect - Schuko stikkontakt 16A, grå IP55, vægmonteret

EOQW2NSG

Styresystemer

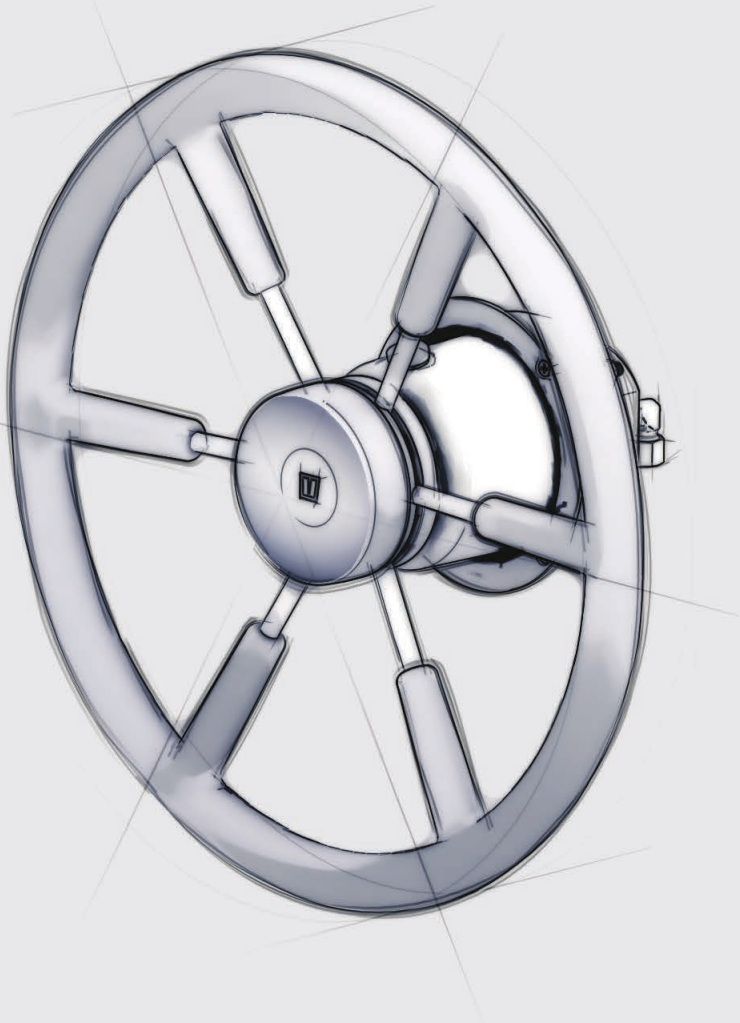

Oversigt over VETUS styresystemer

Rat se side 284 - 288

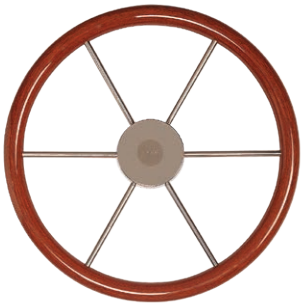

KW

KWL

PRO40P

PRO40T

KS38

KS36

SWALB

SWCRUISER

Ratpumper se side 291

HTP..B

HTP

Styrecylindre se side 292 - 297

MTC5210

MT0230B

OBC115A - OBC250A

Tilbehør se side 299 - 300

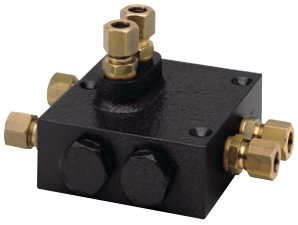

K30/140B

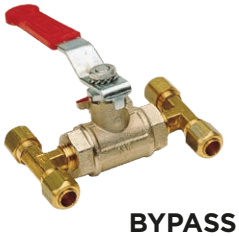

BYPASS

HHOSE

HS10131

HS145S

COPPER

Ror se side 300 - 301

RUDS

HELM

HENKO

Skibsrat

Mahogni rat - Type KW / KWL

Denne mahogni rat serie har nu fem modeller fra 380 mm til 810 mm i diameter.

Egerne og navkapsel er fremstillet af rustfrit stål (AISI 316). Selve navet er lavet af søvandsbestandigt aluminium. Den smukke kant er lavet af højglanslakeret mahogni. Type KWL har også lakerede mahogni-eger manchetter.

Egenskaber
- KW serien er nu tilgængelig i følgende diametre: 380, 450, 550, 710 og 810 mm
- Højkvalitets mahogni ratkant fremstillet med rustfrit stål (AISI 316) eger og navkapsel
- Aluminiumsnav 19 mm (3/4 ") med 1:12 konisk som standard

Hvis du har en ældre ratpumpe med 1" (MTP type) og gerne vil montere et TYPE KW / KWL rat , så skal du bruge vores nav adaptor SETKS1.

***Bemærk**: Passer ikke til rat KW71 og KW81, da de har andet type nav.

Type	Materiale	Ø mm	Ø aksel mm	Konus
KW38	Rat med mahogniring	380	19	1:12
KW45	Rat med mahogniring	450	19	1:12
KW55	Rat med mahogniring	550	19	1:12
KW71	Rat med mahogniring	710	19	1:12
KW81	Rat med mahogniring	810	19	1:12

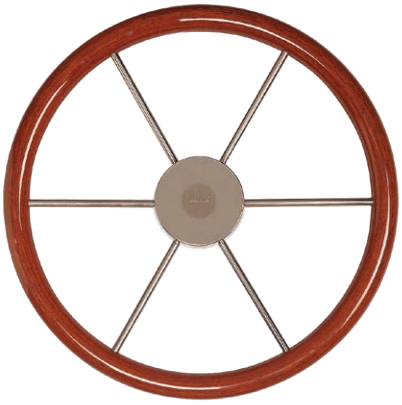

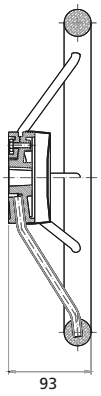

KW38

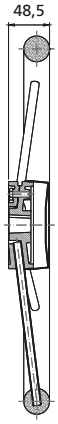

KW45

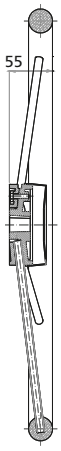

KW55

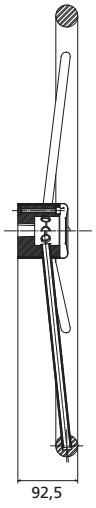

KW71

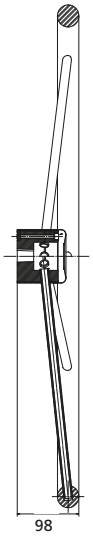

KW81

Skibsrat

Type KWL

Med mahogniring

Type	Materiale	Ø mm	Ø aksel mm	Konus
KWL38	Rat med mahogniring	380	19	1:12
KWL45	Rat med mahogniring	450	19	1:12
KWL55	Rat med mahogniring	550	19	1:12

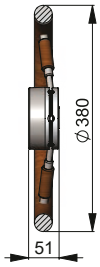

KWL38

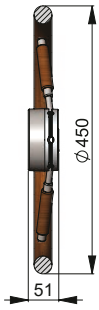

KWL45

KWL55

Skibsrat

Type PRO

Det perfekte match til traditionelle og moderne både

Type PRO har 2 modeller. Type 'T' med en satin-glans lakeret teakring og type 'P' med en halvhård polyuretan ring, der vil holde dine hænder varme. Begge modeller har store eger og en navkapsel lavet i højglanspoleret rustfrit stål. Navet selv er lavet af syntetisk materiale og boret for en Ø¾ "aksel med 1:12 konus, som vil passe til de fleste styresystemer. Disse rat er i overensstemmelse med CE og ABYC direktiverne.

Tekniske data
- Fås med ydre diameter på 400, 500 eller 600 mm
- Yderring Ø 32 mm

Bemærk: Hvis du har en ældre ratpumpe med 1" nav , og gerne vil montere et TYPE PRO rat , så skal du bruge vores nav adaptor SETPS.

PRO..P

PRO..T

Type	Materiale, rat	Ø (mm)	Ø Yderring (mm)
PRO40P	Polyuretanring	400	32
PRO50P	Polyuretanring	500	32
PRO60P	Polyuretanring	600	32
PRO40T	Teakring	400	32
PRO50T	Teakring	500	32
PRO60T	Teakring	600	32

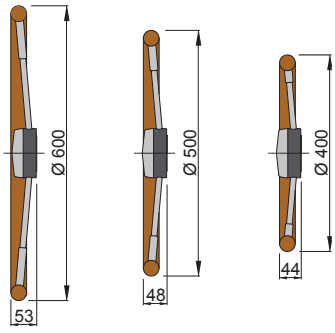

PASBUSA

Alle nye VETUS rat og ratpumper er 3/4" med konus 12:1. PASBUSA er en konus adaptor som går fra 3/4" til 1" , så du kan bruge rat med 1" boring på et 3/4" nav .

PASBUSA

Skibsrat

Type KS

Ikke flere kolde hænder

Model KS har rustfri stålring (AISI 316) , eger og navkapsel. Ringen har et lag af halvhårdt PU-skum med en glat overflade. Dette bløde rat er modstandsdygtige over for alle vejrforhold.

Tekniske data
- Fås med diameter på 320, 360, 380, 450 og 550 mm
- Alle typer KS rat leveres i farverne grå (RAL 7040) eller sort
- Boret for Ø ¾" aksel, konus 12:1

Type	PU-skumbelægning	Ø mm	Ø aksel mm	Konus
KS32G	Grå	320	19	1:12
KS32Z	Sort	320	19	1:12
KS36G	Grå	360	19	1:12
KS36Z	Sort	360	19	1:12
KS38G	Grå	380	19	1:12
KS38Z	Sort	380	19	1:12
KS45G	Grå	450	19	1:12
KS45Z	Sort	450	19	1:12
KS55G	Grå	550	19	1:12
KS55Z	Sort	550	19	1:12

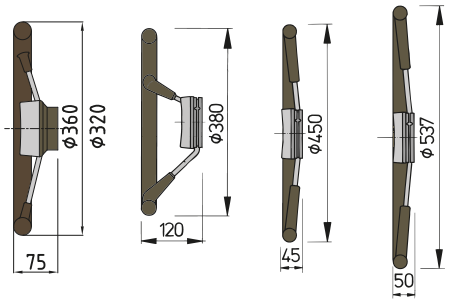

Bemærk: Hvis du har en ældre ratpumpe med 1" nav (MTP type) og gerne vil montere et TYPE KS rat , så skal du bruge vores nav adaptor SETKS1 (passer kun på KS38/45/55, passer IKKE på KS32/KS36.)

KS32G KS32Z

KS36G KS36Z

KS38G KS38Z

KS45G KS45Z

KS55G KS55Z

Skibsrat

SW-serien

Lavet af høj kvalitets polyurethan gummi, læder, træ og poleret aluminium, udstråler disse seks rat hver sin egen stemning. Fra det klassiske træ Tectona, til den futuristiske Argentus og den minimalistiske Ravus: alle stilarter er tilstede. Dimensionerne holdes små for at maksimere føling og fremhæve det sportslige look, spænder fra 310 mm til 350 mm. Alle ratene har en klassisk forkromet ABS navkapsel med det karakteristiske 'V' logo. Opgrader dit interiør med et af de stilfulde rat.

Specifikationer
- SW serien fås nu i følgende diametre: 310, 320, 330 og 350 mm
- Seks modeller i forskellige farver, der passer til alle både
- Høj kvalitets polyurethan ratkant fremstillet med polerede aluminium eger og navkapsel
- Høj kvalitets træ ratkant fremstillet med polerede aluminium eger og navkapsel
- Passer til Ø ¾ "aksel, koniske 1:12.

Type	Beskrivelse	Diameter (mm)	Farve / Materiale
SWALB30	Rat "Albus"	310	Hvidt læder
SWTEC35	Rat "Tectona"	350	Træ
SWALT33	Rat "Alter"	330	Sort polyurethan gummi
SWRAV33	Rat "Ravus"	330	Grå polyurethan gummi
SWARG32	Rat "Argentus"	320	Sort p.u. gummi m / krom indfatning
SWNOC35	Rat "Noctis"	350	Sort p.u. gummi m / krom indfatning

SWALB30

SWTEC35

SWALT33

SWRAV33

SWARG32

SWNOC35

Type SWCRUISER

Sportsrat

Et rat med tre eger med finish i sølv-aluminiums detaljer 350 mm.

Type		Ø mm
SWCRUISER	Sportsrat med tre eger, sort med aluminiumsdetaljer	350

SWCRUISER

Hvordan du vælger det rigtige VETUS styresystem

Forskellige kombinationer af bådens fart, rorbladets overflade og balancen i roret udgør en række faktorer, der påvirker styresystemet. Derudover kan den dynamiske indflydelse af vind og strøm påvirke styresystemet.

En skipper er afhængig af styresystemet, og det bør derfor være pålideligt under alle forhold. Udformningen af styresystemet bestemmer, hvor hurtigt skibet reagerer på bevægelser fra roret. Hurtige, lette fartøjer reagerer hurtigt på små rorbevægelser, mens et langsomt, tungt deplacementsfartøj normalt vil kræve flere ratomdrejninger for en kursændring. En omhyggelig beregning af styresystemet er afgørende.

Dette kapitel forklarer, hvordan et passende styresystem kan beregnes til enhver båd.

Gør dit valg ud fra en bred vifte af rat og styresystemer i dette kapitel.

Rortryk

Valget af den korrekte cylinder bestemmes af rortrykket i Nm (eller kg). Rortrykket er den afgørende faktor (tryk = kraft x arm). For at beregne det korrekte rortryk, skal man bruge den maksimale hastighed af fartøjet, overfladearealet af rorbladet og den maksimale rorvinkel (i grader). Oplysninger såsom længden af båden og motorkraft er irrelevante. Med nogle få undtagelser, virker roret bedst med en maksimal ror vinkel på 35° til hver side. I modsætning til, hvad der undertiden hævdes for ror med normale dimensioner, vil en større rorvinkel ikke øge et fartøjs manøvreegenskaber.

Din VETUS forhandler vil med glæde anbefale alle nødvendige styretøjkomponenter til din båd, baseret på den maksimale hastighed af fartøjet og en målskitse over roret (leveret af dig).

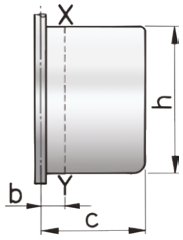

Ublanceret ror

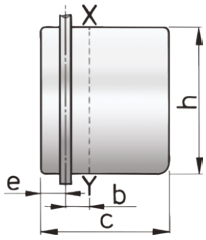

Balanceret ror

Formel til beregning af rortryk:

M (tryk) = F x b (pr. ror)
Med andre ord: den kraft F, som påføres roret (givet i Newton = N), der bliver multipliceret med afstanden "b", mellem centerlinjen af rorstammen og centrum for tryk, som ligger på linjen XY.

F (den kraft, der påføres den centrale linje XY) - under hensyntagen til maksimal rorvinkel på 2 x 35° - udregnes på følgende måde:
F = 23.3 x A x v2 **i Newton (N)**, eller: F = 2.33 x A x v2 **i kgf**.

A = total overflade af rorblad i m2.
v = hastighed i Km/time på båden
Et ubalanceret ror kræver formlen:
b = 0,37 x C (i meter) . C = roret dybde, målt fra center af roraksel
På et balanceret ror er formlen:
b = (0,37 x c) - e (i meter)

Kalkulationseksempel for et balanceret ror
Bådens maximumfart er 16 km/t (V); rorbladets totale bredde er 57 cm (c); balancesektionens bredde er 9 cm (e); rorbladets højde er 100 cm (h).
F = 23.3 x 0.57 x 1.00 x 16^2 = 3400 N (340 kgf)
b = (0.37 x 0.57) - 0.09 = 0.12 m.

Derfor er rortrykket 3400 x 0,12 = 408 Nm (41 kgm). Så i dette tilfælde passende VETUS hydrauliske styring er model MTC52. Ved dobbelt rorinstallation er det krævede rortryk 2 x 408 Nm = 816 Nm, hvilket gør MTC125 til det rigtige valg. Det tilrådes, at du kontakter VETUS for en korrekt beregning. Vi beregner også effekten af skruevandet såvel som momentet ved baksejlads. Da mindre både har tendens til at reagere temmelig skarpt på rorbevægelser, anvendes det maximale rortryk ikke, men en reduktion på 10-20% er som oftest acceptabel
Pas på: nogle producenter af hydrauliske styeresystemer har allerede indregnet en sådan reduktion, når angivelse af deres kapacitet (moment). Vi, i VETUS, mener imidlertid, at spørgsmålet om en sådan reduktion bør anvendes udelukkende er op til bådkonstruktøren.

Alle VETUS styresystemer opfylder CE ISO 8848 standarden

Styresystemer

Styringssystem konfigurationer

Nedenfor finder du eksempler på styresystemer , til 2 styresteder med 1 eller 2 ror (med/uden returventil).

Enkelt styreposition

1 ratpumpe med eller uden returventil

- 1 Cylinder
- 1 Styrepumpe
- Hydraulikslange (med fittings) og væske
- Tilbehør: Separat dobbelt returventil, eller by-pass ventil (se nedenfor)

Dobbelt styreposition

2 ratpumper med indbygget returventil

- 2 ratpumper med med returventiler
- 1 Cylinder
- 2 T-stykker
- Hydraulikslange (med fittings) og væske
- Tilbehør: By-pass ventil (se nedenfor)

Dobbeltror

Specielt til katamaraner!

Dual ror, som ikke er forbundet med en forbindelsesstang kan betjenes af 2 cylindre og en pumpe med eller uden returventiler.

Tekniske data
- 2 Cylindre
- 1 Styrepumpe
- Hydraulik slanger (med ende fittings)
- 2 By-pass ventiler
- Valgfrit: Separat dobbelt returventil

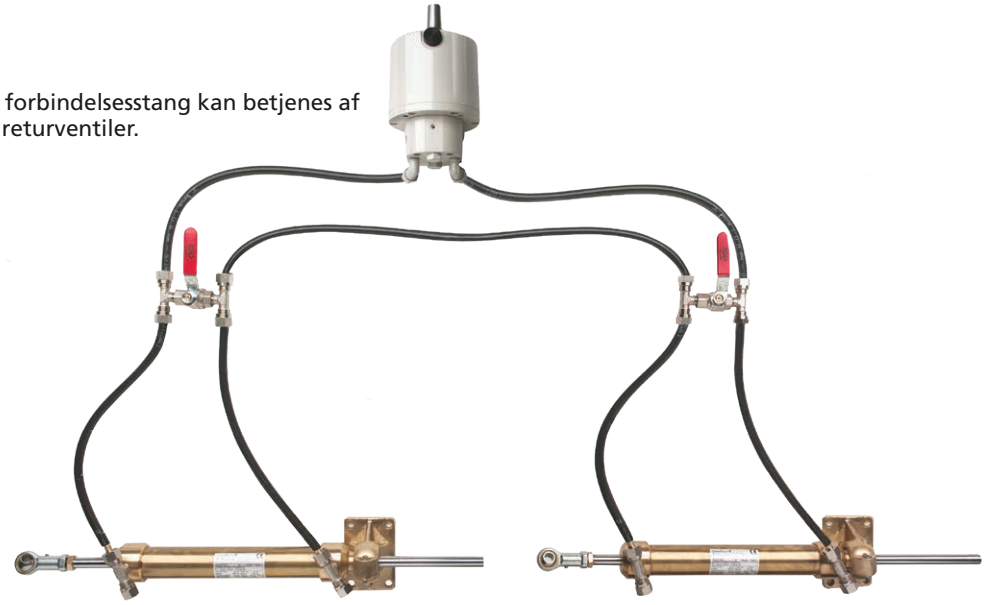

Ratpumper

HTP og HTPR

Disse hydrauliske ratpumper passer til næsten alle rat (se side 284 - 288) og har Ø ¾" aksel med konus 12:1. Fås i sort eller hvid.

Begge typer leveres med
- Kompressionsfittings (til trykslangerne) og en by-pass tilslutning
- Monteringsdetaljer
- En ventileret og en uventileret påfyldningsprop

Type HTPR har derudover
- En integreret returventil med kontinuerlig udluftningssystem
- En integreret overtryksventil, der beskytter mod overbelastning af systemet

HTP..B

HTP

VETUS tilbyder 2 forskellige typer ratpumper

Types HTP 20/30/42

En ratpumpe uden returventil.

HTP20 HTP30 HTP42

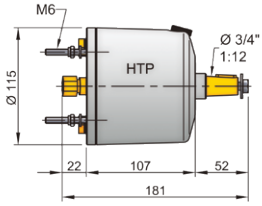

HTP

Ratpumper uden returventil

Type	Farve	Ø mm rør	Kapacitet cm³/omdr.	Antal stempler	Vægt uden ventil kg	Min./maks. ratdiameter.*
HTP2010	Hvid	10	19,7	5	3,3	35/71 cm
HTP3010	Hvid	10	30,0	5	3,3	35/71 cm
HTP4210	Hvid	10	42,0	7	3,3	45/71 cm
HTP2010B	Sort	10	19,7	5	3,3	35/71 cm
HTP3010B	Sort	10	30,0	5	3,3	35/71 cm
HTP4210B	Sort	10	42,0	7	3,3	45/71 cm

* Mindre rat kan altid monteres, men dette vil øge styrekraften.

Type HTPR 20/30/42

En ratpumpe med integreret returventil og overtryksventil.

HTP20R HTP30R HTP42R

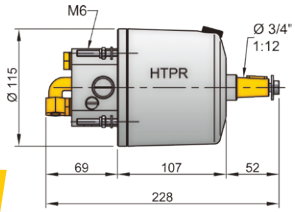

HTPR

Ratpumper med returventil

Type	Farve	Ø mm rør	Kapacitet cm³/omdr.	Antal stempler	Vægt uden ventil kg	Min./maks. ratdiameter.*
HTP2010R	Hvid	10	19,7	5	4,1	35/71 cm
HTP3010R	Hvid	10	30,0	5	4,1	35/71 cm
HTP4210R	Hvid	10	42,0	7	4,1	45/71 cm
HTP2010RB	Sort	10	19,7	5	4,1	35/71 cm
HTP3010RB	Sort	10	30,0	5	4,1	35/71 cm
HTP4210RB	Sort	10	42,0	7	4,1	45/71 cm

* Mindre rat kan altid monteres, men dette vil øge styrekraften.

Cylindre

Cylindrene nedenfor er standard leveret med forzinket stål øjebold. Rustfrit stål øjebolde fås som ekstraudstyr.

Type MTC3008

Type	Ø mm rør
MTC3008	8

MTC3008

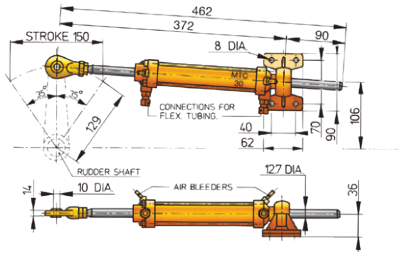

Type MTC5210

Type	Ø mm rør
MTC5210	10

MTC5210

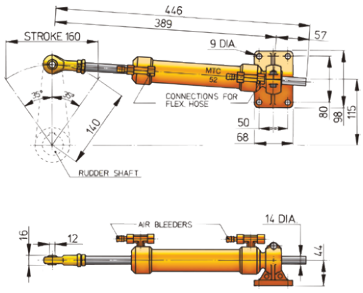

Type MTC7210

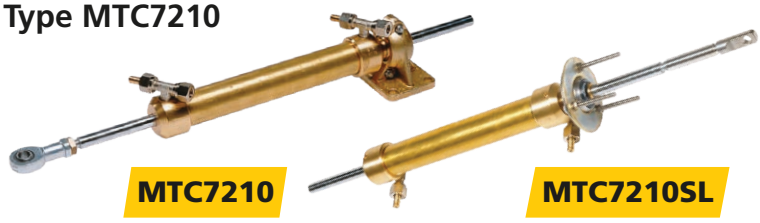

MTC7210

MTC7210SL

Type	Ø mm rør
MTC7210	10
MTC7210SL	10

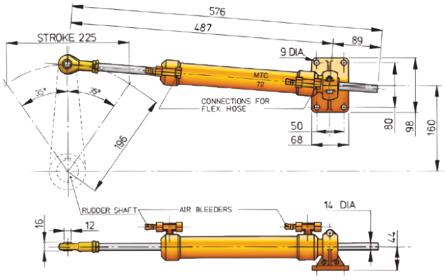

Type MTC12510

Type	Ø mm rør
MTC12510	10

MTC12510

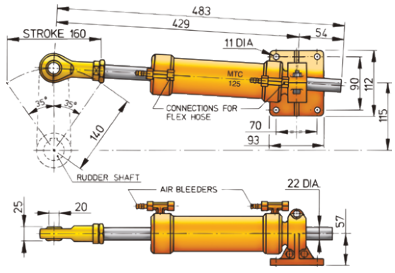

Type MTC17510

Type	Ø mm rør
MTC17510	10

MTC17510

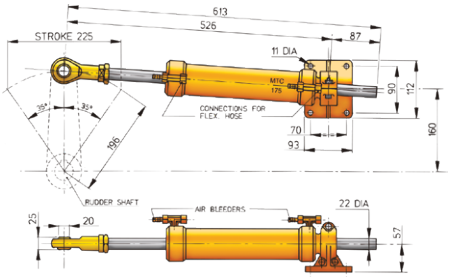

Ratpumper og cylindre

Denne tabel viser en kombination af pumper og cylindre.

	Pumpe type 20	Pumpe type 30	Pumpe type 42
Cylindre type MTC3008	**Ratomdr. 3.4**		
• Vandring 150 mm • Volume 67 cm³ • Rorarmslængde 129 mm • Vægt 1,8 kg • Brug altid HS1010MS 	• Max. Rortryk **294**Nm (**30**kgm) (216ft.lbs). • Rortryk ved 35° og 56kg/cm² 241Nm (24,6kgm) (178ft.lbs) • Rør: nylonslange Ø 6 x Ø 8mm	N/A	N/A
Cylindre type MTC5210	**Ratomdr. 5.3**	**Ratomdr. 3.5**	
• Vandring 160 mm • Volume 104 cm³ • Rorarmslængde 140 mm • Vægt 3.4 kg 	• Max. Rortryk **510**Nm (**52**kgm) (376ft.lbs). • Rortryk ved 35° og 56kg/cm²: 412Nm (42kgm) (304ft.lbs) • Rør: nylonslange Ø 6 x Ø 10mm eller kobber Ø 8 x Ø 10mm	• Max. Rortryk **510**Nm (**52**kgm) (376ft.lbs). • Rortryk ved 35° and 56kg/cm²: 412Nm (42kgm) (304ft.lbs) • Rør: nylonslange Ø 6 x Ø 10mm eller Ø 8 x Ø 12mm kobber Ø 8 x Ø 10mm	N/A
Cylindre type MTC7210	**Ratomdr. 7.5**	**Ratomdr. 4.9**	**Ratomdr. 3.5**
• Vandring 225 mm • Volumen 146 cm³ • Rorarmslængde 196 mm • Vægt 3.8 kg 	• Max. Rortryk: **706**Nm (**72**kgm) (521ft.lbs). • Rortryk ved 35° og 56kg/cm²: 589Nm (60kgm) (434ft.lbs) • Rør: nylonslange Ø 6 x Ø 10 mm eller kobber Ø 8 x Ø 10mm	• Max. Rortryk **706**Nm (**72**kgm) (376ft.lbs). • Rortryk ved 35° og 56kg/cm²: 589Nm (60kgm) (434ft.lbs) • Rør: nylonslange Ø 6 x Ø 10mm eller Ø 8 x Ø 12mm eller kobber Ø 8 x Ø 10mm	• Max. Rortryk **706**Nm (**72**kgm) (376ft.lbs). • Rortryk ved 35° og 56kg/cm²: 589Nm (60kgm) (434ft.lbs) • Rør: nylonslange Ø 6 x Ø 10mm eller Ø 8 x Ø 12mm eller kobber Ø 8 x Ø 10mm
Cylindre type MTC12510		**Ratomdr. 8.5**	**Ratomdr. 6.1**
• Vandring 160 mm • Volumen 253 cm³ • Rorarmslængde 140 mm • Vægt 7.1 kg 	N/A	• Max. Tv Rortryk **1226**Nm (125kgm) (904ft.lbs). • Rortryk ved 35° og 56kg/cm²: 981Nm (100kgm) (723ft.lbs) • Rør: nylonslange Ø 6 x Ø 10mm eller Ø 8 x Ø 12mm eller kobber Ø 8 x Ø 10mm	• Max. Rortryk **1226**Nm (125kgm) (904ft.lbs). • Rortryk ved 35° og 56kg/cm²: 981Nm (100kgm) (723ft.lbs) • Rør: nylonslange Ø 6 x Ø 10mm eller Ø 8 x Ø 12mm eller kobber Ø 8 x Ø 10mm
Cylindre type MTC17510			**Ratomdr. 8.5**
• Vandring 225 mm • Volumen 356 cm³ • Rorarmslængde 196 mm • Vægt t 8 kg 	N/A	N/A	• Max. Rortryk 1717Nm (**175**kgm) (1266ft.lbs). • Rortryk ved 35° og 56kg/cm²: 1373Nm (140kgm) (1013ft.lb • Rør: nylonslange Ø 6 x Ø 10mm eller Ø 8 x Ø 12mm eller kobber Ø 8 x Ø 10mm

Styresystemer

Cylindre

Hydrauliske styrecylindre

For agterspejlshængslede ror

Tekniske data
- Vandring 225 mm
- Volumen 146 m³
- Rorarmslængde 196 mm

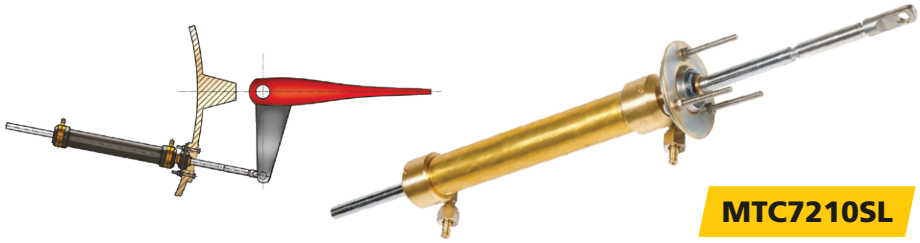

Type	
MTC7210SL	Cylinder type MTC72SL for agterspejlshængslede ror

Hydraulisk styresystem

En attraktiv løsning for mindre både

Sættet inkluderer:
- Pumpe type HTP2010 (hvid)
- Cylinder type MTC3008
- Nylonslange 15 mtr type HS04N
- Hydraulisk styrings væske 1 ltr type VHS1 (HF15 oile)
- Alle nødvendige fittings

Tekniske data
- Max. rortryp 294Nm (30 kgm, 216 ft.lbs)
- Ratomdr. 3,4
- Vandring 150 mm
- Volumen 67 m³
- Rorarmslængde 129 mm

Type	
MTC30KIT	Hydraulisk styringskit inklusiv cylinder (MTC30), pumpe (HTP2010), nylonslange (15 meter), fittings og væske

Hydraulikstyrings olie type VHS1

Optimal funktion ved alle temperaturer

For yderligere information se side 471.

Styresystemer til udenbordsmotorer

Et påhængsmotor styresystem består af en styrepumpe med retur- og trykaflastningsventiler og en cylinder. Cylinderen er forbundet til pumpen med nylon hydraulikslange. Vi tilbyder OBC hydraulikcylinderen velegnet til påhængsmotorer med en effekt på 84 kW (115 hk) op til 220 kW (300 hk).

Cylinder types OBC115A - OBC250A - MTC100Z

Specificationer
- OBC115/250A: Afbalanceret cylinder
  MTC100Z: Ubalanceret cylinder (132 cc / 163 cc)
- Leveres med kombinerede Ø 10 mm slangetilslutninger med udluftningsnipler
- Stempelstang med skraberpakninger forhindrer skader fra salt og snavs og T-stykker til tilslutning

Styresystemer til udenbordsmotorer

Nødvendige dele, der skal bestilles separat
- 1 eller 2 ratpumper med indbygget retur, type HTPR
- Hydraulikslange pr. meter Ø 8 x 12 mm, type HHOSE8
- Lige eller vinklede slangefittings
- Hydraulisk væske
- T-stykker for Ø 10 mm rør (hvis mere end 1 cylinder eller ratpumpe er installeret)

MTC100Z

Cylinder	OBC115A	OBC250A	MTC100Z
Max. HK	115	250	300
Cylinder stroke	185 mm	203 mm	203 mm
Cylinder volume	85 cc	122 cc	132 cc / 163 cc
Max. tryk	70 bar	70 bar	70 bar

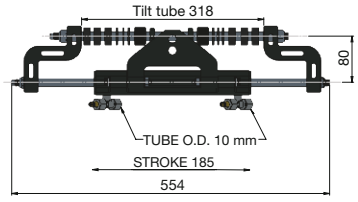

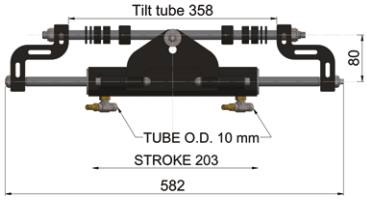

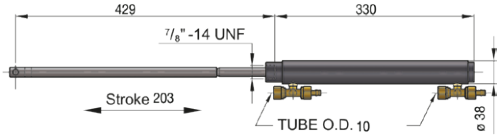

Tekniske data
- Maximum arbejdstryk 70 bar
- Tilslutning G ¼, indv. gevind
- Slanger Ø 8 x 12 mm nylonslange

- Kapacitet: 19,7 cm³/rev.
- Antal stempler: 5
- Vægt: 4,1 kg

HTP2010R.

- Kapacitet: 30,0 cm³/rev.
- Antal stempler: 5
- Vægt: 4,1 kg

HTP3010R.

OBC115A
- Slaglængde 185 mm
- Volumen 85 cm³
- Arbejdsbelastning 330 kgf
- Maks. motorydelse 115 hk

Rat omdrejning
bagbord - styrbord: 4,3

N/A

OBC250A
- Slaglængde 203 mm
- Volumen 122 cm³
- Arbejdsbelastning 422 kgf
- Maks. motorydelse 250 hk

Rat omdrejning
bagbord - styrbord: 6,2

Rat omdrejning
bagbord - styrbord: 4,1

En enkelt cylinder kan betjene en dobbelt påhængsmotor installation. Hvis begge propeller roterer i samme retning, kan den samlede motoreffekt ikke overstige den maksimale kapacitet for den valgte cylinder. Hvis motorerne har modsat roterende propeller, kan det samlede kombinerede output være dobbelt den nominelle kapacitet af den valgte cylinder.

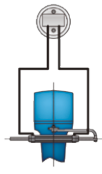

Enkelt styreposition for 1 motor

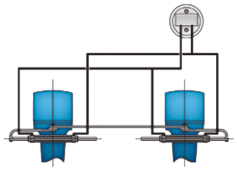

Enkelt styreposition for 2 motorer

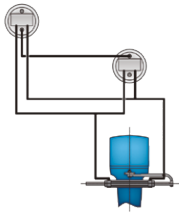

Dobbelt styreposition for 1 motor

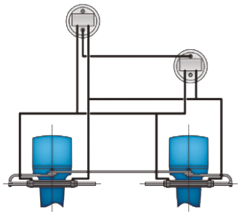

Dobbelt styreposition for 2 motorer

Heavy Duty styresystemer

Type MT0230B / MT0345B / MT0455B / MT0600B / MT0900B / MT1200B

Den bedst mulige kombination

At vælge den rette kombination af pumpe og cylinder kan være ganske vanskeligt. VETUS pumper og cylindere er fuldt kompatible, således at værft og ejer kan vælge den bedste kombination af pris og antal ratomdrejninger fra styrbord til bagbord. Jo mindre pumpeenhed, desto lavere pris, men også højere antal omdrejninger. Imidlertid er valget af cylinderen altid bestemt af rortrykket. Se nedenstående tabeller til bestemmelse af ratomdrejninger.

Specifikationer
- Fås til enkelt og dobbelt styreposition
- Cylindre leveres med fleksible slangefittings, udluftningsnipler (som passer til lynkoblinger for hurtig udluftning) og basis plade med kardanled og drejelig øjebold
- Aksial stempelpumpe med 7 stempler
- 25 mm / 1" diameter Rustfri stål aksel (ekstra stærk for større rat)
- Cylinder og pumpe kan bestilles separat

MTP151B **MTP191B**

MTP089B

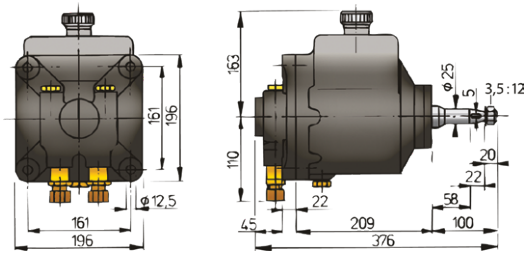

MTP0151B
MTP191B

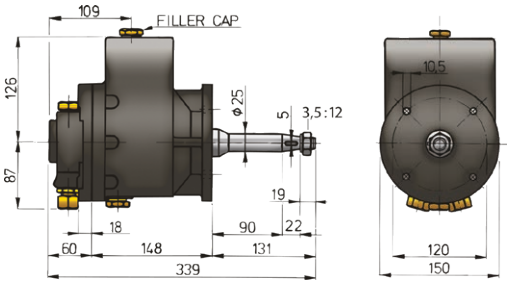

MTP089B

Tekniske data for pumpe	MTP089B	MTP151B	MTP191B
Pumpekapacitet	89 cm³/rev.	151 cm³/rev.	191 cm³/rev.
Antal stempler	7	7	7
Max. tryk	63 kg/cm² (6178 kPa) (896 lbs/sq. inch)		
Slangedimensioner	Ø 18 x 15 mm		
Tilslutning	G 1/2 rørgevind, hun		
Vægt af pumpe	9,1 kg	23 kg	23 kg
Min./maks. ratdiameter*	70/101 cm	100/121 cm	100/121 cm

* Mindre rat kan altid monteres, men dette vil øge styrekraften.

Cylinders

MT0230B **MT0345B** **MT0455B**

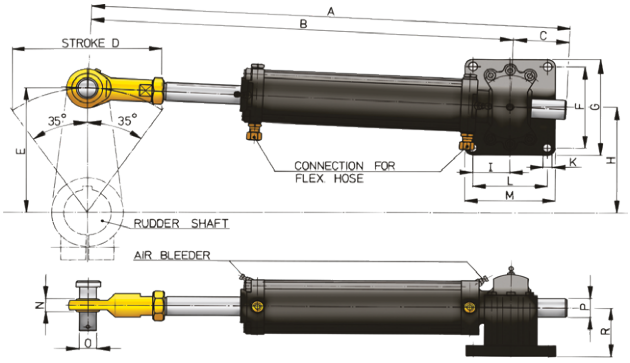

Heavy Duty styresystemer

MT1200B

MT0230B

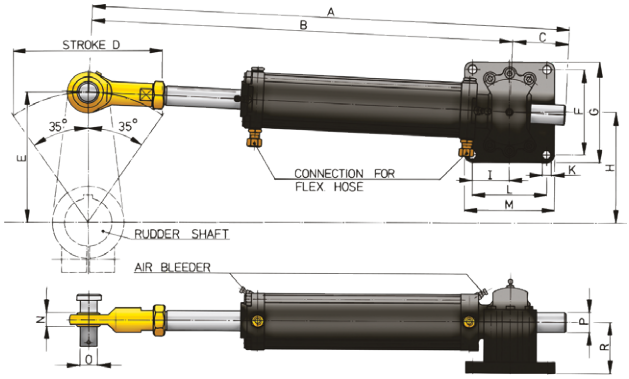

MT0230B -MT1200B

Cylinder	A	B	C	D	E	F	G	H	I	K	L	M	N	O	P	R
MT0230B	733	607	127	200	175	112	140	143	36	11	72	100	31	25	28	55
MT0345B	933	757	177	300	260	112	140	215	36	11	72	100	31	25	28	55
MT0455B	1133	907	227	400	350	112	140	286	36	11	72	100	31	25	28	55
MT0600B	735	695	40	200	175	160	198	143	71,5	18,5	143	182	25	35	40	102
MT0900B	935	845	90	300	260	160	198	215	71,5	18,5	143	182	25	35	40	102
MT1200B	1135	995	140	400	350	160	198	286	71,5	18,5	143	182	25	35	40	102

Teoretisk antal ratomdrejninger fra styrbord til bagbord

Pumpe	Cylinder					
	MT0230B	MT0345B	MT0455B	MT0600B	MT0900B	MT1200B
MTP089B	5.6	8.4	11.2	14.8	22.2	29.6
MTP151B	3.3	5.0	6,6	8.8	13.1	17.5
MTP191B	2.6	3.9	5.2	6.9	10.4	13.8

Tekniske data cylindre	MT0230B	MT0345B	MT0455B	MT0600B	MT0900B	MT1200B
Max rortryk at 35° rorvinkel	2207 Nm (225 kgm)	3335 Nm (340 kgm)	4415 Nm (450 kgm)	5886 Nm (600 kgm)	8829 Nm (900 kgm)	11772 Nm (1200 kgm)
Cylinder vandring	200 mm	300 mm	400 mm	200 mm	300 mm	400 mm
Max. tryk	6178 kPa (63 kg/cm²) (896 lbs/sq.inch)					
Cylindervolumen	500 cm³	750 cm³	1000 cm³	1319 cm³	1978 cm³	2638 cm³
Total rorvinkel	70°					
Længde af rorarm	175 mm	260 mm	350 mm	175 mm	260 mm	350 mm
Vægt af cylinder	13,8 kg	15,9 kg	18 kg	35,1 kg	38,8 kg	42,5 kg
Slangedimensioner	Ø18 x 15 mm					
Tilslutning	Alle tilslutninger er udstyret med G ½ rørgevind, hun.					

Fås også for enkelt eller dobbeltstyring

Type	Beskrivelse
HS81B	HS81B Dobbelt returventil (G½) (incl. Ø 18 mm rørfittings)
HS74B	Enkelt kontraventil (G½) med by-pass ventil (incl.Ø 18 mm rørfittings) (for enkelt eller dobbelt styrestation)
HS42B	Overtryksventil (G1/2) (incl. Ø 18 mm rørfittings)

Tilbehør til styresystemer

OB1000 Forbindelsesstang

For sammenkobling af 2 udenbordsmotorer op til 300 hk hver

Forbindelsesstangen har justerbare ender og tilslutningsbolte (3/8"UNF). Den maximale center til center afstand mellem styrearmene er 915 mm. Baren kan let skæres til den ønskede længde. Alle komponenter er i rustfrit stål.

Type	Beskrivelse
OB1000	Forbindelsesstang til påhængsmotorer

Pumpeflanger type HTPF

Finish til din pumpe

Disse polerede flanger af rustfrit stål kan anvendes til at tilpasse pumpetype HTP (eller til at erstatte den ældre type MTP) og forsænke din pumpe med 38 mm (type HTPF) eller 74 mm (type HTPF2). Den kan også bruges til at give din pumpe et mere raffineret udseende.
På en udvendig styreplads, med en pumpe monteret på et skråt skot eller skrånende instrumentbræt, kan huset af den teleskopiske ratjustering og flangerne fyldes med vand. For at forhindre dette anbefales et pakningssæt (Type HTPF3).

Type	Beskrivelse
HTPF	Adaptorflange, rustfrit stål for HTP pumpe, 38 mm dybde
HTPF2	Adaptorflange, rustfrit stål for HTP pumpe, 78 mm dybde
HTPF3	Vandtæt pakningssæt for HTP pumpe i en HTPF flange

HTPF

HTPF2

HTPF3

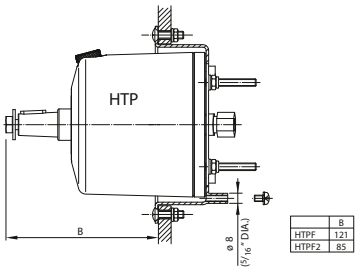

Ekspansionstank for hydraulikvæske HTANK

Denne transparente beholder kan monteres med alle VETUS styretøjs pumper op til 89 cm³ per omdrejning. Den anbefales også til elektro-hydrauliske lugeløftere, når de anvender mere end en cylinder. Ved at installere denne reservoir tank, skal udluftningsskruen i styrepumpen udskiftes med den medfølgende lukkede prop for at forhindre muligheden for styringsvæsken siver fra udluftningen i havet.

Tekniske data
- Kapacitet 200 cm³
- Leveres med stort monteringsbeslag
- Leveres med 1 meter Ø 8 mm slange, 2 passende slangeclips, 1 G¼ og 1 G3/8 nylon slangestuds

Type	Beskrivelse
HTANK	Ekspansionstank for hydraulisk styresystem

HTANK

Tilbehør til styresystemer

Dual returventil

Denne dobbelt returventilblok skal installeres, når der kræves dobbelt styring, og pumperne ikke har integrerede returventiler. Alternativt kan du bruge 2 styrepumper med indbygget returventiler type HTPR. Dette er også tilfældet, når en elektrohydraulisk pumpe skal installeres, når der monteres en autopilot, og de installerede styrepumper ikke har integrerede returventiler.

Tilslutningskittet skal bestilles separate og er ikke inkluderet i K30/140B.

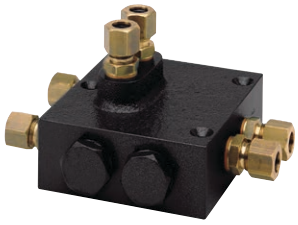

K30/140B

Type	Beskrivelse
K30/140B	Dobbelt kontraventil uden fittings til anvendelse med cylindrene MTC3008 til MTC17510
KITK30	Fittings, 8 mm, for tilslutning til K30/140B og MTC3008
KITK52175	Tilslutningssæt, 10 mm, der skal bruges med K30 / 140B og MTC5210 - MTC17510

KITK30

KITK52175

By-pass ventil

Hvis en hurtig omstilling til rorpindsstyring er krævet i en nødsituation, er det en nødvendighed med installation af en by-pass ventil.

Type	Rør Ø mm
BYPASS8	8
BYPASS10	10

BYPASS

Nylonslange

Velegnet til cylindre MTC52-175.

HHOSE

Type	Indvendig Ø mm	Udvendig Ø mm	Rullelængde (m)	Nødvendige tilslutningsdele
HS04N	6	8	15	HS1011S Støttebøsning (20 stk)
HHOSE6015	6	10	15	HS145S Støttebøsning (20 stk)
HHOSE6030	6	10	30	HS145S Støttebøsning (20 stk)
HHOSE6050	6	10	50	HS145S Støttebøsning (20 stk)
HHOSE6100	6	10	100	HS145S Støttebøsning (20 stk)
HHOSE8015	8	12	15	HS1031MS (lige, sæt á 2 stk) / HS1037MS (vinklet, sæt á 2 stk)
HHOSE8030	8	12	30	HS1031MS (lige, sæt á 2 stk) / HS1037MS (vinklet, sæt á 2 stk)
HHOSE8050	8	12	50	HS1031MS (lige, sæt á 2 stk) / HS1037MS (vinklet, sæt á 2 stk)
HHOSE8100	8	12	100	HS1031MS (lige, sæt á 2 stk) / HS1037MS (vinklet, sæt á 2 stk)

Kobberrør

Kobberrør fås i 2 forskellige størrelser.

Type	Indvendig Ø mm	Udvendig Ø mm	Længde m	Nødvendige tilslutningsdele
COPPER10	8	10	20	MTC810 Fleksslangesæt
COPPER18	15	18	10	N/A

COPPER

Tilbehør til styresystemer

Tilslutningsdele

Ved brug af klemringsforskrueninger leveret standard med ikke-kommercielle pumper og cylindre, skal en messing bøsning indsættes i hver ende af nylonslangerne for at opretholde slangernes cirkelform. En alternativ forbindelsesmetode til 8 x 12 nylon slange er at bruge trappestuds forbindelserne HS1031MS og HS1037MS.

Type	Beskrivelse
HS213	T-kobling 10 mm
HS10131	Bøsning Ø 6 mm og skærering Ø 8 mm til brug med HS04N nylonslange (sæt af 10 stk.)
HS1011S	Bøsning Ø 6 mm til brug med HS04N (sæt af 20 stk.)
HS145S	Bøsning Ø 6,5 mm til brug med nylonslange (HHOSE6...) (sæt af 20 stk.)
HS1031MS	Lige messingfitting for nylonslange Ø 8 x 12 mm (HHOSE8..) (sæt af 2 stk.)
HS1037MS	Vinklet messingfitting for nylonslange Ø 8 x 12 mm (HHOSE8..) (sæt af 2 stk.)

HS10131

HS213

HS1011S

HS145S

HS1031MS

HS1037MS

Ror

Type RUDS

Disse ror med rustfri stålblad kommer komplet med rorarm, så en VETUS hydraulisk styrecylinder kan tilsluttes. Bladets sider er poleret og behøver ingen yderligere efterbehandling. Den rustfrie stål rorstamme er forsynet med et hul for at lette montering af et nødstyringsaggregat. Type RUDS kommer i 2 højder.

Inklusiv en HELM rorarm.Tilslutningssæt (HSET) skal bestilles seperat.

Tekniske data type RUDS4040
- Mål, bredde 400 x højde 400 mm

Tekniske data type RUDS5040
- Mål, bredde 400 x højde 500 mm

En rorbrønd kan leveres som ekstra udstyr (kun type HENKO).

Type	Bredde mm	Højde mm
RUDS4040	400	400
RUDS5040	400	500

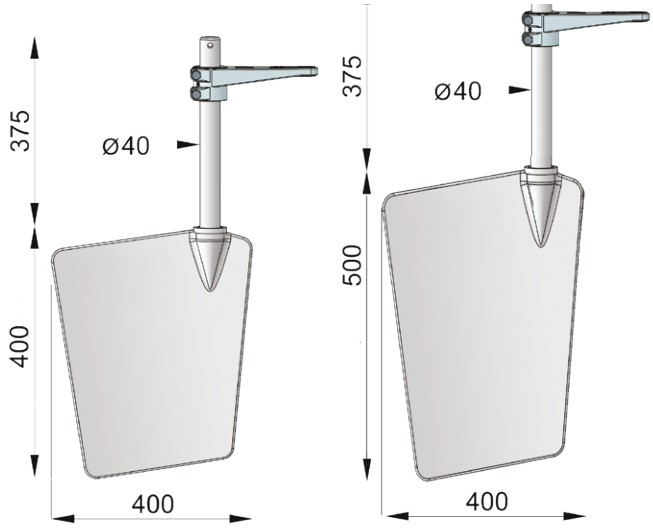

RUDS4040 RUDS5040

Ror

Rorbrønd type HENKO

Disse rorbrønde fås i 2 forskellige længder for Ø 30 mm eller Ø 40 mm rorstammer.

Type	Ø D mm	L mm	A mm	Ø B mm	C mm
HENKO30	30	175	15	65	-
HENKO30L	30	275	15	65	160
HENKO40	40	205	17	80	-
HENKO40L	40	305	17	80	160

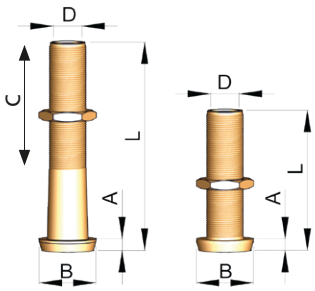

HENKO..L

HENKO

Aluminiumsrorarm type HELM

Disse rorarme er tilgængelige for Ø 30, 40, 50, 60mm rorstammer .Ø30,40mm er UDEN notgang , Ø50,60 er MED notgang. rorstammer. De er sikret med 2 spændebolte. Ø 30 og 40 mm ror arme låses med 2 pinolskruer på akslen og har 4 fastgørelsespunkter for styrecylinderen, der gør dem egnede til VETUS hydrauliske cylindre type MTC30 / 52 og 72. Ø50 og 60 mm rorarme har en rustfri stålnot og har 3 fastgørelsespunkter som passer til MTC125 / 175 og 230. Til tilslutning af VETUS cylindertyper MTC30-175 er et matchende boltsæt til rådighed.

Type	Ø D (mm)	H (mm)
HELM30	30	56
HELM40	40	66

Type	Ø D (mm)	H (mm)
HELM50	50	66
HELM60	60	76

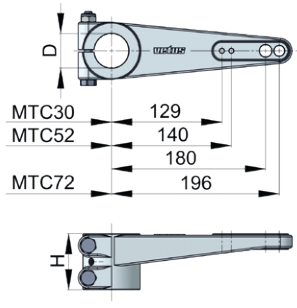

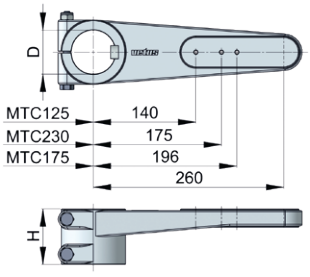

HELM

HSET

Type	Beskrivelse
HSET10	Tilslutningssæt M10 for ror arm til cylinder MTC30
HSET12	Tilslutningssæt M12 for ror arm til cylindre MTC52-72
HSET20	Tilslutningssæt M20 for ror arm til cylindre MTC125-175

Vinduessystemer

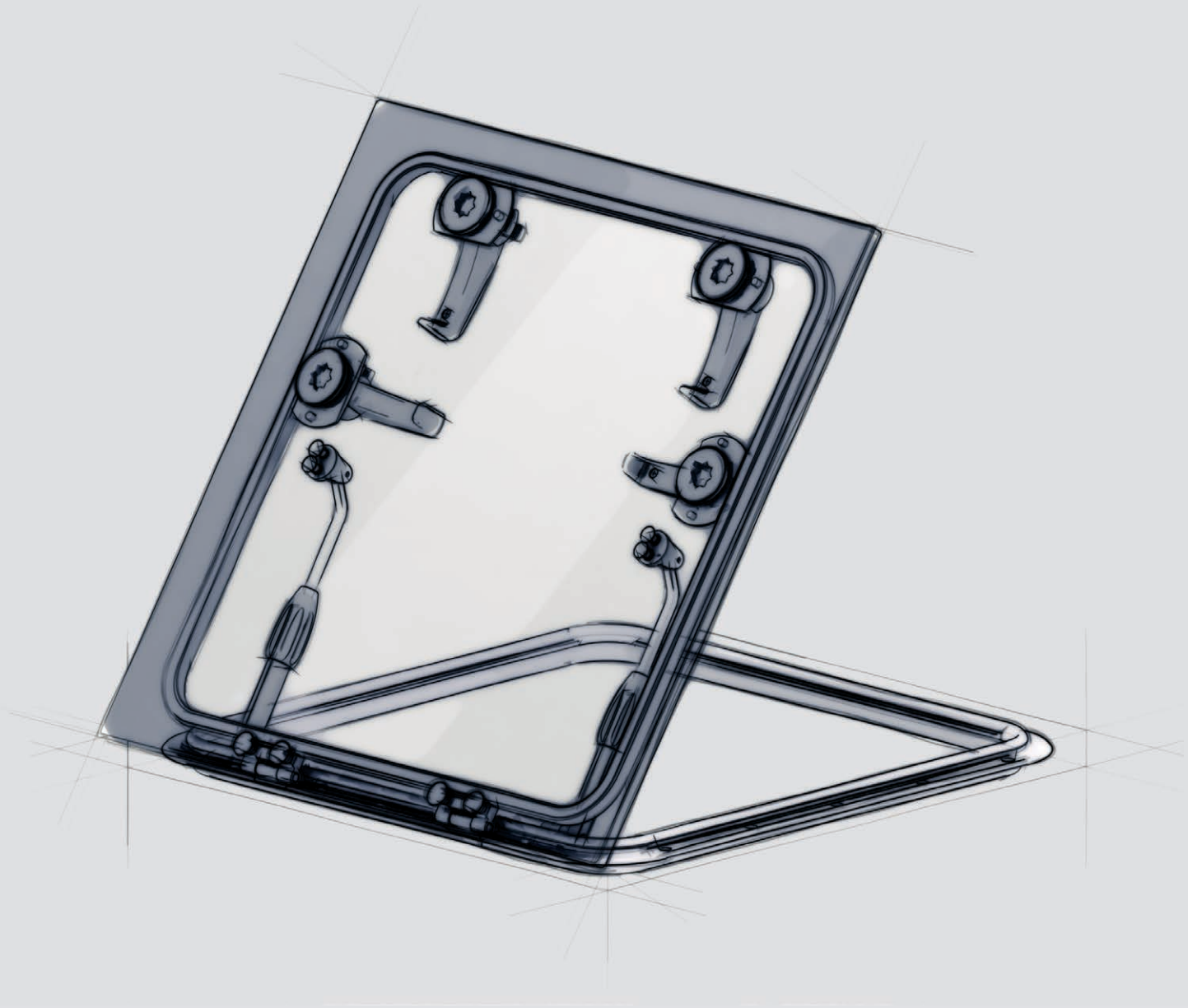

Oversigt VETUS vinduessystemer

Koøjer se side 307 - 311

PL

PW

PM

PZ

PA

PX

PMS

PWS

PQ

Skyligth, flugt og ventilations luger se side 311 - 316

PLA

ALT

LIB

FGH

FGHF

MAG

Skyligth, flugt og ventilations luger
se side 317

NY!

LING

Lugebeklædning se side 318

HCM

HMB

Skræddersyede bådvinduer se side 319 - 323

FBH

Vinduesviskere, viskerarme og viskerblade se side 324 - 329

WBB

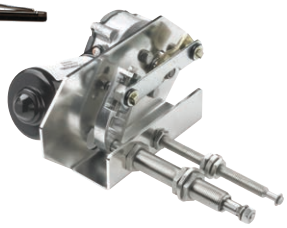

HDM

ORW12SET

Vinduesvisker se side 327

SLR

Tilbehør se side 329 - 330

HDS

WPANEL

RWPANEL2

Vinduessystemer

VETUS har produceret glasprodukter i næsten 60 år. Over disse år har vi fået en enorm mængde af viden og erfaring, der giver os mulighed for at tilbyde den bedste kvalitet til den mest konkurrencedygtige pris. For at fastholde denne førerposition har vi konstant overvågning og forbedring af produktionsprocesser.

Uanset om du har brug for et vinduesvisker-system, et skyligth med "flush design", eller et brugerdefineret vindue, vil vores dedikerede vinduesteam være der til at give dig gode råd og fremragende service efter salg.

Hvorfor bruge VETUS vinduesprodukter

- Vi tilbyder en komplet løsning på alle dine ønsker i maritime vinduer
- Konkurrencedygtig pris / kvalitet
- Vi tilbyder et bredt udvalg af standard- og specialfremstillede vinduer, koøjer og luger
- Alle koøjer leveres med et myggenet som standard
- Højkvalitets marine vinduesviskere byder på en kraftig elmotor og separat snekkehjulstransmission
- Ensartet udseende af alle rude komponenter
- Alle luger og koøjer er CE-mærket i overensstemmelse med direktivet om fritidsfartøjer
- Alle vinduer, vindspejle, døre og kabineindgange er testet i henhold til ISO 12216

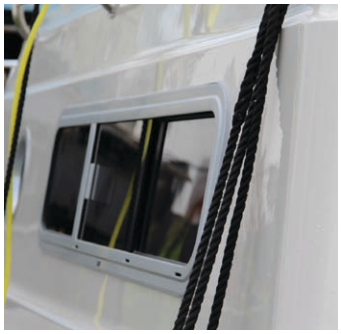

CE mærkning

VETUS luger og koøjer er certificeret og CE-mærket i overensstemmelse med det europæiske fritidsfartøjsdirektiv (2013/53/EU). Overensstemmelsesvurderingen er baseret på ISO 12216, som fastsætter specifikke krav til komponenter såsom luger og koøjer.

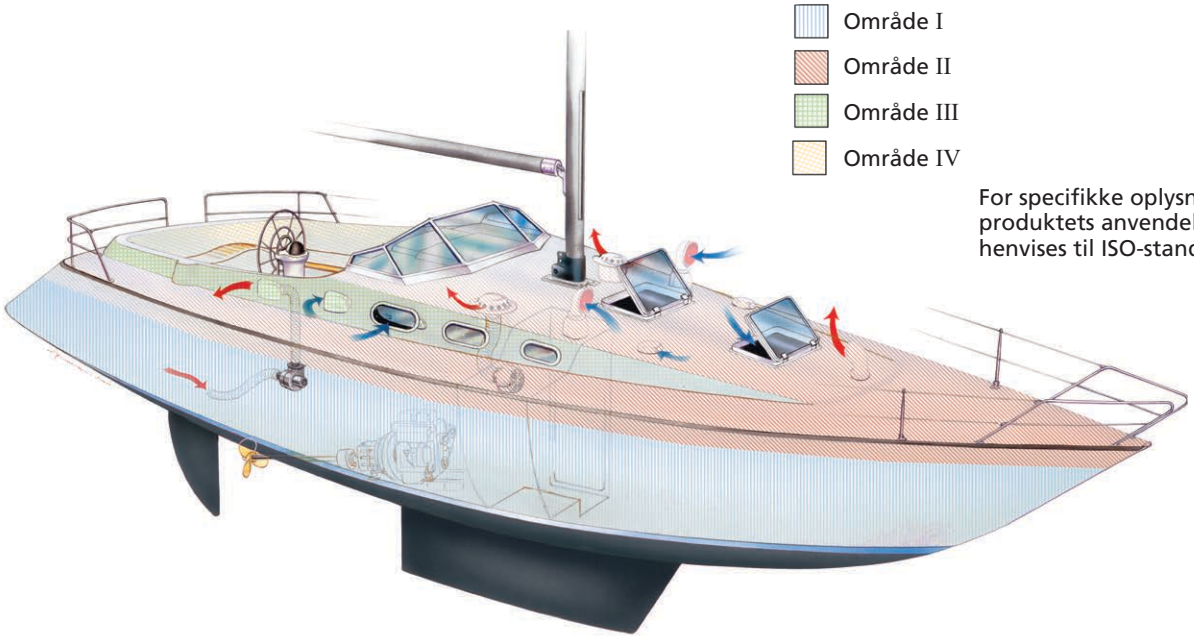

For specifikke oplysninger om produktets anvendelsesområde henvises til ISO-standarden

Koøjer

Aluminiums koøjer

VETUS tilbyder et bredt udvalg af koøjer i aluminium , de er CE-godkendt i KATEGORI A (OCEAN) fra kategori A1 til A3. Den 10 mm 'røgfarvede' oplukkelige rude er sat i en satineret eloxeret eller en sort pulverlakeret aluminiumsramme. Fastgørelsen af klemmen sikrer, at ingen skruer er synlige hverken indefra eller udefra. Koøjerne kan holdes åbne i enhver position på grund af friktiontype hængsler.

Koøjet / portlight kan monteres i en overflade med en minimumstykkelse på 2 mm og en maksimumstykkelse på 18 mm. Som standard leveres et myggenet. Reserveknopper (2 stk.) egnet til type PL, PM, PZ, PW og PX (VP000044) tilgængelige.

De mest efterspurgte modeller er angivet under koøje typerne.

Type PL (A1- CE-godkendt)

Ultratynde portligth

PL-seriens portligth er så flush, at de ligner frittet glas(rammeløs vindue) og er velegnede til at blive installeret i en række forskellige materialer, kan feks. monteres i skrog og cockpit mm. På trods af deres tynde disign, er de stadig AI CE-godkendt, hvilket betyder, at de er anvendelige til alle områder, der er opført i ISO-standarden! Disse ultratynde koøjer kan anvendes til skrogtykkelser fra 2 til 20 mm.

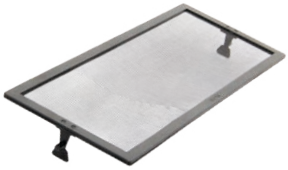

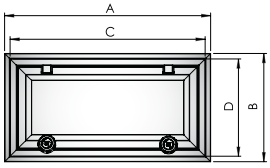

PL

Type	Udskæringsmål C x D (mm)	Udvendig mål A x B (mm)	Udskiftning myggenet
PL711	303 x 156	323 x 176	HOR711
PL721	347 x 171	367 x 191	HOR721
PL731	429 x 171	449 x 191	HOR731
PL741	626 x 171	646 x 191	HOR741
PL751	429 x 244	449 x 264	HOR751

Kun specialbestilling

Type	Kode	Eksempel PL711
Blank eloxeret	Type kode + A	PL711A
Fast	Type kode - 1 + F	PL71F
Blank eloxeret fast	Type kode - 1 + F + A	PL71FA

Type PW (A1- CE-godkendt)

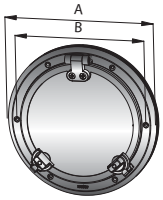

PW

Type	Udskæringsmål B (mm) Ø	Udvendig mål A (mm) Ø	Udskiftning myggenet
PW201	174	198	HOR2013
PW211	196	220	HOR2113
PW221	236	260	HOR2213

Kun specialbestilling

Type	Kode	Eksempel PW201
Sort pulverlakeret	Type kode + P	PW201P
Fast	Type kode - 1 + F	PW20F
Sort pulverlakeret fast	Type kode - 1 + F + P	PW20FP

Portligth

Type PM (A1- CE-godkendt)

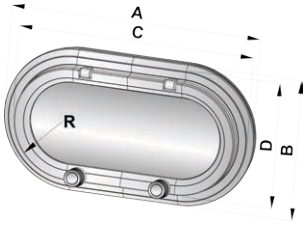

PM

Type	Udskæringsmål C x D (mm)	Udvendig mål A x B (mm)	Udskærings-radius R (mm)	Udskiftning myggenet
PM111	220 x 122	244 x 146	61	HOR11
PM121	270 x 148	294 x 172	74	HOR12
PM131	320 x 174	344 x 198	87	HOR13
PM141	338 x 122	362 x 146	61	HOR14
PM151	366 x 196	390 x 220	98	HOR15
PM161	375 x 175	399 x 199	87	HOR16
PM171	598 x 173	622 x 197	86	HOR17

Kun specialbestilling

Type	Kode	Eksempel PM111
Sort pulverlakeret	Type kode + P	PM111P
Fast	Type kode - 1 + F	PM11F
Sort pulverlakeret fast	Type kode - 1 + F + P	PM11FP

Type PZ (A1- CE-godkendt)

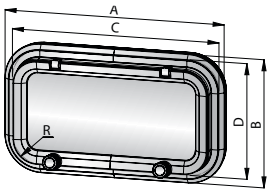

PZ

Type	Udskæringsmål C x D (mm)	Udvendig mål A x B (mm)	Udskærings-radius R (mm)	Udskiftning myggenet
PZ611	277 x 140	301 x 164	54	HOR61
PZ621	344 x 155	368 x 179	61	HOR62
PZ631	598 x 173	622 x 197	61	HOR63
PZ641	373 x 173	397 x 197	61	HOR64
PZ651	375 x 166	399 x 190	54	HOR65
PZ661	375 x 210	399 x 234	54	HOR66
PZ671	427 x 250	451 x 274	54	HOR67

Kun specialbestilling

Type	Kode	Eksempel PZ611
Sort pulverlakeret	Type kode + P	PZ611P
Fast	Type kode - 1 + F	PZ61F
Sort pulverlakeret fast	Type kode - 1 + F + P	PZ61FP

Portligth

Type PA (A3- CE-godkendt)

Portligth med lavprofil rammer

De ergonomiske lukninger er nemme at åbne og lukke, og med den medfølgende indvendige beklædning, kan du have samme finish som vores andre produkter. På ydersiden giver den smukke eloxerede aluminiumsramme PA-serien et første klasses udseende med en lidt anden finish, sammenlignet med andre portlights. Vinduerne kommer med stilfuld 10 mm "røgfarvet" glas. Befæstelseselementer er usynlige indefra eller udefra, og vinduerne holdes åbne af friktionshængsle. Koøjerne er egnede til anvendelsesområde Area 3.

PA

Type	Udskæringsmål C x D (mm)	Udvendig mål A x B (mm)	Udskærings-radius R (mm)	Udskiftning myggenet	Udskiftning hvid inddækning
PA3016	297 x 162	315 x 180	57	WSP00K	WTP00W
PA3517	350 x 175	368 x 193	57	WSP01K	WTP01W
PA4116	407 x 162	425 x 180	57	WSP02K	WTP02W
PA4317	435 x 175	453 x 193	57	WSP03K	WTP03W
PA6317	634 x 175	652 x 193	57	WSP04K	WTP04W

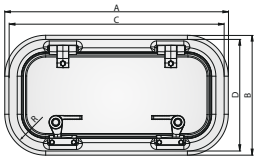

Type PX og PXF (A3- CE-godkendt)

Mellemstore portligths

Disse vinduer er velegnede til brug på ruffet og i cockpittet. De kommer med en 10 mm 'røgfarvet', uindrammet oplukkelig rude.

PX

PXF

Type	Udskæringsmål C x D (mm)	Udvendig mål A x B (mm)	Udskiftning myggenet
PX45	417 x 155	441 x 179	HOR45
PX46	468 x 172	492 x 196	HOR46
PX47	520 x 193	544 x 217	HOR47
PXF	498 x 195	522 x 219	HORPXF

Kun specialbestilling

Type	Kode	Eksempel PX45
Sort pulverlakeret	Type kode + P	PX45P
Fast	Type kode + F	PX45F
Sort pulverlakeret fast	Type kode + F + P	PX45FP

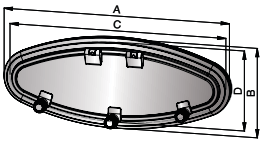

PX

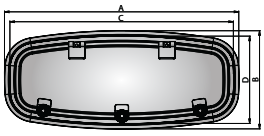

PXF

Koøjer og Portligth

Koøjer og Portligth i rustfrit stål

VETUS tilbyder en række af rustfrit stål (AISI 316) koøjer og portligth , de er CE-godkendt i KATEGORI A (OCEAN) fra kategori A1og A2. De kommer med rustfrit stål (AISI 316) indvendig ramme,"røg"farvet 8 mm akryl og myggenet.

Type PMS (A1- CE-godkendt)

Disse AISI 316 koøjer er egnede til en paneltykkelse fra 3 op til 18 mm. Skruer til forskellige vægtykkelser kan bestilles separat. Leveres med myggeskærm i anodiseret aluminium som standard.

PMS

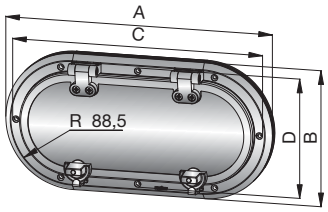

Type	Udskæringsmål C x D (mm)	Udvendig mål A x B (mm)	Udskiftning myggenet
PMS23A1	322 x 177	346 x 199	HOR23S

Type PWS (A1- CE-godkendt)

Disse koøjer (AISI 316) er egnede til en paneltykkelse fra 3 op til 18 mm. Skruer til forskellige vægtykkelser kan bestilles separat. Leveres med myggeskærm i anodiseret aluminium som standard

PWS

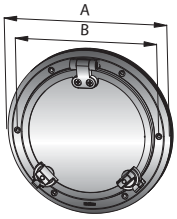

Type	Udskæringsmål B (mm) Ø	Udvendig mål A (mm) Ø	Udskiftning myggenet
PWS31A1	198	220	HOR31S
PWS32A1	238	260	HOR32S

Portligth

Type PQ (A2 - CE-godkendt)

Disse (AISI 316) koøjer er egnede til en paneltykkelse fra 3 op til 11 mm og inkluderer en modflange.

PQ

Type	Udskæringsmål B (mm) Ø	Udvendig mål A (mm) Ø	Udskiftning myggenet
PQ51	126	158	HORPQ51
PQ52	151	184	HORPQ52
PQ53	176	210	HORPQ53

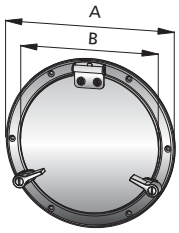

Vinduessystemer

Skyligth, flugt og ventilations luger

Type PLANUS (A2 - CE-godkendt)

Stilfuld skyligth (budget model)

Disse luger har en eloxeret aluminiumsramme med satinglans, 75 mm hjørneradius og 10 mm mørk røgfarvet acryl glas. Et friktionshængsel gør det muligt for lugerne at forblive holdt åben i enhver vinkel op til 180°.
Type PLANUS er velegnet til design kategori A, klasse II.

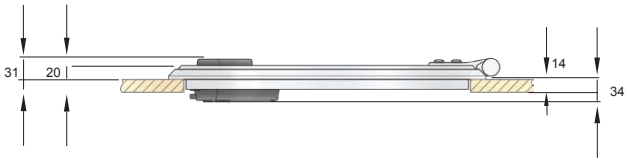

Skyligth/flugtluge

Type	Udskæringsmål C x D (mm)	Udvendig mål A x B (mm)	Antal håndtag
PLA50L	471 x 471	521 x 521	2
PLA45L	424 x 424	474 x 474	2

Skyligth

Type	Udskæringsmål C x D (mm)	Udvendig mål A x B (mm)	Antal håndtag
PLA40L	374 x 374	424 x 424	2
PLA32L	424 x 294	474 x 344	2

Skyligth/ventilationsluge

Type	Udskæringsmål C x D (mm)	Udvendig mål A x B (mm)	Antal håndtag
PLA34L	340 x 210	390 x 260	1
PLA30L	300 x 230	350 x 280	1
PLA23L	230 x 230	280 x 280	1

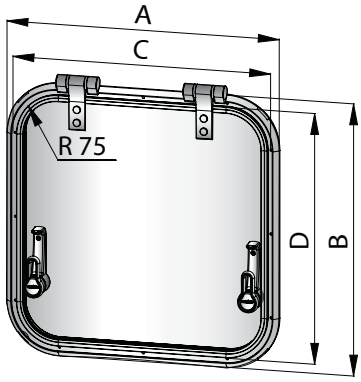

Skyligth, flugt og ventilations luger

Type ALTUS (A2 - CE-godkendt)

En af de bedste mellemklasse luger

Denne type er fremstillet af en robust aluminiumsprofil (højde 21 mm) med en satinglans eloxeret ramme og er velegnet til design kategori A klasse II. Den har 10 mm røgfarvet acryl glas. Denne luge kommer med justeringsanordninger, der er elegante og nemme at betjene, så lugen kan holdes åben i næsten enhver vinkel op til 90°. Type ALTUS kan monteres på dækket og åbnes indefra og udefra.
Den har en ventilationsstilling og kan lukkes så den er helt vandtæt.

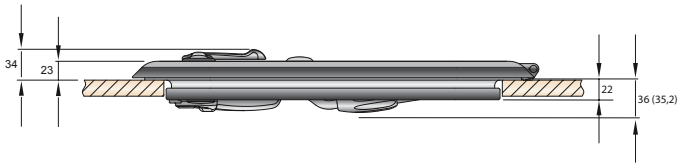

Skyligth/flugtluge

Type	Udskæringsmål C x D (mm)	Udvendig mål A x B (mm)	Model	Antal håndtag
ALT6363SL	627 x 627	701 x 701	1	2
ALT5151SL	507 x 507	581x 581	1	2
ALT4747SL	470 x 470	544 x 544	1	2
ALTR520SL	Ø 518	Ø 592	3	2

Skyligth

Type	Udskæringsmål C x D (mm)	Udvendig mål A x B (mm)	Model	Antal håndtag
ALT4242SL	421 x 421	495 x 495	1	2
ALT5038SL	507 x 377	581 x 451	1	2
ALT4633SL	457 x 327	531 x 401	1	2
ALTR420SL	Ø 417	Ø 491	3	2

Skyligth/ventilationsluge

Type	Udskæringsmål C x D (mm)	Udvendig mål A x B (mm)	Model	Antal håndtag
ALT2626SL	260 x 260	334 x 334	1	1
ALA3520L	347 x 202	421 x 276	1	1

Trapez luge

Type	Udskæringsmål C x D x F (mm)	Udvendig mål A x B x E (mm)	Model	Antal håndtag
ALA46TL	464 x 607 x 378	543 x 681 x 447	4	2

Trapezium luge skal special bestilles

Type	Udskæringsmål C x D x F (mm)	Udvendig mål A x B x E (mm)	Model	Antal håndtag
ALA41TL	434 x 528 x 362	513 x 602 x 431	4	2
ALA56TL	557 x 588 x 436	636 x 659 x 500	4	2
ALA80TL*	804 x 644 x 497	898 x 718 x 500	4	2

* Sort pulverlakeret

Model 1

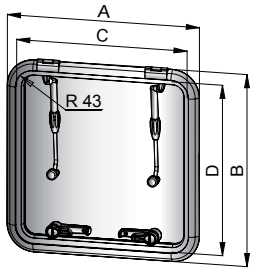

Model 2

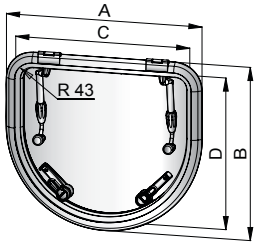

Model 3

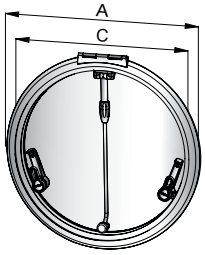

Model 4

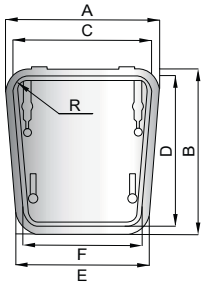

Skyligth, flugt og ventilations luger

Type LIBERO (A2 - CE-godkendt)

Den klassiske

Disse luger har en håndpoleret eloxeret aluminiumsramme med 32 eller 55 mm hjørneradius med 10mm røgfarvet acryl glas. Skyligth og flugtlugerne leveres med justeringsanordninger, så lugen kan holdes åben i næsten enhver vinkel op til 90°.
Et særligt friktionshængsel tillader ventilationsluger at forblive åben i en vilkårlig vinkel op til 180°.
Type LIBERO er egnet for design kategori A, klasse II.

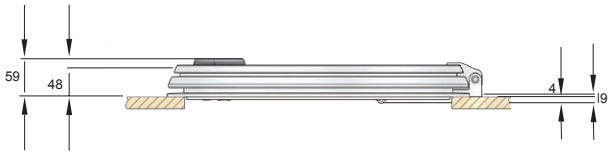

LIB

Skyligth/flugtluge med justeringsanordninger op til 90°

Type	Udskæringsmål C x D (mm)	Udvendig mål A x B (mm)	Udskæringsradius R (mm)	Antal håndtag
LIB6232L	620 x 620	680 x 680	32	2
LIB6255L	620 x 620	680 x 680	55	2
LIB5032L	500 x 500	560 x 560	32	2
LIB5055L	500 x 500	560 x 560	55	2

Skyligth med justeringsanordninger op til 90°

Type	Udskæringsmål C x D (mm)	Udvendig mål A x B (mm)	Udskæringsradius R (mm)	Antal håndtag
LIB3732L	500 x 370	560 x 430	32	2
LIB3755L	500 x 370	560 x 430	55	2
LIB3232L	450 x 320	510 x 380	32	2
LIB3255L	450 x 320	510 x 380	55	2
LIB4155L	410 x 410	470 x 470	55	2

Skyligth/ventilationsluge med friktionshængsel op til 180°

Type	Udskæringsmål C x D (mm)	Udvendig mål A x B (mm)	Udskæringsradius R (mm)	Antal håndtag
LIB3432L	340 x 195	400 x 255	32	1
LIB2032L	200 x 200	260 x 260	32	1

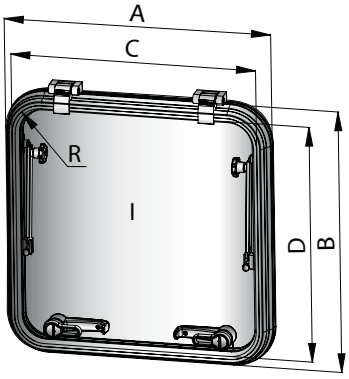

Forskellige farver tilgængelige. Kontakt din VETUS forhandler.

Skyligth, flugt og ventilations luger

FGH (F) -Serier (A2 - CE-godkendt)

Stilfulde flush luger

FGH og FGHF er specielt designet til nye både. Begge modeller er velegnet til nybyggeri hvor det er muligt at nedsænke dem , så de er "flush" med dækket.

FGHF adskiller sig fra FGH ved at alle monterings skruer ,beslag og håndtag er helt undersænket og ikke stikker over glasset , så glasset er helt "flush". FGHF-luger i større størrelser er udstyret med en sokkel i håndtaget, så de kan åbnes udefra ved hjælp af et spilhåndtag.

Type FGH-luge (A2 - CE-godkendt) fås i seks størrelser, mens FGHF-luge (er også A2 - CE-godkendt) fås i fire størrelser. Både FGH og FGHF er lavet af 12 mm tyk 'mørk røgfarvet" akryl med en vedligeholdelsesfri poleret og eloxeret aluminiumsramme.

FGH Skyligth/flugtluge

Type	Udskæringsmål C x D (mm)	Udvendig mål A x B (mm)	Antal håndtag
FGH6363	627 x 627	700 x 700	5
FGH5151	507 x 507	580 x 580	4
FGH4633	457 x 327	527 x 397	2
FGH5139	507 x 392	580 x 465	2

FGH Skyligth

Type	Udskæringsmål C x D (mm)	Udvendig mål A x B (mm)	Antal håndtag
FGH2626	260 x 260	330 x 330	1
FGH4444	442 x 442	515 x 515	3

FGHF Skyligth

Type	Udskæringsmål C x D (mm)	Udvendig mål A x B (mm)	Antal håndtag
FGHF2626	260 x 260	330 x 330	1
FGHF4444	442 x 442	515 x 515	3
FGHF5151	507 x 507	580 x 580	4
FGHF6363	627 x 627	700 x 700	5

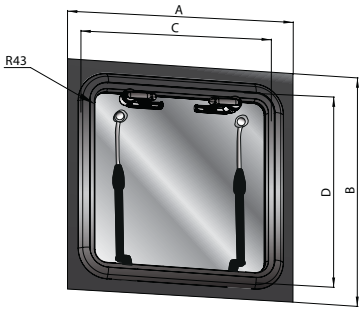

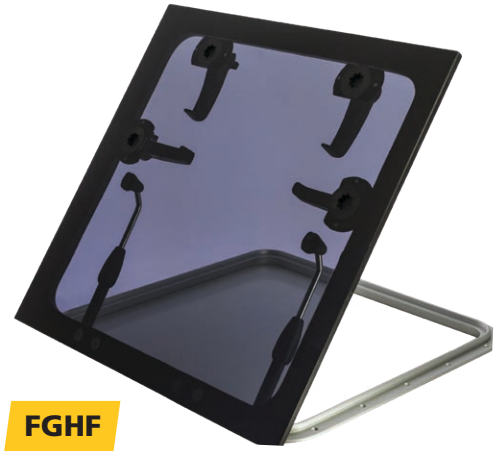

Skyligth, flugt og ventilations luger

Type MAGNUS (A1 - CE-godkendt)

Skyligth i kraftig kvalitet (ocean luge)

MAGNUS-luger har en eloxeret rammeprofil af satinglans med 10mm "røgfarvet akryl glas ,de er CE-godkendt i KATEGORI A1 (OCEAN). Disse luger kan åbnes indefra eller udefra og kan forblive åbne i enhver vilkårlig vinkel op til 180°. De har en ventilationsposition og kan låses så de er helt vandtæt .

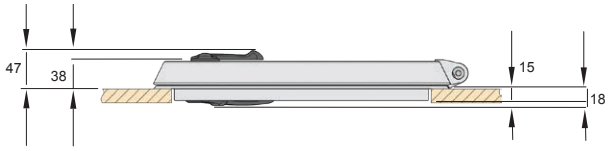

Skyligth/flugtluge

Type	Udskæringsmål C x D (mm)	Udvendig mål A x B (mm)	Antal håndtag
MAG6363SL	627 x 627	679 x 679	4
MAG5151SL	507 x 507	559 x 559	4
MAG4747SL	470 x 470	522 x 522	4

Skyligth

Type	Udskæringsmål C x D (mm)	Udvendig mål A x B (mm)	Antal håndtag
MAG4242SL	421 x 421	473 x 473	2
MAG5038SL	507 x 377	559 x 429	2
MAG4633SL	457 x 327	509 x 379	2

Skyligth/ventilationsluge

Type	Udskæringsmål C x D (mm)	Udvendig mål A x B (mm)	Antal håndtag
MAG2626SL	260 x 260	312 x 312	1
MAA3520L	347 x 202	399 x 254	2

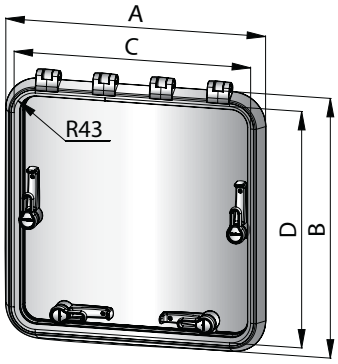

VETUS fraråder mod anvendelse af MAGNUS luger som en A1 nødluge i undersiden af en flerskrogsbåd. På grund af den fleksible karakter af denne type skibe kan vandtæthed ikke garanteres, medmindre lugen er installeret på en flad og stabil overflade der ikke vrider sig i høj sø.

Forskellige farver tilgængelige. Kontakt din VETUS forhandler.

Skyligth, flugt og ventilations luger

NY!

Skydelem type LINGUA (AII a)

Med denne nye VETUS skydelem nærmer du dig den ultimative cabriolet-fornemmelse. Disse aluminiums-skydelemme fås i fire størrelser op til en størrelse på 720 x 770 mm.

De er designet til brug på styrehuset og sikrer ventilation og lysindfald. Den "mørk røg"-farvede akryl har en tykkelse på 10 mm og er placeret i en sort anodiseret ramme. Betjeningen foretages med en enkelt stang. Type LINGUA er egnet til anvendelsesområde Area II a.

LING

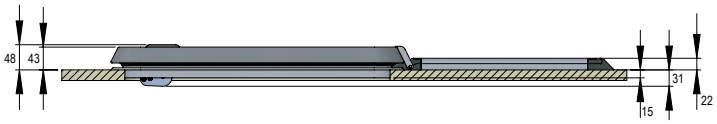

Type	Udskæringsmål C x D (mm)	Udvendig mål A x B (mm)	E (mm)
LING7277	720 x 770	773 x 823	1388
LING6060	600 x 600	653 x 653	1148
LING5670	560 x 700	613 x 753	1068
LING5050	501 x 501	554 x 554	950

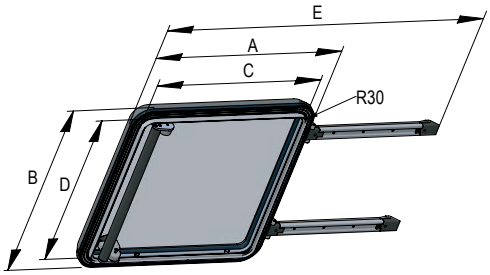

Lugebeklædning

Inddækningsrammer med myggenet

Flot finish og beskyttelse mod insekter

Det komplette sortiment af luger kan leveres med en justerbar dybde-trim komplet med myggenet. Disse hvide syntetiske trims er designet til at dække rummet mellem lugen og loftsbeklædningen inde i båden. Flangens dybde kan tilskæres, så den passer til dækkets tykkelse. Et integreret og hængslet myggenet er inkluderet.

Type	Luge
HCM23	PLA23L
HCM30	PLA30L
HCM32	PLA32L
HCM34	PLA34L
HCM40	PLA40L
HCM45	PLA45L
HCM50	PLA50L

Type	Luge		
HCM2626	MAG2626SL	ALT2626SL	FGH(F)2626
HCM4242	MAG4242SL	ALT4242SL	
HCM4444			FGH(F)4444
HCM4633	MAG4633SL	ALT4633SL	FGH4633
HCM4747	MAG4747SL	ALT4747SL	
HCM5038	MAG5038SL	ALT5038SL	
HCM5139			FGH5139
HCM5151	MAG5151SL	ALT5151SL	FGH(F)5151
HCM6363	MAG6363SL	ALT6363SL	FGH(F)6363

Type	Luge
HCMD420	ALTD420SL
HCMD520	ALTD520SL
HCMR420	ALTR420SL
HCMR520	ALTR520SL

Type	Luge
HCM2020	LIB2032L
HCM3420	LIB3432L
HCM4141	LIB4155L
HCM4532	LIB3255L
HCM5037	LIB3755L
HCM5050	LIB5055L
HCM6262	LIB6255L

Dæktykkelse H (mm)	
PLANUS	40 - 64
ALTUS	44 - 72
FGH(F)	78 - 105
MAGNUS	24 - 65
LIBERO	15 - 54

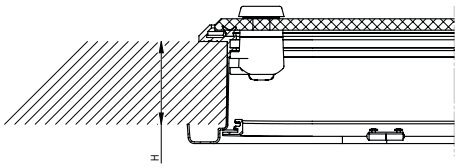

HCM

Type HMB

Stryg dig til din ideelle kahyt komfort

HMB er et myggenet og rullegardin i-et. Designet som inddækning til din luge og udstyret med en let justerbar fjeder til manuel justering af rullegardin/myggenettet. Velegnet til de luger, der er nævnt i oversigten.

Type	Egnet til luge
HMB2626	ALT2626SL / MAG2626SL / FGH(F)2626
HMB4242	ALT4242SL / MAG4242SL
HMB4444	FGH(F)4444
HMB4633	ALT4633SL / MAG4633SL / FGH4633
HMB5038	ALT5038SL / MAG5038SL
HMB5139	FGH5139

Skræddersyede bådvinduer

MAREX

Marex er et mærke, der længe har været forbundet med højkvalitets, skræddersyede glasprodukter til marinebrug. Aluminiumsrammerne modstår en 1000-timers saltsprøjtetest uden nogen synlig skade. Derudover blev verifikationstests ifølge ISO 12216, Designkategori A og område IIa, udført på prøver af hver vinduestype under designprocessen. Alt dette sikrer, at dine ruder vil se ud som nye i lang tid.

For at imødekomme dine ønsker tilbyder vi tre forskellige vinduesprofiler: Screw-On, Comfort og Exclusive, BEMÆRK, AT MINIUMS ANTAL ER 4 STK. (ENS VINDUER) , DET ER IKKE MULIGT KUN AT BESTILLE ET STK SPECIALFREMSTILLET VINDUE. KUN SERIE PRODUKTION PÅ MINIMUM 4 STK. Derudover kan vi levere kabineindgange og døre. Alle produkter er fremstillet efter mål.

Følgende rammefinish er tilgængelig: Klar anodiseret, pulverlakeret i sort (RAL 9005) eller hvid (RAL 9010). Andre farver er tilgængelige på specialbestilling.

Skyde- og halvsænkbare vinduer kan leveres med et myggenet.

Leveres med en strimmel til at dække skruerne.

Exclusive dobbeltglas,
Comfort enkeltglas og dobbeltglas
Screw-on enkeltglas
Frittet glas

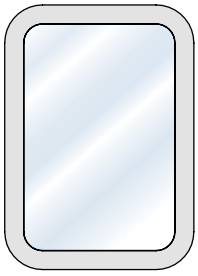

FAST

Exclusive dobbeltglas,
Comfort enkeltglas og dobbeltglas
Screw-on enkeltglas

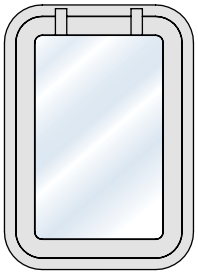

HÆNGSLET

Comfort enkeltglas

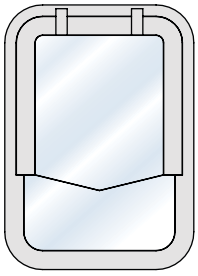

HALV HÆNGSLET

Comfort enkeltglas
Screw-on enkeltglas

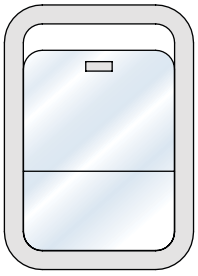

HALV DROP

Screw-on enkelt glas
Comfort enkelt glas

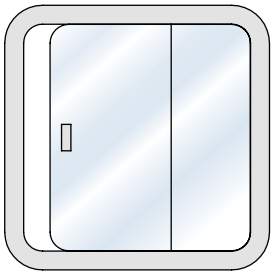

SKYDE

Screw-on enkelt glas
Comfort enkelt glas

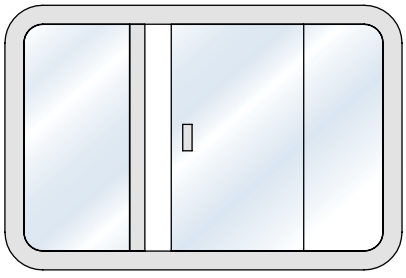

KOMBINERET FAST/SKYDE

Comfort enkelt og dobbelt glas
Exclusive dobbelt glas

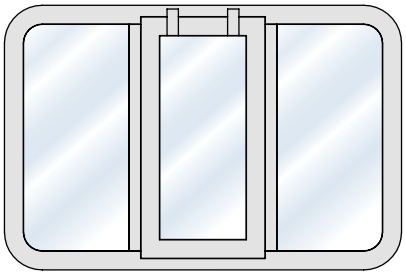

KOMBINERET FAST/HÆNGSLET

Skræddersyede bådvinduer

MAREX

Screw-on serie

Tekniske data
- Særlig velegnet til træoverbygninger
- Velegnet til alle paneltykkelser
- Leveres med et sort, hvidt eller gråt indlæg til dækning af skruer og en pakning
- Med hjørne radier (65, 75, 90 eller 105 mm) eller geringshjørner
- Glas tykkelse: 6 mm eller 8 mm

Indlæg

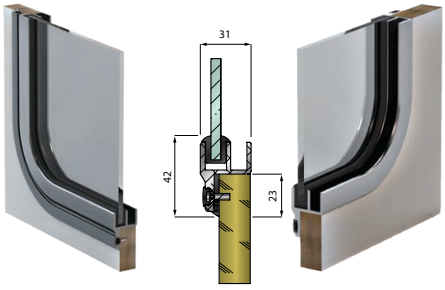

udvendig **Screw-on serie** indvendig

Comfort serie

Tekniske data
- Bruger en aluminiums klemmeprofil, fastgjort indefra med skruer gennem den medfølgende aluminiums modflange (derfor ingen skruer synlige udefra)
- Velegnet til skrogtykkelse mellem 3 til 33 mm (fast glas), 3 til 37 mm (skyde glas) og 3 til 42 mm (dobbelt glas)
- Leveres med et sort, hvidt eller gråt indlæg til at dække skruerne
- Radius (65, 75, 90 eller 105 mm) eller geringshjørner
- Tilgængelige glastykkelser: 6, 8 og 10 mm for enkelt glas eller kombineret til dobbelt glas

Indlæg

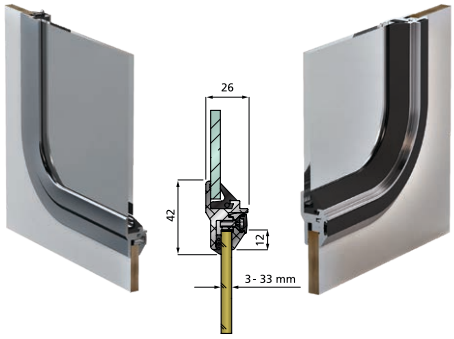

udvendig **Comfort serie** indvendig

Exclusive serie

Tekniske data
- Bruger en aluminiums klemmeprofil, fastgjort indefra med skruer gennem den medfølgende aluminiums modflange (derfor ingen skruer synlige udefra)
- Egnet til skrogtykkelse fra 7 til 43mm
- Leveres med et sort, hvidt eller gråt indlæg til dækning af skruer og en pakning
- For at undgå kondens på indersiden af glasruden og vinduesrammen, anvender Exclusive serien en (isoleringsbro) isolerende kanttætning
- Fås som faste eller helt hængslede versioner med dobbelt glas ,fås med radius (75 *, 90 eller 105 mm) eller gering hjørner
- Tilgængelige glas tykkelser (6, 8 og 10 mm) kan kombineres til dobbelt glas. Standarden er to ruder, hver 6 mm tyk

*Undtaget hængslede vinduer

Indlæg

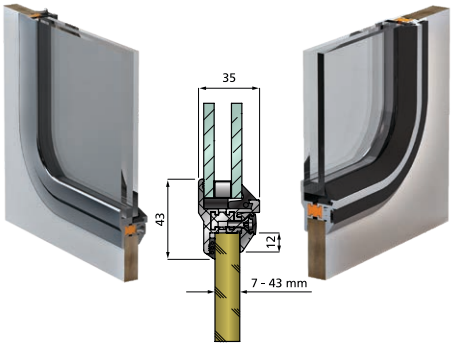

udvendig **Exclusive serie** indvendig

Skræddersyede båddvinduer

MAREX

Hopper Vinduer

Frisk luft uden et hængsel

HOP

Disse runde vinduer med aftagelige termoruder, er designet med kanalbåde i tankerne. Disse smalle både er meget hyggelige, men de har næsten ingen plads til overs. Det runde design passer perfekt ind i det autentiske kanalbåds udseende.

Tilgængelig i to slags på 380 mm eller 459 mm. Vores dobbeltglaserede Hoppa-koøje er let at rengøre og giver et uhindret udsyn. Ergonomiske klemmer presser vinduet fast ind i gummitætningen, Godkendt til kategori A3.

Egenskaber
- Leveres med en strimmel til at dække skruerne.
- Robust aluminums ramme
- Let at rengøre og vedligeholdelsesfrit design
- Godkendt til kategori A3

Type	Beskrivelse	A Udskæringsmål (mm)	B Udvendig mål (mm)
HOP380	Rund 380 mm dobbelt glaspanel med eloxeret aluminiumramme og gummitætning	Ø 380	Ø 410
HOP459	Rund 459 mm dobbelt glaspanel med eloxeret aluminiumramme og gummitætning	Ø 459	Ø 489

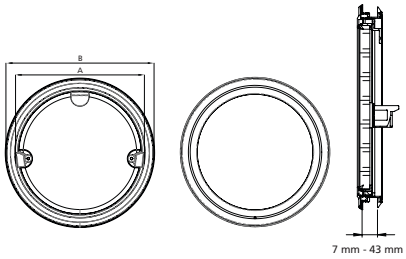

Kabine indgange

Lavet efter mål

Både den hængslede dør og det hængslede topdæksel eller skydeluge, bliver lavet efter dine præcise målinger. Kabine indgange kan leveres uden dør, og uden topdæksel/skydeluge.
Alle kabine indgange er egnet for design kategori A, klasse IV.
Maks. størrelse 1500 x 1000 mm pr.d el.

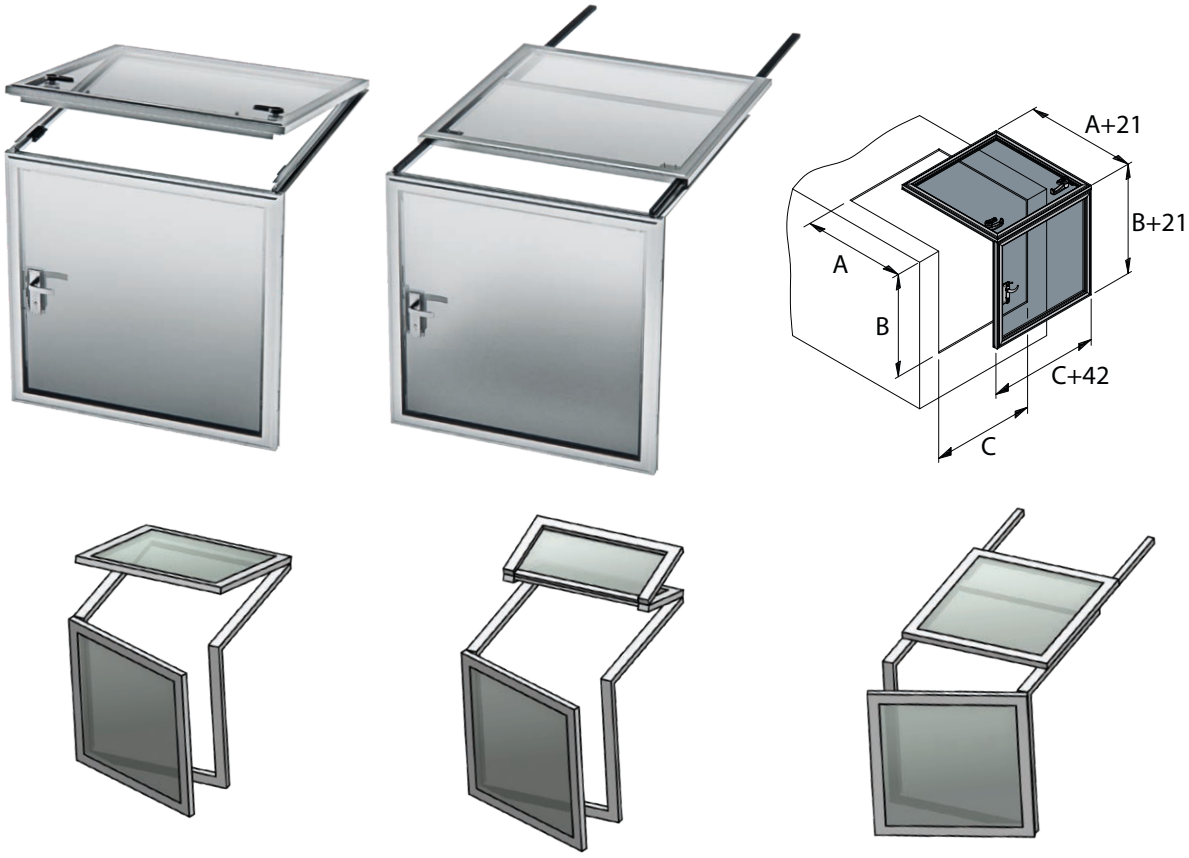

Skræddersyede bådvinduer

MAREX

Kabineskydedør

Let glidende!

Denne skydedør åbnes/lukkes let , da skydedøren køre på kuglelejer. For at holde skydedøren i åben position er der monteret en ende-lås. Fås med hjørner i gering, acrylrude og vinkler fra 90-180 grader.

Alle kabine indgange er velegnede til design kategori A klasse 4.

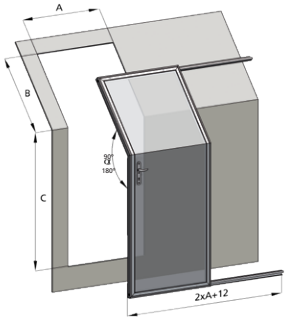

Hængslede døre

Til sejlads i hårdt vejr er disse hængslede døre udstyret med en dobbelt tætning til beskyttelse mod vandindtrængning. Dørens øverste sektion kan være dobbeltglas (billede 1), med en aluminiumsramme med enkelt eller dobbeltglas (billede 2) eller bare hvidt panel (billede 3). Fås med gering eller afrundede hjørner.

Alle døre er velegnede til design kategori A klasse 3.

Tekniske data
- Hjørneradius 130 mm
- Dørtykkelse 20 mm
- Skottykkelse 3 - 43 mm

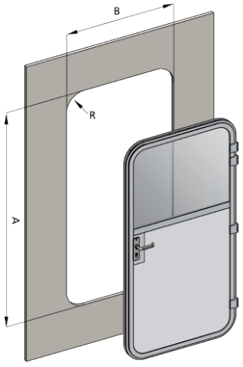

Type FBH - Flybrigde Luge

Slankt design

For at dække åbningen mellem dækket og flybrigde tilbyder vi dig: FBH Flybrigde Lugen. Det slanke og elegante design af FBH passer perfekt til moderne type både. Denne FBH Flybrigde Luge kan skræddersys op til 630 mm bredde og 1300 mm lang og har 12 mm røgfarvet acryl på en poleret og eloxeret aluminiumsramme.

Specifikationer
- Beskyttelse af privatlivet på Flybridge
- 12 mm tykt , røgfarvet acryl
- Poleret og eloxeret aluminiumsramme af høj kvalitet
- Ergonomiske og præcise konstruerede håndtag
- Luger er tilgængelige i både rektangulære og firkantede former
- Let at rengøre og vedligeholdelsesfri design
- Velegnet til A2 klasse, kategori A

FBH

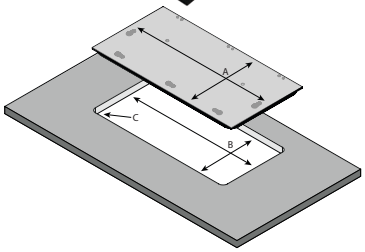

Type	Udskæringsmål B (mm)	Udvendig mål A (mm)	Radius C (mm)
FBH	Op til 630 x 1300	Op til 703 x 1373	43

Skræddersyede bådvinduer

MAREX

Poleret og anodiseret aluminiumsramme med termisk brud

Plan panoramatag ultimative fordele ved et solidt glastag

Vores panoramatag er produceret ved hjælp af de nyeste avancerede teknikker, komponenter og materialer og fungerer både lydløst og jævnt.

Du kan nyde solen og havbrisen ved at åbne panoramataget (måler 2000 x 2150 mm) eller holde vejret ude ved blot at lukke det.

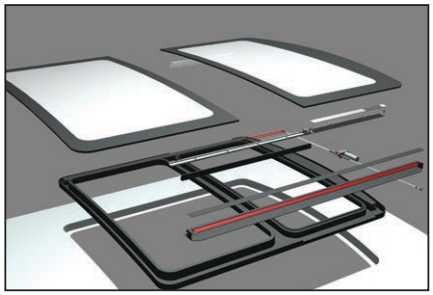

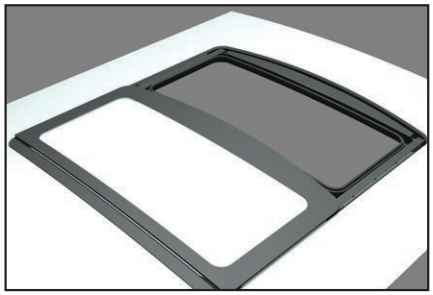

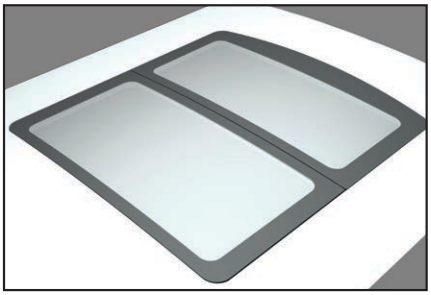

Model	Plan Panoramatag
Udvendige mål	2000 x 2150 mm
Tagradius	12 m
Vægt (ekskl. glas)	85 kg
Vægt (inkl. glas)	175 kg
Spænding	230 V / 260 W

Vinduesviskere, viskerarme og viskerblade

Viskermotorer type RW og DIN

Ideelle til næsten enhver vinduesfacon og størrelse

Disse højkvalitets viskermotorer har en kraftfuld, men støjsvag to-hastighed Elmotor, og en snekkegear transmission. Viskervinklen kan justeres til otte forskellige indstillinger. Type RW har akselende med stråler (ikke konisk).
Type DIN har en konisk akselende med stråler, sikres med en sikringsmøtrik, hvilket giver en stærkere forbindelse mellem viskerarmen og viskermotorens aksel , dette resultere i længere levetid. Begge typer har selv-parkering og opfylder EMC-kravene.

Tekniske data
- Fås til 12 eller 24 Volt
- Output 30 Watt
- Velegnet til panel tykkelse fra 3 til 13 mm (kort aksel) eller 3 til 38 mm (lang aksel)
- Type RW har lige akselende med stråler (72 stk.) akslen på Ø 13,5 mm i rustfrit stål.
- Type DIN har en konisk akselende med stråler , rustfrit stål aksel i henhold til DIN 72.783
- Valgfrit: sprinklerkit, 3-vejskontakt, beskyttende syntetisk afdækning, betjeningspanel

Type	Tekniske data
RW01A	Viskermotor 12 Volt DC, 51 mm aksel med parallel ende
RW02A	Viskermotor 24 Volt DC, 51 mm aksel med parallel ende
RW08A	Viskermotor 12 Volt DC, 25 mm aksel med parallel ende
RW09A	Viskermotor 24 Volt DC, 25 mm aksel med parallel ende
DIN1250	Viskermotor 12 Volt DC, 51 mm aksel med konus ende
DIN2450	Viskermotor 24 Volt DC, 51 mm aksel med konus ende
DIN1225	Viskermotor 12 Volt DC, 25 mm aksel med konus ende
DIN2425	Viskermotor 24 Volt DC, 25 mm aksel med konus ende

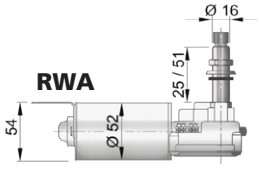

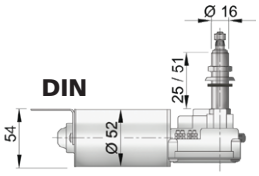

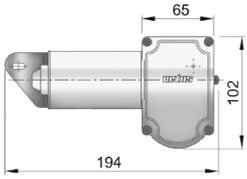

Plastik cover for viskermotor type RW og DIN

Cover til beskytttelse af din viskermotor , inklusiv 3 mm bundplade.

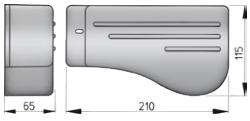

Sådan vælger man viskerarme og viskerblade (enkelt arm)

Ved bestilling skal spændingen (12v eller 24v), samt hvilke type akselende (RW eller DIN). Nedenstående tabel viser den ønskede viskevinkel for næsten ethvert vindue. Viskerarme og viskerblade skal bestilles separat (se side 326).

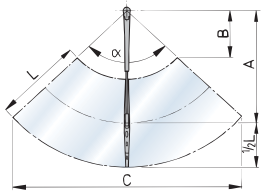

Enkelt arm justerbar fra 280 mm til 366 mm

		L: 305		L: 410		L: 508	
α°		Min.	Max.	Min.	Max.	Min.	Max.
40	A:	280	366	280	366	280	366
	B:	120	201	70	151	24	105
	c:	296	355	332	391	365	424
50	A:	280	366	280	366	280	366
	B:	116	193	68	146	24	102
	c:	366	438	410	483	451	524
60	A:	280	366	280	366	280	366
	B:	110	185	65	139	24	97
	c:	433	519	485	571	534	620
70	A:	280	366	280	366	280	366
	B:	104	175	61	132	23	92
	c:	496	595	556	655	613	711
80	A:	280	366	280	366	280	366
	B:	98	164	57	123	20	86
	c:	556	667	624	734	686	797
90	A:	280	366	280	366	280	366
	B:	90	151	53	114	18	79
	c:	612	733	686	808	755	877
100	A:	280	366	280	366	280	366
	B:	82	137	48	103	17	62
	c:	663	794	743	875	818	925
110	A:	280	366	280	366	280	318
	B:	73	122	43	92	15	37
	c:	709	849	795	935	875	937

Enkelt arm justerbar fra 395 mm til 481 mm

		L: 305		L: 410		L: 508	
α°		Min.	Max.	Min.	Max.	Min.	Max.
40	A:	395	481	395	481	395	481
	B:	228	309	179	259	132	213
	c:	375	433	410	469	444	503
50	A:	395	481	395	481	395	481
	B:	220	298	172	250	128	206
	c:	463	535	507	580	549	621
60	A:	395	481	395	481	395	481
	B:	210	284	165	239	122	197
	c:	548	634	600	686	649	735
70	A:	395	481	395	481	395	481
	B:	199	269	156	226	116	186
	c:	628	727	688	787	745	843
80	A:	395	481	395	481	395	481
	B:	186	252	146	211	108	140
	c:	704	814	771	882	834	888
90	A:	395	481	395	481		
	B:	171	232	134	195		
	c:	774	896	849	970		
100	A:	395	481	395	434		
	B:	156	211	122	147		
	c:	839	971	919	979		
110	A:	395	481	395			
	B:	139	188	109			
	c:	897	1038	983			

Enkelt arm justerbar fra 473 mm til 559 mm

		L: 305		L: 410		L: 508	
α°		Min.	Max.	Min.	Max.	Min.	Max.
40	A:	473	559	473	559	473	559
	B:	301	382	252	333	206	287
	c:	428	487	464	523	497	556
50	A:	473	559	473	559	473	559
	B:	290	368	243	321	198	276
	c:	529	601	573	646	614	687
60	A:	473	559	473	559	473	559
	B:	278	352	232	307	190	264
	c:	626	712	678	764	727	813
70	A:	473	559	473	559	473	500
	B:	263	333	220	290	179	202
	c:	718	816	778	876	834	865
80	A:	473	559	473	542		
	B:	246	311	205	258		
	c:	804	915	872	960		
90	A:	473	559	473	482		
	B:	227	287	190	196		
	c:	885	1006	959T	972		
100	A:	473	559				
	B:	206	261				
	c:	958	1090				
110	A:	473	530				
	B:	184	217				
	c:	1025	1118				

Vinduesviskere, viskerarme og viskerblade

Sådan vælger man viskerarme og viskerblade (dobbelt arm)

Ved bestilling skal spændingen (12v eller 24v), samt hvilke type akselende (RW eller DIN). Nedenstående tabel viser den ønskede viskevinkel for næsten ethvert vindue. Viskerarme og viskerblade skal bestilles separat (se nedenfor denne side).

Dobbelt arm justerbar fra 308 mm til 393 mm 45+

		L: 305		L: 410		L: 508	
α°		Min.	Max.	Min.	Max.	Min.	Max.
40	A:	308	393	308	393	308	393
	B:	182	262	129	209	80	160
	c:	211	269	211	269	211	269
50	A:	308	393	308	393	308	393
	B:	172	249	119	196	70	147
	c:	260	332	260	332	260	332
60	A:	308	393	308	393	308	393
	B:	159	233	107	180	58	131
	c:	308	393	308	393	308	393
70	A:	308	393	308	393	308	393
	B:	145	214	92	162	43	113
	c:	353	451	353	451	353	451
80	A:	308	393	308	393	308	393
	B:	128	194	76	141	27	92
	c:	396	505	396	505	396	505
90	A:	308	393	308	393	308	393
	B:	110	170	58	118	9	66
	c:	436	556	436	556	436	556
100	A:	308	393	308	393	308	393
	B:	90	145	38	93	0	16
	c:	472	602	472	602	498	536
110	A:	308	393	308	393		
	B:	69	118	17	65		
	c:	505	644	505	644		

Dobbelt arm justerbar fra 386 mm til 471 mm 45+

		L: 305		L: 410		L: 508	
α°		Min.	Max.	Min.	Max.	Min.	Max.
40	A:	386	471	386	471	386	471
	B:	255	335	203	283	154	335
	c:	264	322	264	322	264	322
50	A:	386	471	386	471	386	471
	B:	242	319	190	267	141	319
	c:	326	398	326	398	326	398
60	A:	386	471	386	471	386	471
	B:	227	300	174	248	125	300
	c:	386	471	386	471	386	471
70	A:	386	471	386	471	386	471
	B:	209	278	156	226	107	177
	c:	443	540	443	540	443	540
80	A:	386	471	386	471	386	471
	B:	188	253	136	201	87	126
	c:	496	606	496	606	496	562
90	A:	386	471	386	471	386	389
	B:	165	226	113	173	64	66
	c:	546	666	546	666	546	550
100	A:	386	471	386	471		
	B:	141	195	88	119		
	c:	591	722	591	722		
110	A:	386	471	386	471		
	B:	114	163	61	66		
	c:	632	772	632	772		

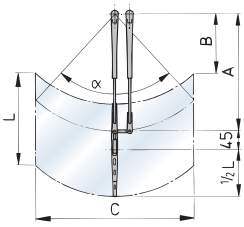

Viskerblad monteret på laveste skaft på armen

Dobbelt arm justerbar fra 308 mm til 393 mm 45 -

		L: 305		L: 410		L: 508	
α°		Min.	Max.	Min.	Max.	Min.	Max.
40	A:	308	393	308	393	318	393
	B:	92	172	39	119	0	70
	c:	211	269	211	269	218	269
50	A:	308	393	308	393	330	393
	B:	82	159	29	106	0	57
	c:	260	332	260	332	279	332
60	A:	308	393	308	393	345	393
	B:	69	143	17	90	0	41
	c:	308	393	308	393	345	393
70	A:	308	393	308	393	365	393
	B:	55	124	2	72	0	23
	c:	353	451	353	451	419	451
80	A:	308	393	326	393	390	393
	B:	38	104	0	51	0	2
	c:	396	505	419	505	501	505
90	A:	308	393	354	393		
	B:	20	80	0	28		
	c:	436	556	501	556		
100	A:	308	393	389	393		
	B:	0	55	0	3		
	c:	472	602	596	602		
110	A:	345	393				
	B:	0	28				
	c:	565	644				

Dobbelt arm justerbar fra 386 mm til 471 mm 45 -

		L: 305		L: 410		L: 508	
α°		Min.	Max.	Min.	Max.	Min.	Max.
40	A:	386	471	386	471	386	471
	B:	165	245	113	193	64	144
	c:	264	322	264	322	264	322
50	A:	386	471	386	471	386	471
	B:	152	229	100	177	51	128
	c:	326	398	326	398	326	398
60	A:	386	471	386	471	386	471
	B:	137	210	84	158	35	109
	c:	386	471	386	471	386	471
70	A:	386	471	386	471	386	471
	B:	119	188	66	136	17	87
	c:	443	540	443	540	443	540
80	A:	386	471	386	471	390	437
	B:	98	163	46	111	0	36
	c:	496	606	496	606	501	562
90	A:	386	471	386	471		
	B:	75	136	23	83		
	c:	546	666	546	666		
100	A:	386	471	386	434		
	B:	51	105	0	29		
	c:	591	722	596	665		
110	A:	386	471				
	B:	24	73				
	c:	632	772				

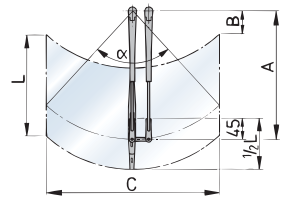

Viskerblad monteret på øverste skaft på armen

Brugerdefineret valgt kombination - i tilfælde af ikke at bruge tabellen:
For at undgå overbelastning af visker motor, er den rette kombination (viskerarm længde mm. x viskerblad længde mm. x viskervinkel i grader) i grader afgørende. Resultatet af denne multiplikation bør ikke overstige 17.800.000.

Eksempel
- Bladlængde = 410 mm
- Armlængde = 366 mm
- Viskevinkel = 120°

410 x 366 x 120 = 18.007.200
Derfor er denne kombination ikke tilladt.

Viskerarme og viskerblade

Viskerarm type RWA og DINP

Justerbare enkelt og dobbelt arme

Disse viskerarme er lavet af højglanspoleret rustfrit stål og de sorte dele er af førsteklasses syntetiske materialer. Begge typer fås i flere længder (se nedenfor). Alle dobbelte viskerarme leveres med adapterstykke mellem begge aksler "idle spindle", og tilslutningssæt.

Enkel visker
- Størrelse: **S** fra 280 til 366 mm / **L** fra 395 til 481 mm / **X** fra 473 til 559 mm
- Spadeskaft 7,2 x 2,5 mm

Dobbelt visker
- Størrelse: **D** fra 308 til 393 mm / **DX** fra 386 til 471 mm
- Spindel centrer 45 mm
- Spadeskaft 7,2 x 2,5 mm

Type	Arm	Længde (mm)	Motor type
RWAS	Sort enkelt arm	280 - 366	RW
RWAL	Sort enkelt arm	395 - 481	RW
RWAX	Sort enkelt arm	473 - 559	RW
RWAD	Sort dobbelt arm sæt	308 - 393	RW
RWADX	Sort dobbelt arm sæt	386 - 471	RW
DINPS	Sort enkelt arm	280 - 366	DIN
DINPL	Sort enkelt arm	395 - 481	DIN
DINPX	Sort enkelt arm	473 - 559	DIN
DINPD	Sort dobbelt arm sæt	308 - 393	DIN
DINPDX	Sort dobbelt arm sæt	386 - 471	DIN

RWA Med parallel, riflet forbindelse

DINP Med tilspidset riflet forbindelse

Viskerblade type WBB og WBS

Passer til næsten alle typer viskerarme med 7,2 x 2,5 mm skaft

Metaldelene på disse blade er fremstillet af AISI 316 rustfrit stål, enten højglanspoleret eller sort coated. Disse blade vil passe til næsten alle fabrikater og typer af viskerarme med et 7,2 x 2,5 mm skaft. De fås i længder på 305, 410 eller 508 mm.

Type	Viskerblade	Finish	Længde (mm)
WBB30	Rustfrit stål	Coated sort	305
WBB41	Rustfrit stål	Coated sort	410
WBB51	Rustfrit stål	Coated sort	508
WBS30	Rustfrit stål	Højglanspoleret	305
WBS41	Rustfrit stål	Højglanspoleret	410
WBS51	Rustfrit stål	Højglanspoleret	508

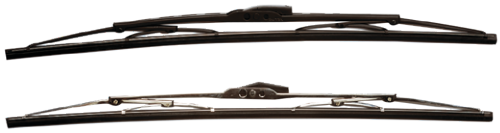

WBB **WBS**

Viskerarm type SSA og DINS

Stærk, holdbar og stilfuld!

Disse arme er udelukkende lavet af stærkt og holdbart højglanspoleret rustfrit stål (AISI 316).
I kombination med VETUS polerede viskerblade vil de forbedre udseendet på enhver båd!

Type	Arm	Længde (mm)	Motor type
SSAS	Enkelt arm, rustfrit stål	280 - 366	RW
SSAL	Enkelt arm, rustfrit stål	395 - 481	RW
SSAX	Enkelt arm, rustfrit stål	473 - 559	RW
SSAD	Dobbeltarm, rustfrit stål	308 - 393	RW
SSADX	Dobbeltarm, rustfrit stål	386 - 471	RW
DINSS	Enkelt arm, rustfrit stål	280 - 366	DIN
DINSL	Enkelt arm, rustfrit stål	395 - 481	DIN
DINSX	Enkelt arm, rustfrit stål	473 - 559	DIN
DINSD	Dobbeltarm, rustfrit stål	308 - 393	DIN
DINSDX	Dobbeltarm, rustfrit stål	386 - 471	DIN

SSA Med parallel, riflet forbindelse

DINS Med tilspidset riflet forbindelse

Vinduesvisker

Visker type ORW12SET

Leveres som et komplet sæt bestående af motor, viskerarm og viskerblad.

Armlængden kan indstilles fra 280 til 366 mm. Motoren har automatisk stop, med "single speed" og en viskevinkel på 80° eller 110°. Viskerbladet er lavet af sort kunststof og passer også til andre fabrikater af viskerarme med en 7,2 x 2,5 mm bajonet. Type ORW12SET opfylder alle EMC krav.

Tekniske data
- Kun til 12 Volt D.C.
- Max. strømforbrug 2A
- Max. panel tykkelse 20 mm
- Viskerblad længde 305 mm

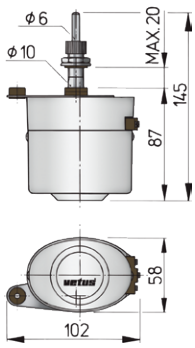

Type	Beskrivelse
ORW12SET	Viskermotorsæt incl. arm og viskerblad (12V)
WBB30	Erstatningsviskerblad, rustfrit stål, belagt sort
ORW12WA	Erstatningsviskerarm

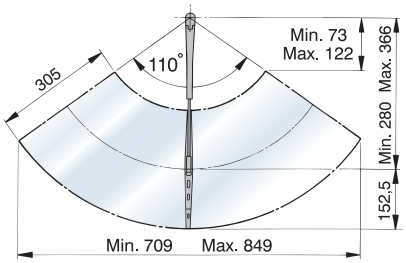

Viskervinkel:
Standard 110°,
Justerbar til 80°

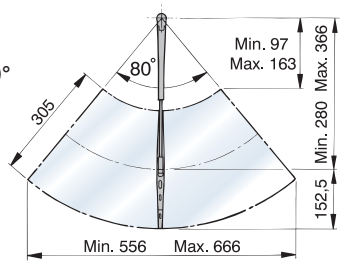

Klar sigt rude type SLR

Et fuldstændigt klart udsyn til enhver tid

Centrifugalkraften, forårsaget af det roterende hærdede glas, som når sin maksimale omdrejning i minuttet inden for 25 sekunder, rydder konstant ruden for regn, sne og spray. Selv snavs og salt vil ikke forårsage nogen uklarheder. Type SLR fås i 2 størrelser og opfylder alle EMC-kravene.

Tekniske data
- Type 300 (skærm Ø 300 mm) / type 350 (skærm Ø 350 mm)
- Begge fås for 12 eller 24 Volt D.C.
- Max. strømforbrug 2,7A (12 Volt) / 1,4A (24 Volt)

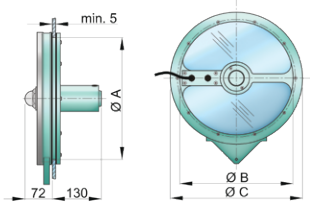

Type	Udskæring Ø A (mm)	Mål Ø B (mm)	Mål Ø C (mm)
Type 300	275	250	300
Type 350	326	300	350

Heavy duty vinduesvisker (HDM)

Denne lydsvage vinduesvisker kan erstatte tidligere modeller HDM (A, B og C). Den har en termisk afbryder, som vil beskytte den elektriske motor i tilfælde af overbelastning. Type HDM har selv-parkering på begge sider, 2 hastigheder og fås med 2 forskellige aksellængder. Viskevinklen er fuldt justerbar mellem 62° og 92°. For at bestemme den optimale aftørringsoverflade for hvert enkelt vindue, se venligst tabellerne nedenfor for detaljerede specifikationer. Alle synlige dele er lavet af rustfrit stål og opfylde EMC-kravene.

Tekniske data

- Fås i 12 eller 24 Volt D.C.
- Effektbehov 75 Watt
- Vægt (uden arm og blad) 2,5 kg

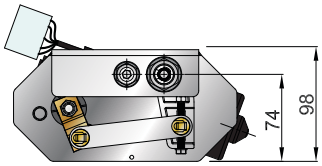

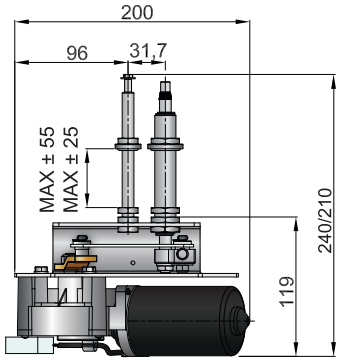

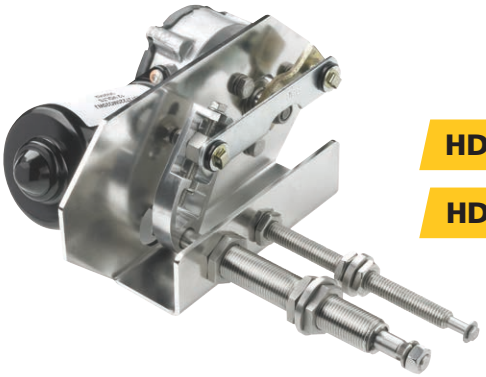

HDM..DS Korte aksler

HDM..DL Lange aksler

HDMCOVER

Type	Beskrivelse
HDM12DL	Heavy duty viskermotor, lang aksel, justerbar viskevinkel, 12V
HDM24DL	Heavy duty viskermotor, lang aksel, justerbar viskevinkel, 24V
HDM12DS	Heavy duty viskermotor, kort aksel, justerbar viskevinkel, 12V
HDM24DS	Heavy duty viskermotor, kort aksel, justerbar viskevinkel, 24V
HDMCOVER	Plastik cover til HDM viskermotor

Type	Beskrivelse	Længde mm)
SHDA400	Rustfrit stål AISI 316 dobbelt arm	401 - 486
SHDA500	Rustfrit stål AISI 316 dobbelt arm	508 - 593
SHDA760	Rustfrit stål AISI 316 dobbelt arm	677 - 762

SHDA..

Viskeareal med heavy duty vinduesvisker med HDM motor

SHDA760

		L: 460		L: 560		L: 660	
α°		Min.	Max.	Min.	Max.	Min.	Max.
62	A	677	762	677	762	677	762
	B	350	423	300	373	250	323
	C	697	785	697	785	697	785
	D	907	992	957	1042	1007	1092
92	A	677	762	677	762	677	762
	B	240	299	190	249	140	199
	C	974	1096	974	1096	974	1096
	D	907	992	957	1042	1007	1092

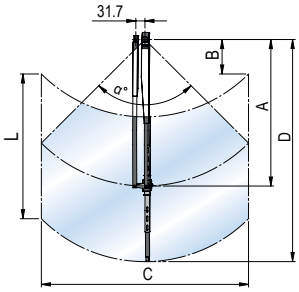

SHDA500

		L: 460		L: 560		L: 660	
α°		Min.	Max.	Min.	Max.	Min.	Max.
62	A	508	593	508	593	508	593
	B	205	278	155	228	105	178
	C	523	611	523	611	523	611
	D	738	823	788	873	838	923
92	A	508	593	508	593	508	593
	B	123	182	73	132	23	82
	C	731	853	731	853	731	853
	D	738	823	788	873	838	923

SHDA400

		L: 460		L: 560		L: 660	
α°		Min.	Max.	Min.	Max.	Min.	Max.
62	A	401	486	401	486	401	486
	B	114	187	64	137	14	87
	C	413	501	413	501	413	501
	D	631	716	681	766	731	816
92	A	401	486	401	486	401	486
	B	49	108	-1	58	-51	8
	C	577	699	577	699	577	699
	D	631	716	681	766	731	816

Vinduesviskere

Viskerarme og viskerblade type WB og SHDA

Kraftige viskerarme og -blade i rustfrit stål til viskermotor HDM

Disse kraftige viskerarme og viskerblade er fremstillet af rustfrit stål AISI 316, hvilket sikrer en langvarig og problemfri levetid. De fås i en højglanspoleret finish eller coated sort.

Type	Beskrivelse	længde mm)
WBS46H	Viskerblad, lavet i højglanspoleret rustfrit stål AISI 316	460
WBS56H	Viskerblad, lavet i højglanspoleret rustfrit stål AISI 316	560
WBS66H	Viskerblad, lavet i højglanspoleret rustfrit stål AISI 316	660
WBB46H	Viskerblad, lavet i rustfrit stål AISI 316, coated sort	460
WBB56H	Viskerblad, lavet i rustfrit stål AISI 316, coated sort	560
WBB66H	Viskerblad, lavet i rustfrit stål AISI 316, coated sort	660

WBS..H

WBB..H

Tilbehør

Komplet sprinklerkit type WWFR

Altid klart udsyn

Type WWFR omfatter en beholder med integreret pumpe, slanger med kontraventil, drejekontakt og en unik lang dobbelt spraydyse for at nå ud over tykke vindspejls rammeprofiler og viskerblade. Et udvidelseskit (kode HDSXTB) bestående af en anden dobbelt spraydyse, ekstra slange og et T-stykke er tilgængelig og anbefales for at opnå tilstrækkelig flow og tryk.

Tekniske data
- Fås i 12 eller 24 Volt D.C.
- Max. strømforbrug 1,8A (12 Volt) / 0,9A (24 Volt)
- Slangelængde 3 mtr
- Beholderkapacitet 1,5 liter
- Pumpekapacitet 0,88 liter/min.

WWFR..

Type	Beskrivelse	Spænding (V)	Strømforbrug (A)	Kapacitet (L/min)
WWFR12	Vindspejlsvaskerkit komplet, incl. beholder (1,5L)	12	1,8	0,88
WWFR24	Vindspejlsvaskerkit komplet, incl. beholder (1,5L)	24	0,9	0,88
HDSXTB	Udvidelseskit for yderligere vindspejlsareal			

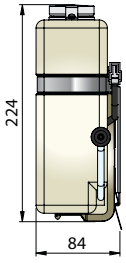

Trevejskontakt

For viskermotorer med to hastigheder

Fås som dreje eller vippe kontakt. Velegnet til to-speed viskermotorer RWS, DIN og HDMC. Ikke egnet for type ORW.

Type	Max. panel tykkelse (mm)	Max. kontaktstrøm (A)
HDMSW	7	20
HDMSW2	6	20

HDMSW

HDMSW2

Tilbehør

Vinduesvasker

Anvendelig med alle VETUS viskertyper

Denne vindspejlsvasker er tilsluttet trykvandssystemet. Den leveres med slange, magnetventil (12 eller 24 volt DC) og kontakt, slangstudse, dyser og fittings og er let at installere.

Type	Beskrivelse	Spænding (V)
HDS12B	Vindspejlsvaskerkit	12
HDS24B	Vindspejlsvaskerkit	24
HDSXTB	Udvidelseskit for yderligere vindspejlsareal	

HDS

Type WPANEL

Komplet visker-panel som kan styre op til fem vinduesvisker-motorer

Type WPANEL kan kontrollere op til 5 viskermotorer til at køre synkront med høj eller lav hastighed. Hver viskermotor har individuel kontakt, så du kan vælge, hvilke vinduesviskere der skal anvendes. Den har også en kombinationskontakt til sprinkleraktivering, hastighedsvalg og tidsinterval. De viskermotorer der skal tilsluttes, skal have en 2-speed motor og selv-parkering. Det er valgfrit at tilslutte op til tre MARBO (1 x MARBO og 2 x MARBO2) regnsensorer til styreenheden. Regnsensorfunktionen kan aktiveres af det medfølgende kontaktpanel og kan aktivere alle tilsluttede viskere samtidigt.

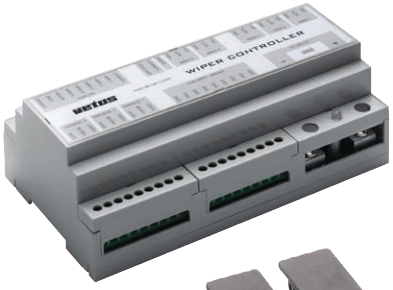

WPANEL

Type WPANEL leveres med
- 1 kontrolenhed med elektronisk overbelastningsbeskyttelse (kan DIN-skinne monteres)
- 5 kontakter
- 1 kombineret kontakt til vask / viske og hastighedsvalg
- en monteringsplade med plads til 6 kontakter og 2 blindplader

Tekniske data
- Fås til 12 eller 24 Volt D.C.
- Strømforbrug i stand-by mode ca.. 10 mA
- Maximum effektbehov pr. viskermotor 120 W
- Intern sikring 10 A for hver viskermotor, 5 A for sprinklerpumpe eller magnetventil
- Mål betjeningspanel 49 x 24 x 37,5 mm, styreenhed 159 x 90 x 58 mm

Type	Beskrivelse
WPANEL	Forrudevisker kontrolpanel til op til fem viskere, 12/24 VDC, inkl. kontakter

Automatic rain-sensor for wiper activation

(Ikke egnet til dobbeltglas)

Type	Beskrivelse
MARBO	Regnsensor inkl. kontakt, egnet til WPANEL
MARBO2	Ekstra regnsensor, egnet til WPANEL/RWPANEL2

MARBO

MARBO2

Type RWPANEL

Betjeningspanel for op til tre vindspejlsviskere

Dette panel vil styre op til 3 forbundne vinduesviskere synkront og også aktivere et sprinklersystem. Viskerne kan indstilles til at køre ved høj eller lav hastighed ved 1 af 5 intervaller og vil selv-parkere ved sluk. Det er muligt at tilslutte op til 3 regnsensorer (type MARBO2) til automatisk styring af vinduesviskerne.

Tekniske data
- Panel egnet til 12 eller 24 Volt D.C.
- Mål, betjeningspanel 85 x 85 mm, styreenhed 159 x 90 x 58 mm
- Indbygningsdybde 40 mm

RWPANEL2

Type	Beskrivelse
RWPANEL2	Betjeningspanel for op til 3 viskere, 12/24 Volt, incl. styreenhed

Ventilation

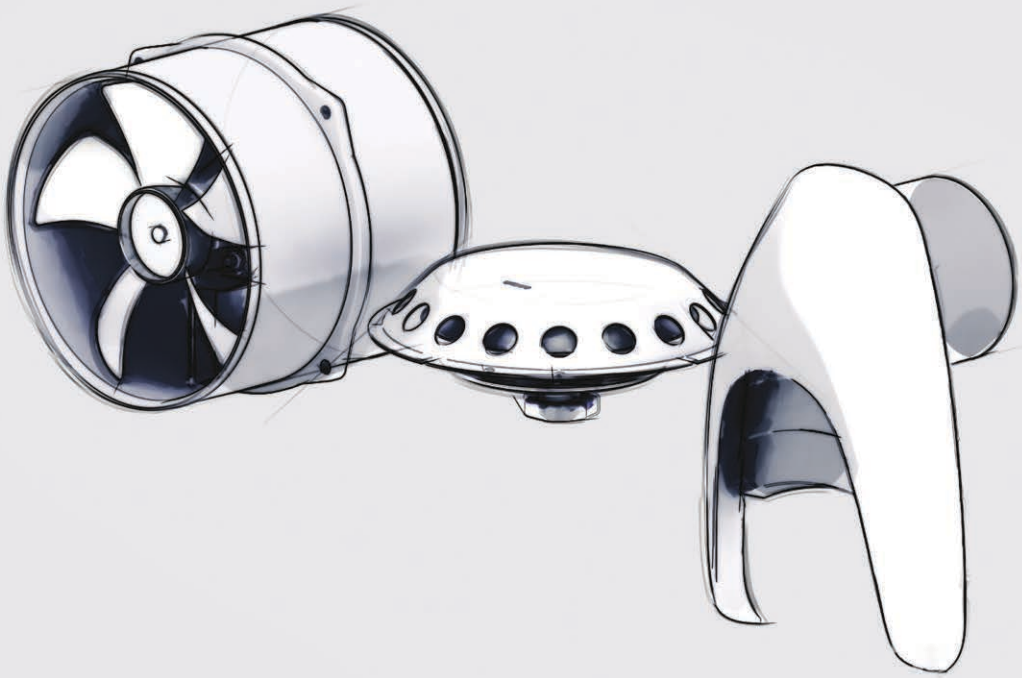

Oversigt over VETUS ventilation

Dæksventiler se side 334 - 335

UFO

UFOPCB

ATHOS1

PORTOSB

Shell ventiler se side 336

TYPHOON

SCIROCCO

Doradeventiler se side 337 - 338

SAMOEN

CHINOOKS

YOG316R

TOM316WR

TRAMON

TRAMONS

DON316R

Tilbehør se side 338 - 339

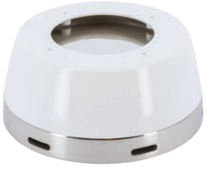

BOX

BOXS

YBOX

Ventilationsspjæld se side 340 - 341

ASV

SSVL

ASVREC

Udsugningsventilatorer se side 342 - 344

TWINLINE

VENT76A

VENT102

VENTKIT

VENT178B

Ventilation

Tilstrækkelig ventilation på din båd er meget vigtig hvis du har indelukkede områder. Det kan hjælpe med at forhindre mug og dårlig lugt og kan redde liv ved at suge kultveilte eller benzindampe ud af båden. Det er derfor det burde være et lovkrav, hvis du har benzin ombord. Når det kommer til at træffe det bedste valg af ventilationssystem har VETUS en bred vifte af ventiler og ventilatorer til selv de vanskeligste betingelser, sikkert og samtidig stilfuldt. Vi hos VETUS forstår, at ventilationen ikke bare er et hul i din båd. Når det gøres korrekt, kan det være et pust af frisk luft!

Der er 2 typer ventilationssystemer

1. Passive ventilatorer

Består af ventilationskanaler, hætter og andre permanente åbninger i båden, der er designet til at sende luft ind eller ud ved hjælp af vindkraft eller bådens bevægelse. Anvendes primært til opholdsområder.

2. Elektriske (udsugnings)ventilatorer

Specielt designet til at fjerne dampe fra lukkede rum. VETUS elektriske udsugningsventilatorer er tændingsbeskyttet for at forhindre gnister og er bygget til at modstå overophedning og korrosion.

Hvorfor vælge VETUS ventilation

- One-stop-shop for et komplet sortiment for at sikre et sundt klima ombord
- Vi sætter sikkerheden først! Tilbyder kun certificerede tændingsbeskyttede elektriske ventilatorer
- VETUS har ventilationsprodukter til ethvert rum, fra motorrum til soverum, fra paddehatteventiler til udsugningsventilatorer til maskinrummet
- VETUS UFO ventilatorer giver permanent ventilation, dag og nat, regn og stænktæt, men kan også lukkes helt for de hårdeste betingelser
- VETUS doradeventiler fås i forskellige designs, størrelser og materialer; valget er dit!

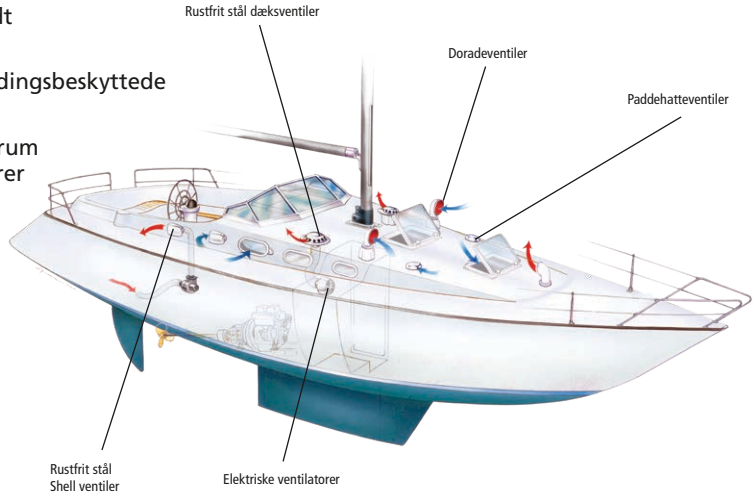

Passive ventilatorer

Små rum ombord på både skal ventileres tilstrækkeligt. Det er meget vigtigt, når temperaturen falder, at holde luftfugtigheden inde og ude så ens som muligt for at forhindre kondens og dens konsekvenser, såsom skimmelsvamp.

Åben ventil type UFO, UFOTRANS og UFOPCB

Pålidelig, let at vedligeholde og ser godt ud

Disse rustfrit stål modeller med højglanspoleret kappe kan ikke lukkes, dermed sikres permanent ventilation. De er regn og stænktæt og kan anvendes i kombination med vores elektriske udsugningsventilatorer (se side 342). For dimensioner se nedenstående diagram.

Tekniske data
- Netto luftpassage 24 cm^2
- TRANS (UFOTR) version har lysgennemgang
- Leveres med myggenet og indvendig modflange
- UFOPCB-versionen er sort pulverlakeret og har en mat finish

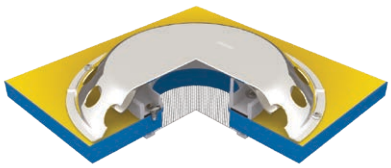

UFO

UFOTR

UFOPCB

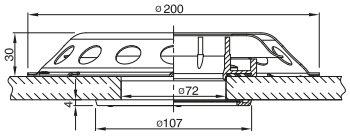

Passive ventilatorer

Aflukkelig dæksventil type UFO2

Lav profil dæksventil med integreret paddehatteventil

Denne dæksventil kan lukkes og gøres helt vandtæt. Når den er åben sikrer UFO2 konstant ventilation og er stadig regn og stænktæt. Dens kappe er lavet af højglanspoleret rustfrit stål ligesom den interne paddehatteventil. ISO 12216, Område AII (for information om placeringsområdet, se side 306).

Tekniske data
- Netto luftpassage 20 cm²
- Leveres med integreret myggenet
- En syntetisk modflange medleveres som standard

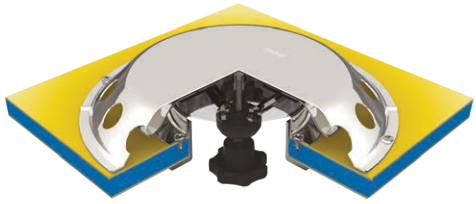

UFO2

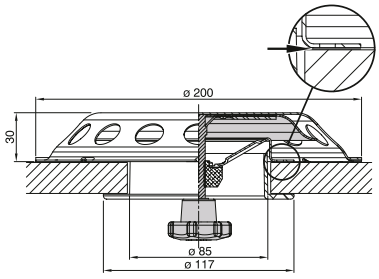

Type	Beskrivelse	Luftpassage (cm²)
UFO	Dæksventil (rustfrit stål AISI 316)	24
UFOTR	Dæksventil (rustfrit stål AISI 316)	24
UFOPCB	Dæksventilator (rustfrit stål AISI 316, sort pulverlakeret)	
UFO2	Aflukkelig dæksventil (rustfrit stål AISI 316)	20

Paddehatteventil type DARTAGN1, ATHOS1 og PORTOS1

Højglanspoleret rustfrit stål ventil

Disse paddehatteventiler kan åbnes udefra samt indefra ved hjælp af en integreret knop. De omfatter et myggenet og modflange, begge fremstillet af syntetisk materiale. ISO 12216, Område AII (for information om placeringsområdet, se side 306).

DARTAGN1 **DARTAGNB**

ATHOS1 **ATHOSB**

PORTOS1 **PORTOSB**

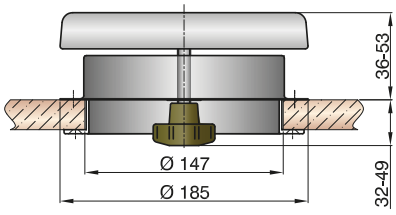

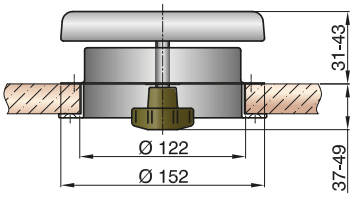

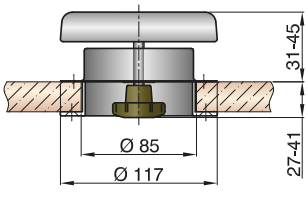

Type	Beskrivelse	Netto luftpassage (cm²)
DARTAGN1	Paddehatteventil (rustfrit stål AISI 316)	83
DARTAGNB	Paddehatteventil (rustfrit stål AISI 316, sort pulverlakeret)	83
ATHOS1	Paddehatteventil (rustfrit stål AISI 316)	52
ATHOSB	Paddehatteventil (rustfrit stål AISI 316, sort pulverlakeret)	52
PORTOS1	Paddehatteventil (rustfrit stål AISI 316)	21
PORTOSB	Paddehatteventil (rustfrit stål AISI 316, sort pulverlakeret)	21

Passive ventilatorer

Ventil type TYPHOON

En nydefineret og opdateret udgave af den 'traditionelle' shell ventil

Den ydre kappe på denne shell ventil er lavet af højglanspoleret rustfrit stål og alle andre dele er af syntetiske materialer. Når den er installeret, er ingen skruer synlige. Denne indtagsventil fås i 2 størrelser og er velegnet til vandret eller lodret anvendelse.

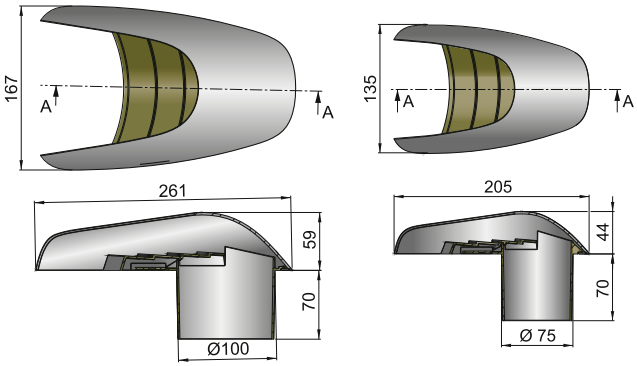

TYP75

TYP100

Type	Beskrivelse	Netto luftpassage (cm²)	Slangetilslutning Ø (mm)
TYP75	Shell ventil	30	75
TYP100	Shell ventil	41	100

Ventil type SCIROCCO

Den ideelle løsning på ventilationsåbninger til motorrummet

Denne rustfrit stål indtagsventil kan skrues direkte på skrog eller overbygning. En plastik bundplade med vandstop og slangetilslutning medfølger som standard. Denne type kan monteres vandret eller lodret.

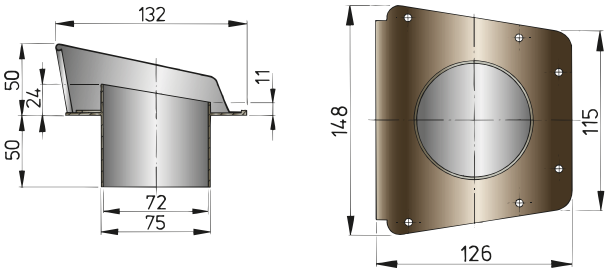

SCIROCCO

Type	Beskrivelse	Netto luftpassage (cm²)	Slangetilslutning Ø (mm)
SCIROCCO	Shell ventil	38,5	75

Passive ventilatorer

Silikone doradeventilatorer

Garanteret til at modstå tidens tand!

Disse ventilatorer med hætte er lavet af silikone. Silikonegummi er et meget fleksibelt syntetisk materiale med et driftstemperaturområde mellem -100 °C og +200 °C. Det er modstandsdygtigt over for UV-lys og misfarves ikke, så det altid ser ud som nyt. Hætteventilatorerne kan fjernes. Ringen og dæksflangen er lavet af et stift syntetisk materiale. Den indvendige farve er rød (RAL 3020). Et myggenet og en dækkappe i rustfrit stål (AISI 316) til at lukke hætteventilatoren kan leveres som ekstraudstyr. Fås i tre størrelser med lodret åbning og én med vandret åbning.

Modeller med suffikset 'S' har en syntetisk ring, der er sikkert fastgjort til dækket med fastgørelseselementer.

Som ekstraudstyr kan et RING-sæt leveres. Disse modeller kan opgraderes ved at udskifte deres syntetiske dæksflange og/eller ring med en version i rustfrit stål (AISI 316). Forskellige størrelser er tilgængelige.

SAMOENS

CHINOOKS

LIBECS

SAMOEN

CHINOOK

LIBEC

TRAMONS

TRAMON

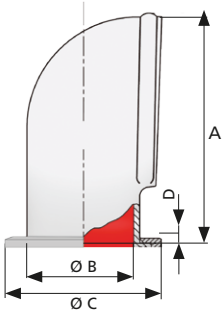

Fast

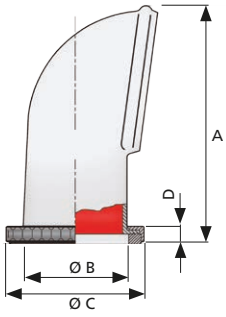

Aftagelig og drejelig

Type	Erstatning	Dimensioner (mm) A	B	C	D	Luftpassage (cm²)	Materiale	Ring* rustfrit stål (AISI 316)	Myggenet og dækkappe* rustfrit stål (AISI 316)
TRAMON	DONALD2	115	75	125	25	44,2	Silikone	RING75	SET75
TRAMONS	DONALDS	100	75	127	11	44,2	Silikone	RING75	SET75
LIBEC	JERRY2	205	75	125	25	44,2	Silikone	RING75	SET75
LIBECS	JERRYS	192	75	127	11	44,2	Silikone	RING75	SET75
CHINOOK	TOM2	244	100	152	25	78,6	Silikone	RING100	SET100
CHINOOKS	TOMS	230	100	152	11	78,6	Silikone	RING100	SET100
SAMOEN	YOGI2	295	125	176	25	122,8	Silikone	RING125	SET125
SAMOENS	YOGIS	282	125	179	11	122,8	Silikone	RING125	SET125

* Ekstraudstyr, se side 338

Passive ventilatorer

Rustfrit stål (AISI 316) doradeventiler

Stilfuld fremtræden

Både hætter og ringe er lavet af støbt rustfrit stål. Hætterne kan drejes og er aftagelige, klemringen kan strammes med hånden. En ringmøtrik og dæksring leveres som standard. Et myggenet og en rustfrit stål dækplade til at lukke ventilen med er valgfri.

Fås i 3 størrelser, en med lodret åbning, og en med en vandret åbning, fås i RØD eller HVID interiør.

YOG316R

TOM316R

JER316R

YOG316WR

TOM316WR

JER316WR

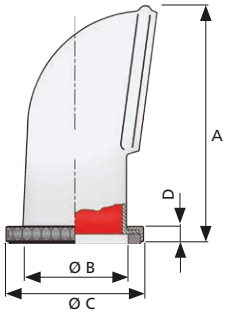

Aftagelig og drejelig

DON316R

DON316WR

	Dimensioner (mm)					
Type	**A**	**B**	**C**	**D**	**Luftpassage (cm²)**	**Materiale**
DON316R	111	75	123	22	44,2	Rustfrit stål (AISI 316)
DON316WR	111	75	123	22	44,2	Rustfrit stål (AISI 316)
JER316R	205	75	123	22	44,2	Rustfrit stål (AISI 316)
JER316WR	205	75	123	22	44,2	Rustfrit stål (AISI 316)
TOM316R	250	100	153	22	78,6	Rustfrit stål (AISI 316)
TOM316WR	250	100	153	22	78,6	Rustfrit stål (AISI 316)
YOG316R	296	125	181	22	122,8	Rustfrit stål (AISI 316)
YOG316WR	296	125	181	22	122,8	Rustfrit stål (AISI 316)

Tilbehør til doradeventiler

Ring og møtrik type RING

Komplet sæt

Dette sæt består af en rustfrit stål møtrik, en dæksring med udvendig gevind og en fastgørelsenøgle. En ring+ møtrik sæt kan fås til alle størrelse doradeventil og kan eftermonteres på eksisterende kapper.

Type	Beskrivelse
RING75	Ring og møtrik, AISI 316, for doradeventil TRAMON / LIBEC
RING100	Ring og møtrik, AISI 316, for doradeventil CHINOOK
RING125	Ring og møtrik, AISI 316, for doradeventil SAMOEN

RING...

Dækplade og myggeskærm type SET

Dette sæt indeholder dækpladen og myggeskærmen til alle hætteventilatorer

Type	Description
SET75	Dækkappe og myggenet, AISI 316, til alle hætteventilatorer Ø 75 mm
SET100	Dækkappe og myggenet, AISI 316, til alle hætteventilatorer Ø 100 mm
SET125	Dækkappe og myggenet, AISI 316, til alle hætteventilatorer Ø 125 mm

SET...

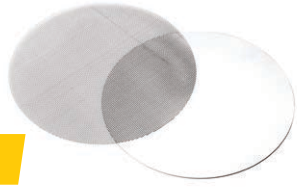

Tilbehør til doradeventiler

Doradeboks type BOX og BOXS

Forhindrer vand i at trænge ind i ventilen

Denne boks dræner alt vand, der trænger ind i bådens indre fra doradeventilatoren, og kan lukkes helt ved hjælp af den indbyggede paddehatteventilator i rustfrit stål (AISI 316). Fås i syntetisk materiale eller rustfrit stål (AISI 316), maksimal dæktykkelse 25 mm. Vælg den samme størrelse BOKS som diameteren (B) på doradeventilatoren.
CE mærkning: Område AII (for information om placeringsområdet, se side 306).

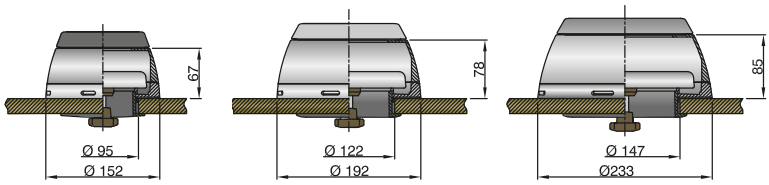

Bund Top

BOX

Type	Ø (mm)	Max. dæktykkelse (mm)	Materiale
BOX75	75	25	Syntetisk
BOX100	100	25	Syntetisk
BOX125	125	25	Syntetisk
BOXS75	75	25	Rustfrit stål (AISI 316)
BOXS100	100	25	Rustfrit stål (AISI 316)

Bund Top

BOXS

Dorade box type DJBOX, TBOX and YBOX

Syntetiske bokse

Denne syntetiske boks dræner vand der trænger ind i ventilen og kan lukkes helt ved hjælp af en indbygget rustfrit stål paddehatteventil. Dækringen med hungevind som leveres med doradeventilen, kan let monteres på doradeboksen ved hjælp af de medfølgende møtrikker og bolte.

Bemærk: Disse bokse er ikke egnede til doradeventil type S.

Type	Description
YBOX	Doradeboks for YOGI / SAMOEN, incl. paddehatteventil
TBOX	Doradeboks for TOM / CHINOOK, incl. paddehatteventil
DJBOX	Doradeboks for DONALD / JERRY / TRAMON / LIBEC, incl. paddehatteventil

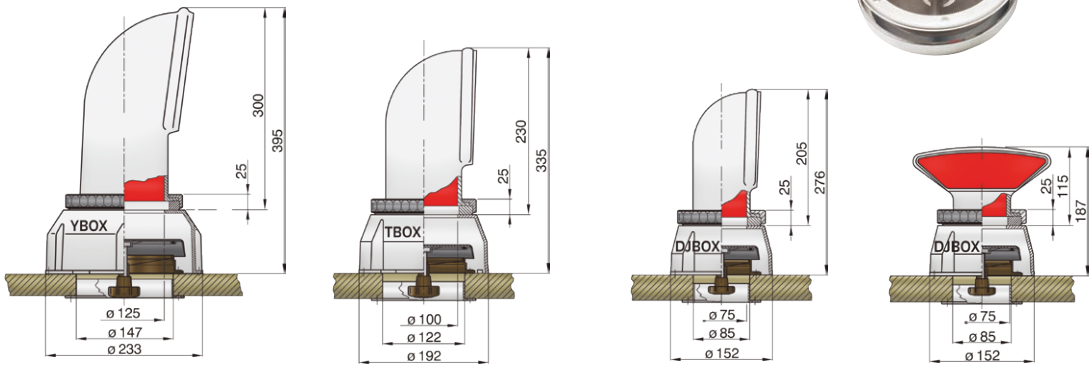

YBOX **TBOX** **DJBOX**

Passive ventilatorer

Ventilationsspjæld

Foruden forbrændingsluft kræver motoren også tilstrækkelig ventilationsluft til at fjerne restvarmen. Den nødvendige mængde ventilationsluft er omtrent den samme som forbrændingsluften, omkring 6,1 m³ pr kW (4,5 m³ pr hk) i timen baseret på en maksimal lufthastighed på 3 m / sek. Udformningen af VETUS ventilationsspjæld er baseret på disse principper. Modelnumrene (se tabellerne nedenfor) vedrører motorens hestekræfter, som de er egnede til. Så for eksempel, kunne en 40HP motor bruge 1 x type 40 eller 2 x type 20 ventilationskanaler.

Type ASV

Denne type har en poleret eloxeret aluminiumsramme med lameller af naturligt eloxeret aluminium.

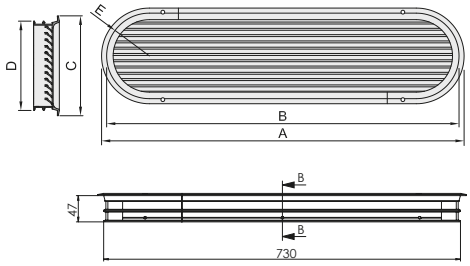

ASV

Type	A (mm)	B = Udskæring (mm)	C (mm)	D = Udskæring (mm)	E = Udskæringsradius (mm)	Fri gennemstrømning (cm²)
ASV020A	300	280	117	97	R 48,5	83
ASV025A	350	330	117	97	R 48,5	100
ASV030A	360	340	130	110	R 55	122
ASV040A	450	430	130	110	R 55	159
ASV050A	490	470	146	126	R 63	202
ASV060A	570	550	146	126	R 63	241
ASV070A	590	570	159	139	R 69,5	283
ASV080A	660	640	159	139	R 69,5	321
ASV090A	670	650	172	152	R 76	363
ASV100A	730	710	172	152	R 76	400
ASV125A	750	730	198	178	R 89	503
ASV150A	890	870	198	178	R 89	603

Type SSVL

Ramme og lameller på disse typer er lavet af højglanspoleret rustfrit stål.

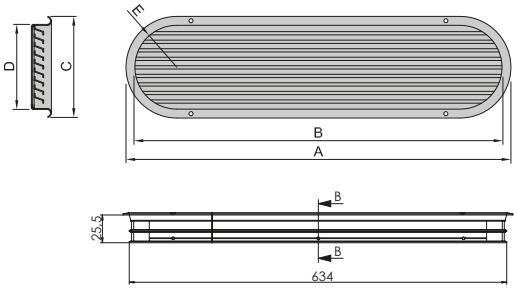

SSVL

Type	A (mm)	B = Udskæring (mm)	C (mm)	D = Udskæring (mm)	E = Udskæringsradius (mm)	Fri gennemstrømning (cm²)
SSVL030	360	340	159	139	R 69,5	158
SSVL070	590	570	159	139	R 69,5	283
SSVL080	660	640	159	139	R 69,5	321
SSVL090	670	650	172	152	R 76	363
SSVL100	730	710	172	152	R 76	400
SSVL125	750	730	198	178	R 89	503
SSVL150	890	870	198	178	R 89	608

Doradeboks

Type DBOX til ventilationsspjæld

Alle standard ventilationsspjæld kan leveres med en syntetisk doradeboks som tilbehør (undtagen typen ASWREC).

DBOX

Type	Beskrivelse
DBOX020	Dorade boks til ASV020A
DBOX025	Dorade boks til ASV025A
DBOX030	Dorade boks til ASV030A
DBOX040	Dorade boks til ASV040A
DBOX050	Dorade boks til ASV050A
DBOX060	Dorade boks til ASV060A

Type	Beskrivelse
DBOX070	Dorade boks til ASV070A og SSVL070
DBOX080	Dorade boks til ASV080A og SSVL080
DBOX090	Dorade boks til ASV090A og SSVL090
DBOX100	Dorade boks til ASV100A og SSVL100
DBOX125	Dorade boks til ASV125A og SSVL125
DBOX150	Dorade boks til ASV150A og SSVL150

Ventilationsspjæld

Type ASVREC

Rektangulært ventilationsspjæld

Rammerne af denne type er lavet af poleret eloxeret aluminium og lamellerne af naturligt eloxeret aluminium.

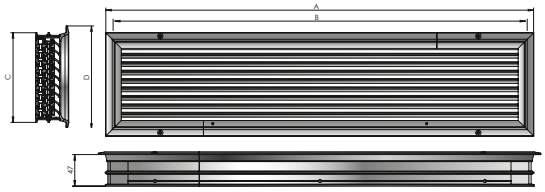

ASVREC

Type	A (mm)	B = Udskæring (mm)	C (mm)	D = Udskæring (mm)	Fri gennemstrømning (cm²)
ASVREC20	300	280	117	97	83
ASVREC30	360	340	130	110	125
ASVREC40	450	430	130	110	162
ASVREC50	490	470	146	126	205
ASVREC60	570	550	146	126	245
ASVREC70	590	570	159	139	285
ASVREC80	660	640	159	139	325

Bemærk: VETUS kan levere ventilationsspæld i andre faconer og størrelser iflg. Specialordre.

Rundt luftindsugningsspjæld

Type ERV

Indsugningsspjæld med drejelig tilslutning

Type ERV er lavet af rustfrit stål (AISI 316) og har en syntetisk roterende connector, der fungerer som en vandtæt doradeboks. Det frie gennemstrømningsareal er 66 cm2. En matchende slange skal bestilles separat.
Tommerfingerregel: Brug én ERV110A for hver 16 hestekræfter (hk) motorudgang.

ERV110A

Denne ventil er egnet til op til 16 hk motorkraft. For en 60 hk motor skal du bruge fire af disse luftindtagsventiler, hvoraf to skal monteres i bagbord og to i styrbord.

Type	Beskrivelse
ERV110A	Rund indsugningsventil type 110 med rustfrit stål (AISI 316) grill og syntetisk hus

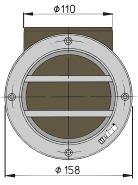

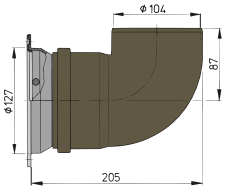

Elektrisk ventilator

Type FAN

Ekstremt lavt strømforbrug og støjniveau

Denne knapt hørbare elektriske ventilator er beregnet til saloner, kabiner, kabysser og toiletter og er også ideel til at transportere varme væk fra køleskabet. Den kan installeres i både lofter og skotter. Den kan bruges i kombination med VETUS dæksventiler UFO, UFOTR og UFOPCB (se side 334). Med sin long-life motor kan den fungere i mindst 50.000 timer. VETUS anbefaler, at alle områder skal have en luftudskiftning på 3 til 4 gange i timen.

FAN12

FAN24

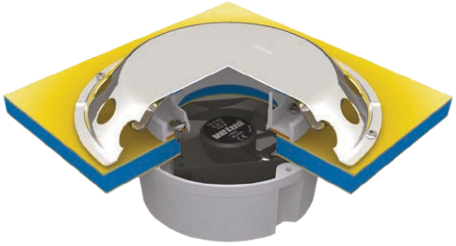

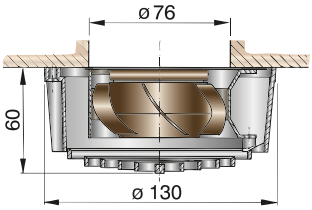

Tekniske data
- Fås i 12 eller 24 Volt
- Kapacitet 72 m³ / time (42 cfm)
- Leveres med en 2-vejs kontakt

Type	Beskrivelse	Volt
FAN12	Elektrisk ventilator	12 V - 0,15A
FAN24	Elektrisk ventilator	24 V - 0,073A

Elektriske (udsugnings)ventilatorer

Type TWINLINE

Den perfekte varmeaftrækker

Formålet med disse tændingsbeskyttede (ISO 8846) udsugningsventilatorer er at fjerne varmen fra maskinrummet, når motoren ikke kører, eller når en benzinmotor er installeret, for at fjerne eventuelle benzindampe før motoren startes.

Tekniske data
- I overensstemmelse med ISO 9097 Marine Standard
- Slange kan tilsluttes til Scirocco eller Typhoon Shell ventiler

Bemærk: VETUS anbefaler IKKE anvendelse af udsugningsventilatorer til at forsyne hovedmotor(erne) med luft!

TWINLINEA **TWINLINEB**

TWINLINEC **TWINLINED**

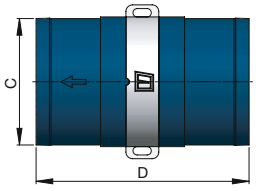

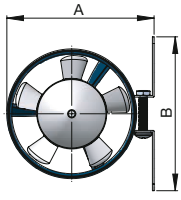

Type	A (mm)	B (mm)	C (mm)	D (mm)	Kapacitet (m³/min)	I.D. slange Ø (mm)	Volt - Amp*
TWINLINEA	88,5	92,5	76	128	5	76	12 V - 2,8 A max.
TWINLINEB	116	119	101,6	180	7	102	12 V - 8,0 A max.
TWINLINEC	88,5	92,5	76	128	5	76	24 V - 1,6 A max.
TWINLINED	116	119	101,6	180	7	102	24 V - 5,0 A max.

* Ved brug af 10 mtr. slange

Elektriske (udsugnings)ventilatorer

Type VENT76A og VENT102

Ideel til kabyssen, toilet og maskinrum

Denne udsugningsventilator, med Delrin Impeller, er tændingsbeskyttet (IP67) og opfylder ISO 9097 Marine Standard. Der medfølger et monteringsbeslag og en tilslutningsflange til in-line installation.

Bemærk: VETUS anbefaler IKKE at bruge udsugningsventilatorer til at give luft til hovedmotoren / -erne!

VENT7612A

VENT7624A

VENT10212

VENT10224

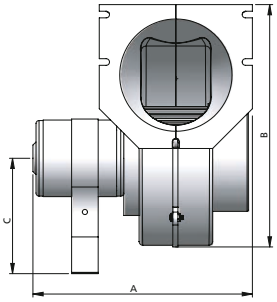

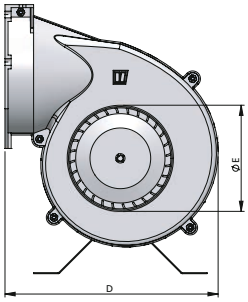

Type	Dimensioner (mm)				Volt	I.D. slange Ø (mm) (E)	Kapacitet pr. minut
	A	B	C	D			
VENT7612A	186	168	88	157	12 - 8 A	76	4 m³
VENT7624A	186	168	88	157	24 - 4 A	76	4 m³
VENT10212A	215	237	113	209	12 - 9 A	102	8 m³
VENT10224A	215	237	113	209	24 - 4,5 A	102	8 m³

Tilslutningsflange

Tilslutningsflanger til VENT76A og VENT102.

VENTKIT

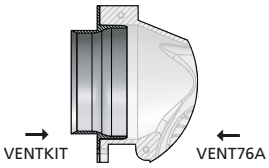

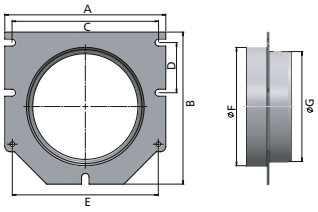

Type	Dimensioner (mm)						
	A	B	C	D	E	I.D. slange Ø (mm) (F)	Ø G
VENTKITA	120	115	106.5	46.5	106	83.3	76
VENTKITB	150	141	136.5	46.5	136	109.7	102

Elektriske (udsugnings)ventilatorer

Type VENT178B

Velegnet til skot montering og luftkanalsystemet

Denne udsugningsventilator med NAVIDURIN®(*)-hus er tændingssikret (ISO 8846) og opfylder den maritime standard ISO 9097.

Tekniske data
- Fås i 12 VDC (6 A) eller 24 VDC (3 A)
- Kapacitet 12,2 m3 pr. minut
- Velegnet til at tilslutte Ø 178 mm indvendig luftslange

Type	Beeskrivelse	Spænding	I.D.slange Ø (mm)
VENT178B2	Udsugningsventilator	12	178
VENT178B4	Udsugningsventilator	24	178

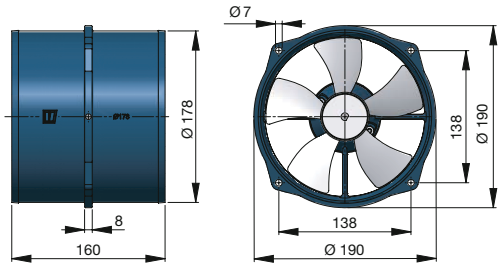

VENT178B2

VENT178B4

Bemærk: VETUS anbefaler ikke at bruge udsugningsventilatorer til at give luft til hovedmotoren!

(*) For information om NAVIDURIN®, se side 122.

Ventilationsslange

Type BLHOSE

Til shell og udsugningsventilatorer

Type BLHOSE er lavet af PVC-beklædt polyester, forstærket med en ståltråd.
Temperaturbestandig mellem -20 ° og +100 ° C.
Fås med indvendige diametre på 76 eller 102 mm.

BLHOSE

Type	Indvendig (Ø mm)	Udvendig (Ø mm)	Vægt (kg/m)	Bøjningsradius (mm)	Rulle om (m)
BLHOSE310A	76	85	0,2	47	10
BLHOSE410A	102	108	0,2	61	10

Type CCHOSE

Fremragende til væsker i klimaanlæg og centralvarmesystemer

Type CCHOSE er lavet af EPDM-gummi med indlæg af vævet armeringsstof.
Temperaturbestandig mellem +3 °C og 80 °C. Velegnet til væsker i lukkede varme- og/eller kølesystemer.

CCHOSE

Type	Indvendig (Ø mm)	Udvendig (Ø mm)	Vægt (kg/m)	Bøjningsradius (mm)	Rulle om (m)
CCHOSE16	16	30	0,54	112	20

MAXWELL
ANCHORING EXCELLENCE

Ankersystemer

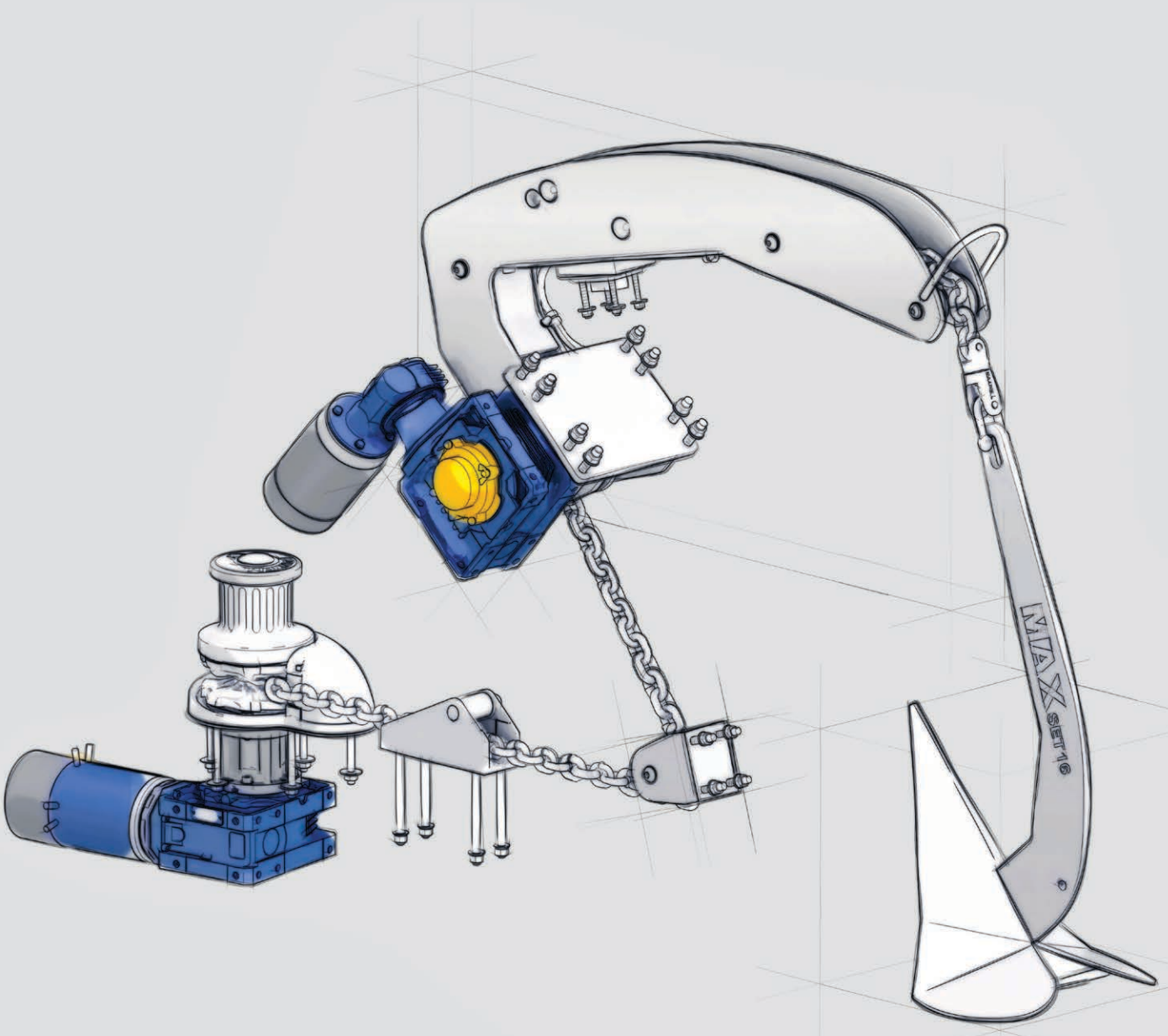

Maxwell Produktudvikling

Maxwell udstyr er født af innovation og bakkes op af mange års erfaring i fremstilling af verdens højeste kvalitet i ankerspil, samt supplende udstyr.

Maxwells innovative tilgang til formgivning resulterede i indførelsen af automatiske reb/kæde ankerspil til det globale marinemarked i midten af 1990'erne. Disse var en radikal afvigelse fra alle andre ankerspil, revolutionære i design og tekniske egenskaber. Byggende på succesen af disse produkter, har Maxwell designet og udviklet en spændende RC serie af automatiske reb/kæde ankerspil.

Maxwell brød designgrænserne med udviklingen af en vertikal og horisontal reb/kæde ankerspil klasse omfattende to unikke og internationalt patenterede funktioner. RC og HRC Serie vidner om Maxwells fortsatte forpligtelse til innovativt design og udvikling.
Maxwell fortsætter med at udvikle sit eksisterende sortiment af gennemprøvede ankerspil og capstans. RC12 er kulminationen på Maxwells udviklingen af en bred vifte af automatiske reb/kæde ankerspil egnede til brug i skibe fra 4,5 meter (15 fod) til over 22 meter (75 fod).Maxwells fortsatte engagement i produktudvikling kan også ses i opgraderingen af deres "traditionelle" og fortsat populær vertikale VWC Series. Kraftkarle siden begyndelsen af halvfemserne, VWC ankerspillene var altid store performere og nu, med avancerede tekniske funktioner indbygget i deres forbedrede design, arbejder de om muligt endnu bedre.
Maxwell erkender at bådejere ikke kun vil have udstyr der fungerer fejlfrit, de vil have produkter der også ser godt ud. Til dette formål bruger Maxwell-designere utallige timer til at forbedre udseendet, funktionaliteten og robustheden af alle Maxwell-produkter.

Med et vedvarende engagement i topkvalitet, produktinnovation, forskning og udvikling, kan du regne med Maxwell for at sikre din investering!

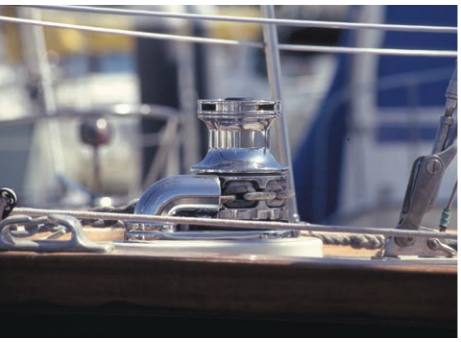

HRCFF

Den kompakte HRCFF6, HRCFF7 og HRCFF8 er Maxwells horisontale versioner af deres innovative, vertikale RC Serier med automatisk reb / kæde ankerspil. Pakket med originale og dokumenterede funktioner, såsom automatisk 'Free Fall' og herunder den patenterede ankertovsstyringsteknik udviklet af Maxwell. HRCFF6, HRCFF7 og HRCFF8 er blevet industriens ikoner.

RC12HD

RC12HD er designet til at opfylde typiske klassifikations krav eller forskrifter. Dette design er særligt velegnet til fartøjer, der kræver høje hastigheder som patruljefartøjer, da den reducerede vægt af reb / kæde kombination fjerner vægten fra fartøjets stævn.

TASMAN

Vores Tasman-serie har en kraftig motor og er meget pålidelig; klar til uanset situation eller eventyr, du kaster dig ud i. Gearkassen, lavet af aluminium i marine kvalitet, er elokseret for optimal beskyttelse.
Tasman-funktioner er: • Alt reb/kæde er indeholdt på tromlen, hvilket gør opsætningen mere kompakt end et traditionelt ankerspil, og det gør, det ikke kræver stor kædekasse • Motor / gearkasse kan monteres i 14 forskellige positioner
• Gearkasse nav i rustfrit stål • Uafhængige monteringsben • Enkel nødbetjening

En introduktion til Maxwells produkter

For at vælge det rette anker-håndteringsudstyr, er det vigtigt at tage nøje hensyn til bådens stil og størrelse, de forventede ankringsforhold, og vægten og type af ankergrejet. (Refererende til `Which Winch' artiklen på side 349). Maxwell har et omfattende udvalg af ankerspil for alle typer af ankergrej, forstavns konfigurationer, ankerbrøndsplads og strøm krav, herunder:

- Den vertikale rustfri stål RC-serie og den horisontale HRC-serie håndterer automatisk kombineret reb/kæde ankerline og er egnet til både fra 4,5 meter (15 fod) op til ca. 20 meter (65 fod)
- Den videreudviklere RC12-serie håndterer automatisk kombineret reb/kæde ankerline og er egnet til lettere deplacementsbåde op til ca. 24 meter (75 fod)
- Den alsidige VC (Vertikal capstan) serie, som kan anvendes til alle typer af linehåndtering
- Det traditionelle reb og kæde VW (Vertikal ankerspil) serie, som er designet til manuel håndtering af reb og kæde kombinations ankerline samlet med traditionel sjækel/øje splejsning, undtaget hybriden VW10, se side 347
- VWC (Vertikal ankerspil/capstan) og HWC (horisontale ankerspil/capstan) serier, der kun håndterer kæden automatisk
- Maxwell-produkter distribueres og understøttes over hele verden af et omfattende servicenetværk

VERTIKAL ELLER HORISONTAL - MAXWELL TILBYDER BEGGE

Vertikal konfiguration

Et vertikalt ankerspil eller kapstan har en lodret hovedaksel, med gearkassen typisk installeret under dæk. Vertikale systemer har flere fordele: De optager mindre plads på dækket og er lettere at vedligeholde. Med vertikale systemer er mere af kæden i kontakt med kædehjulet, hvilket minimerer risikoen for kædespring. Trækkraften på kapstandtromlen kan ske i enhver retning.

Horisontal konfiguration

Et horisontalt ankerspil eller kapstan har en hovedaksel placeret vandret. I denne konfiguration er gearkassen integreret i huset. Horisontale modeller har fordelen ved at være bedre egnet til applikationer, hvor der er ekstrem dækketykkelse (over 200 mm - 8”), begrænset adgang under dæk eller når to ankre skal håndteres fra ét spil.
Hvert spil leveres med en automatsikring i passende størrelse for at give elektrisk beskyttelse under normal drift af spillet.

Maxwell kapstan-spil og ankerspil med kapstandtromler er fremstillet med Maxwells riflede design i rustfrit stål (AISI 316) for at sikre det bedst mulige greb og kontrol af tovværk eller kæder.

’KÆDE’ ELLER ’REB OG KÆDE’

De to muligheder kan bruges på ankerspillet.

KUN KÆDE

En kæde som består udelukkende af korte led, giver den ultimative bedste holde sikkerhed. Friktion kombineret med korrekt kædelinje, sikrer den bedste forankring. Disse kæder er velegnet til brug på alle Maxwell ankerspil, også dem som er designet til brug med reb / kæde kombination.

REB OG KÆDE

En ankerline bestående af en kombination af kortlænket kæde og nylon reb, giver et godt kompromis mellem at holde sikkerhed, vægt og stødabsorption. En længde af kæden der er fastgjort til ankeret, giver et godt forankringsgreb på havbunden, resten af linen er nylonreb som reducerer ankerlinens vægt væsentligt og er stødabsorberende og støjreducerende. Denne type ankerline er kun egnet til Maxwell-ankerspil, der er designet specielt til reb / kæde kombination.
Længden af kæden eller rebet er kun begrænset af kædekassens størrelse, så det er muligt at have for eksempel 60 m kæde, (bruges til de fleste forankring) og 100 m reb (for de gange, hvor der forankres på dybt vand). Det anbefales ikke at forlade et skib forankret kun på reb i længere perioder uden overvågning af rebet tilstand.

ANKERSPIL OG CAPSTAN UDVÆLGELSESTABEL

Denne tabel tjener som en grundlæggende guide til at hjælpe med, at udvælge det passende ankerspil system til din båd.

Bemærk venligst: Størrelse, deplacement og bådtype, såvel som ankingsbetingelserne bør tages i betragtning ved udvælgelsen af ankerspillet. Fartøjer med stort deplacement og/eller høj afdrift vil kræve et større ankerspil. Alle systemer vil skulle bruge en kædestopper, kæde snubber eller fortøjningsklampe, for at fjerne belastningen på ankerspillet under ankring, eller når ankeret skal trækkes løst.. Ankerspillets maksimale trækkapacitet bør ikke være mindre end tre gange den samlede vægt af ankergrejet. Skulle du få brug for hjælp eller information, skal du ikke tøve med at kontakte Maxwell Marine eller én af vores forhandlere eller servicecentre i hele verden.

ANKERSPIL Serie, Type & Størrelse		KÆDE STØRRELSE Anvendelse af korte led er en nødvendighed. 6/7 mm 1/4"	8 mm 5/16"	10/11 mm 3/8"	13 mm 1/2"	BÅDENS LÆNGDE METRES / FEET 4.5 / 15	6.1 / 20	7.6 / 25	9.2 / 30	10.7 / 35	12.2 / 40	13.7 / 45	15.3 / 50	16.8 / 55	18.5 / 60	20 / 65	21.5 / 70	22,8 / 75	80 → 100
RC6/VWRC6 Automatisk Reb & Kæde	RC6 alene V	●				LET / TUNGT													
RC8 Automatisk Reb & Kæde	RC8-6 alene V	●				LET / TUNGT													
	RC8-8 alene V		●			LET / TUNGT													
RC10/VWRC10 Automatisk Reb & Kæde	RC10-8 alene V		●			LET / TUNGT													
	RC10-10 alene V			●		LET / TUNGT													
RC12/VWRC12 Automatisk Reb & Kæde	RC12-10 alene V			●		LET / TUNGT													
	RC12-12 alene V				●	LET / TUNGT													
RC12HD	RC12HD10 alene V			●		LET / TUNGT													
	RC12HD12 alene V				●	LET / TUNGT													
ANCHORMAX™	alene V					LET / TUNGT													
HRCFF Automatisk Reb & Kæde	HRCFF-6 alene H	●				LET / TUNGT													
	HRCFF-7 alene H	●				LET / TUNGT													
	HRCFF-8 alene H		●			LET / TUNGT													
HRC10 Automatisk Reb & Kæde	HRC10-8 alene H		●			LET / TUNGT													
	HRC10-10 alene H			●		LET / TUNGT													
TASMAN	TASMAN 6 alene H	●				LET / TUNGT													
	TASMAN 8 alene H		●			LET / TUNGT													
BH8 Automatisk Reb & Kæde	BH8-6 alene H	●				LET / TUNGT													
	BH8-8 alene H		●			LET / TUNGT													

VC Alle Reb	VWC Reb og Kæde	VWC Kæde alene	HWC Reb og Kæde																				
●	●			500 only V	●				LET / TUNGT														
	●			VW10 only V		●	●		LET / TUNGT														
●	●	●		1000 only V	●	●			LET / TUNGT														
●	●	●		1500 only V	●	●	●		LET / TUNGT														
	●	●	●	3500 V and H			●	●	LET / TUNGT														
●	●	●		4000			●	●	LET / TUNGT														
	●	●		4500				●	LET / TUNGT														
●	●	●		6000 →				●	LET / TUNGT	VENLIGST KONTAKT DIN LOKALE SUPERYACHT AGENT!													

V - Vertikal Konfiguration

H - Horisontal Konfiguration

LET DEPLACEMENT - Henvises til et fartøj, som er relativt let i dens vægt i forhold til dens samlede længde overalt.

Kan anvendes på større lette deplacement fartøjer, der hovedsageligt ankrer med reb.

TUNGT DEPLACEMENT- Henvises til et fartøj, som er relativt tung i dens vægt i forhold til dens samlede længde.

Denne tabel henviser kun til valg af ankerspil. Når du vælger en capstan for samme båd, anvender Maxwell et drev der er en størrelse mindre eller ned til mindst 50 % af trækvurderingerne (medmindre andet er angivet).

HVILKET ANKERSPIL? (Produkt betegnelse - se under ordliste, side 391)

Der er en række vigtige kriterier, der skal tages i betragtning ved udvælgelsen af det korrekte ankerspil. Disse inkluderer fartøjets størrelse, deplacement, afdrift, ankerets størrelse og ankerlinens størrelse. Praktiske kriterier såsom, ankerbrøndsstørrelse og ankerlinens falddybde spiller også en rolle i afgørelsen af, hvilket ankerspil der er ideelt for dig. Maxwell Marines udvalg af ankerspil og capstans er omfattende, med modeller der passer både op til 120 meter (over 380 fod). Dette afsnit har til formål at forenkle udvælgelsesprocessen ved at hjælpe dig trin for trin gennem alle de kriterier der skal tages i betragtning, når du vælger et ankerspil eller en capstan.

HVILKEN STØRRELSE ANKERSPIL ELLER CAPSTAN SKAL JEG ANVENDE TIL MIN BÅD?

Undersøg længde overalt og deplacement (enten lette eller tunge) af din båd og anvend dokumentet på den modsatte side for, at identificere det mest velegnede ankerspil eller capstan for dit fartøj.

VERTIKAL ELLER HORISONTAL KONFIGURATION?

Vertikalt ankerspil udgør størstedelen af salg af ankerspil. Disse er kendetegnet ved at placere spilkop og/ eller kædehjul (overdelen) over dækket og motor og gearkassen nedunder. Det vertikale ankerspil sørger for en 180° anlæg af ankerlinen mod kædehjulet, hvilket giver optimal kæde kontrol. Herved minimeres skred og springning.

Horisontalt ankerspil er monteret helt over dækket med kædehjul og spilkop placeret på begge sider. Disse giver en 90° anlæg af ankerlinen mod kædehjulet.

HVOR MEGET PLADS HAR JEG BRUG FOR I MIN ANKERBRØND?

Dækkets tykkelse og ankerbrønden spiller en vigtig rolle i beslutningen om, enten at installere et vertikalt eller et horisontalt ankerspil. Ved at vurdere eller at måle ankerlinens falddybde i ankerbrønden kan det betemmes, hvilken type ankerspil, der er bedst egnet til dit fartøj. Beregningen af dybden for faldet afviger for et horisontalt ankerspil kun med kæde og for vertikal kæde eller reb/kæde ankerspil. (se nedenstående diagram).

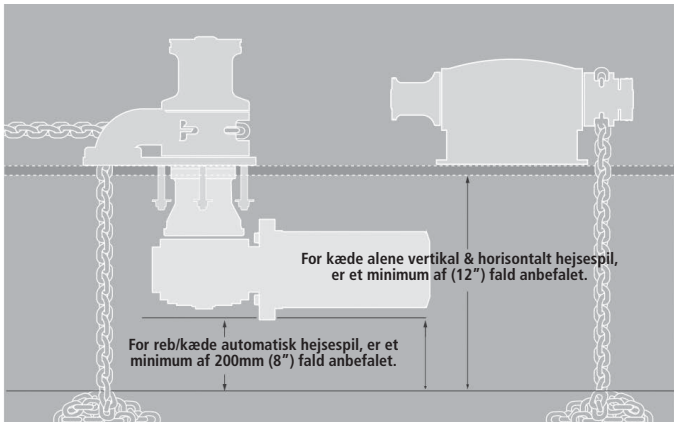

De anbefalede minimum faldafstande er målt fra toppen af ankerrebets stabel (kæde eller reb/kæde) efter komplet indhentning af ankeret.

VALG AF ANKERREB

Udvælgelse af reb og især kæde er vigtig. Beslutningen om det korrekte ankerspil til din båd, afhænger af størrelsen, ikke blot af båden, men også ankergrejet. Maxwell ankerspil og capstan er designet til at tage kæden alene, reb alene eller en kombination af dem begge. Automatisk reb/kæde systemer er nu almindeligt anvendt på både op til 22 meter (75 fod). Derfor er Maxwells HRCFF6, HRCFF7, HRCFF8, HRC10, RC6, RC8, RC10 og den evolutionære RC12 automatiske reb/kæde systemer blevet mere populære, idet de tilbyder den ekstra fordel, at den vejer mindre i stævnen med evnen til at bære en øget mængde af ankerreb. Kæde alene systemer forbliver populært på de tungere deplacements sejl- og motorbåde.Der er to hovedtyper af ankerkæde. Den korte koblede kæde er mest almindeligt anvendt på små og mellemstore både, mens den bredhovede kæde almindeligvis anvendes på langt større fartøjer, såsom superyachts.

Den sidstnævnte er karakteriseret ved at en bredhovedet kæde, forbinder de to sider af leddet for at forhindre dem i at deformere, når de bliver overbelastet. Der bør altid anvendes kalibreret kort kæde. Lang eller regelmæssig kæde bør ikke anvendes sammen med ankerspil. Der er et stort udvalgt af både metersystemet (mm) og den britiske standard (inches) kæde størrelser til rådighed og disse vil have indflydelse på din endelige beslutning af et ankerspil. Det er vigtigt at den rette størrelse og rette grad af kæde er anvendt, for at sikre en korrekt pasform for leddene i kædehjulet. Hvis kæden ikke passer til kædehjulet, kan der opstå problemer, såsom at kæden "takker over" eller at kæden blokerer, da den ikke vil køre glat gennem kæderøret. Da kompabilitet er vigtig for en kæde i kædehjulet, leverer Maxwell Marine kædehjul som passer til næsten alle kendte tilgængelige kæder i dagens internationale marked.

DC, AC ELER HYDRAULISK?

Watt-forbruget af en DC-motor er ikke den vigtigste faktor. Det er snarere effektiviteten af hele ankerspillet, herunder gearkassen og motor, der tæller. Med den stigende popularitet af den kraftfulde og kompakte om-bord generator, er AC drevet ankerspil, blevet en praktisk overvejelse for større både. Hydrauliske systemer giver en anden energikilde, der er værd at tage hensyn til, da de har den fordel at der vil være konstant hastighed under alle belastningsforhold og kan køres næsten konstant, mens den er kombineret med beskyttelse, såsom trykaflastningsventiler. Moderne hydraulik systemer til byder en integreret, lav vedligeholdelse og effektiv, centralt styret kraftpakke.

HVILKEN TRÆKEVNE VIL JEG FÅ BRUG FOR?

Den eneste meningsfulde måde at vurdere et ankerspils resultater på, er ved at se på, hvad det kan løfte og i hvilken hastighed. De to ting man skal overveje, er (a) den maksimale trækevne og (b) arbejdstiden for ankerspillet. Det maksimale træk (til tider henvist som stall last) er den maksimale kortvarige eller øjeblikkelige træk af ankerspillet. Arbejdsbelastningen er generelt normeret til omkring en tredjedel af det maksimale træk og er sædvanligvis anset for at være den belastning, som ankerspillet trækker så snart ankeret er væk fra bunden. For at afgøre deres ønskede maksimale træk kapacitet, skal nedenstående beregning opfyldes.

1. Beregn ankergrejets vægt (anker + kæde + reb = ankergrej)

eks:	ANKER		18 m/60 ft KÆDE		61 m/200 ft REB		GRUNDTAKKEL
	30 kg/66 lbs	+	45 kg/100 lbs	+	12 kg/ 26 lbs	=	**87 kg/192 lbs**

2. Beregn det maksimale træk (total ankergrej x 3 = Maksimale træk)

Retningslinjer for sikkerhed foreslår at træk kapaciteten af ankerspillet ikke bør være mindre end 3 gange den samlede vægt af ankergrejet.

eks:	GRUNDTAKKEL		MAKSIMALEE TRÆK
	87 kg/192 lbs	x 3 =	**261 kg/576 lbs**

I dette tilfælde ville **HRC8, HRC10, RC8, RC10, eller VW1000** være egnet, hvilket giver den kæde og reb størrelse der passer på det ankerspil der er under overvejelse. Det maksimale træk på 261 kg / 576 lbs. er godt inden for evnen af alle disse ankerspil.

TIPS ANGÅENDE SIKKERHED OG TRYGHED

Strømafbrydere/isolatorer er anvendt i installationen af hvilken som helst DC elektrisk ankerspil til at yde beskyttelse af motor og kabler, hvis ankerspillet skulle blive overbelastet. Tilbehør, såsom kædestop eller kæde snubber skal bruges til sikker forankring, undgåelse af utilsigtede selviværksættelse af ankeret og til forebyggelse af skader på ankerspillet. Du bør aldrig trække ankeret ud med dit spil eller bruge spillet til at trække din båd hen til ankerstedet. Dit ankerspil er designet til at løfte en dødvægt og bør ikke udsættes for belastningen af din båd liggende for anker. Hvis du tror spillet du overvejer kan være for lille, så gå til den næste størrelse op. Det er bedre at have overskydende løftekapacitet end ikke nok! Maxwell Marine og deres agenter eller distributører tilbyder gratis og nyttige råd, hvis du har spørgsmål.

For yderligere information, tjek Maxwells hjemmeside:
www.maxwellmarine.com

Vertikal reb/kæde serier RC6

Det automatiske rustfrit stål (AISI 316) reb/kæde ankerspil RC6 er Maxwell's mindste version i den særdeles succesfulde vertikale RC serie ankerspil.

RC6 lavprofilversion

Funktioner og fordele

- RC6-serien i rustfrit stål (AISI 316) inkluderer et forkromet bronze kædehjul, der er egnet til brug med 6 mm / 7 mm (1/4") kæde splejset til 12 mm (1/2") 8-flettet reb
- RC6 tilbyder Maxwells revolutionære, patenterede, nye Wave DesignTM kædehjul. Se nedenfor, for yderligere information om denne innovative egenskab
- RC6, som giver de fleste af funktionerne i de større RC8 (se side 352 og 353), er blevet designet med mindre, trailer båd marked i tankerne
- In-line, vertikal gearkasse og motor betyder hurtig og nem installation af enten båd værftet eller kunden som gør-det-selv projekt
- RC6 ankerspil, som er billig, indeholder høj ydeevne og et flot udseende, er bygget til holdbarhed og mange års problemfri anvendelse
- RC6 er en lav profil enhed (ingen valgfri spilkop)

RC6 viser, 'hurtig installation', in-line vertikal gearkasse og motor

STANDARD UDSTYR PÅKRÆVET FOR TOVEJSKONTROL

Tovejsrelæ (incl.)
Nødaktiveringshåndtag til "frit fald" (incl.)
Op/ned fjernbetjeningspanel (ikke incl.)
Afbryder/isolatorpanel (ikke incl.)

VALGMULIGHEDER

1. Autoanchor TM udstyr
2. Kompakt fjernbetjening
3. Fod afbryder
4. Kædestop
5. Kæde snubber

Hver Maxwell RC6 automatisk reb/kæde ankerspil kommer med motor/ gearkasse og tovejsrelæ. Kontakter og afbryder er til rådighed og skal bestilles separat. Se diagram på side 390.

Alle standard-og ekstraudstyr kontrol tilbehør kan findes på side 379 og 381.

3 YEAR Limited Warranty

Maxwell's mindste version af reb/kæde ankerspil

SPECIFIKATIONER

Model	RC6
Maksimal træk	350 kg / 770 lbs
Statisk Hold	700 kg / 1540 lbs
Kæde kort led	6 mm/7 mm / 1/4"
Reb størrelse (Nylon)* (8 flettet anbefales)	12 mm / 1/2"
Kæde hastighed (Anker indhaling)	24 m/min / 79 ft/min
Reb hastighed (Anker indhaling)	21 m/min / 69 ft/min
Strømforsyning (DC)	12 eller 24 V
Motor kraft	500 W
Vægt	8.5 kg / 18.7 lb

* Se ejerens manual for reb størrelses variationer.

DIMENSIONSER

Model	RC6
A	196 mm / 7 3/4"
B	80 mm / 3 3/16"
C	145 mm / 5 3/4"
D	209 mm / 8 3/4"
E	65 mm / 2 1/2"
F	39 mm / 1 9/16"

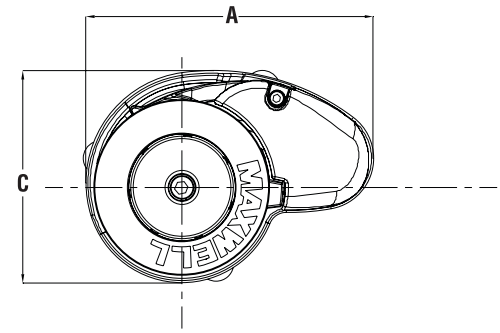

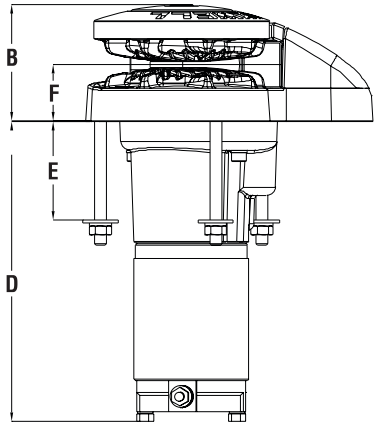

Vigtigt: Maxwells ankerspil skal bruges I forbindelse med en kædestopper og /eller alternative snubbings anordning for, at tage belastningen ud af ankerspillet, når opankret. Kædestopperen og det alternative snubbing system bør altid anvendes for at sikre at ankeret er i hævet position under sejlads.

MAXWELLS REVOLUTIONERENDE NYE KÆDEHJUL

Maxwell leder igen branchen med nyskabende tænkning, og lanceringen af firmaets sidste nye Wave Design™ kædehjul. Dette patenterede reb/kædehjul omfatter to unikke design koncepter, der i høj grad forbedrer håndteringen og kontrollen af reb/kæde ankerlinen. Den ydre ribbe af kædehjulet er vinklet lidt fremad for at sikre, at rebet og kæden ledes glat ind i hjulet under indhalingen af ankeret. Som rebet trækkes ind i hjulet, griber de modsatte indvendige ribber rebet i en bølgende bevægelse, der sikrer rebet i et mere fast greb, der er langt overlegen i forhold til den traditionelle "jamklamp" måde at holde rebet i forhold alle andre produkter på markedet. Ikke alene betyder Wave DesignTM at det vil holde rebet mere sikkert, det er blidere ved rebet, hvilket resulterer i en øget levetid for din ankerline.

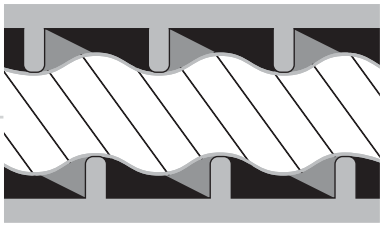

Vertikal Reb/Kæde Serier RC8-6 • RC8-8

Det rustfrit stål (AISI 316) automatiske reb/kæde ankerspil RC8 er Maxwell's mellemserie i den særdeles succesfulde vertikale RC serie ankerspil.

RC8 lavprofilversion

RC8 version

Funktioner og fordele

- RC8-6-serien i rustfrit stål (AISI 316) inkluderer et forkromet kædehjul i bronze, der er designet til ubesværet at håndtere 6 mm / 7 mm (1/4") kæde splejset til 12 mm (1/2") 8-flettet reb
- Den mere kraftfulde RC8-8 kan bruges med 8 mm (5/16 ") kæde splejset til 14 mm eller 16 mm (9/16" - 5/8") 8-flettet reb
- Det genialt designet reb/kæde kædehjul er i stand til at tilpasse et udstrakt udvalg af kæde pitch forskelle inden for den specificerede kæde størrelse diameter passende til anvendelse med RC8 Serien
- Glat, lav profil og MAX-Grip™ spilkop versioner er tilgængelig for at tilpasse den individuelle brugers behov
- En simpel installation I to dele, sparer tid og penge og gør det nemt at eftermontere uden at man skal adskille ankerspillet
- Det unikke afstandsrørs design tillader installation gennem stort set, hvilken som helst dæk tykkelse, og de mange monteringspositioner og selv tilpassende gearkasse, sikre en optimal placering af gear og motor i næsten alle installations situationer
- RC8 har Maxwells revolutionære, og patenteret nye Wave Design ™ kædehjul. Se RC6 på sider 350 og få mere information om denne innovative funktion
- Heavy duty rustfrit stål (AISI 316) trykarmen er designet til effektivt af hjælpe med at gribe reb/kæde splejsningen, hvilket giver RC8 et enestående præstationsniveau. I kombination med en heavy duty præinstalleret, rustfrit stål fjeder med stor tråddiameter, vil trykarmen altid udøve maksimalt tryk
- RC8 virker ligeså effektiv med kæde alene for dem, der ønsker et elegant lavprofil ankerspil på deres fordæk
- Stor dæksgennemføring sikrer let indkøring af reb/kæde ankerlinen i ankerbrønden
- Fuld adskillelsesmulighed af overdelen kun ved hjælp af det medleverede håndtag og en unbraconøgle
- Manuel udløsning af "frit fald" ved hjælp af det medleverede nødhåndtag
- Forseglet oliebad og marine-kvalitet hårdt anodiseret, legeret gearkasse giver giver maximum output via præcisions snekke og snekkehjul

Alle standard-og ekstraudstyr kontrol tilbehør kan findes på side 379 og 381.

3 YEAR Limited Warranty

Mellemklasse reb/kæde ankerspil

SPECIFIKATIONER

Model	RC8 (6/7 mm-1/4") kg / lbs	RC8 (8 mm-5/16") kg / lbs
Maksimal træk	350 kg / 770 lbs	600 kg / 1320 lbs
Static Hold	1200 kg / 2640 lbs	1200 kg / 2640 lbs
Kæde Kort Led	6/7 mm - 1/4"	8 mm - 5/16"
Reb størrelse (Nylon)* (8 flettet anbefales)	12 mm - 1/2"	14 mm/16 mm - 9/16"- 5/8"
Kæde Hastighed (Anker indhaling)	28 m/min - 92 ft/min	32 m/min - 105 ft/min
Reb hastighed (Anker indhaling)	24 m/min - 79 ft/min	28 m/min - 92 ft/min
Strømforsyning (DC)	12 eller 24 V	12, 24 V eller 48 V
Motor kraft	600 W	1000 W
Net Vægt	12.5 kg / 27.5 lbs	16.5 kg / 36.3 lbs

* se brugerens manual for reb størrelse variationer.

DIMENSIONSER

Model	RC8 (6/7 mm-1/4")	RC8 (8 mm-5/16")
A	210 mm / 8 5/16"	210 mm / 8 5/16"
B1	83 mm / 3 5/16"	83 mm / 3 5/16"
B2 (med spilkop)	146 mm / 5 3/4"	146 mm / 5 3/4"
C	156 mm / 6 3/16"	156 mm / 6 3/16"
D	200 mm / 7 7/8"	208 mm / 8 1/4"
E	245 mm / 9 5/8"	272 mm / 10 3/4"
F	383 mm / 15"	410 mm / 16 1/4"
G (Std dæktykkelse) ^	65 mm / 2 1/2"	65 mm / 2 1/2"
H	40 mm / 1 5/8"	40 mm / 1 5/8"
I	66 mm / 2 5/8"	66 mm / 2 5/8"
J	44 mm / 1 3/4"	44 mm / 1 3/4"

^ ekstra dæktykkelses modeller er tilgængelige. Kontakt din Maxwell forhandler.

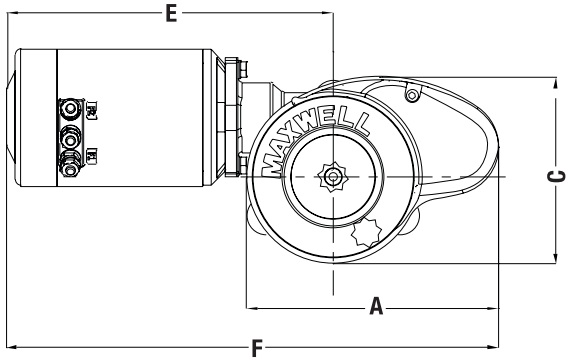

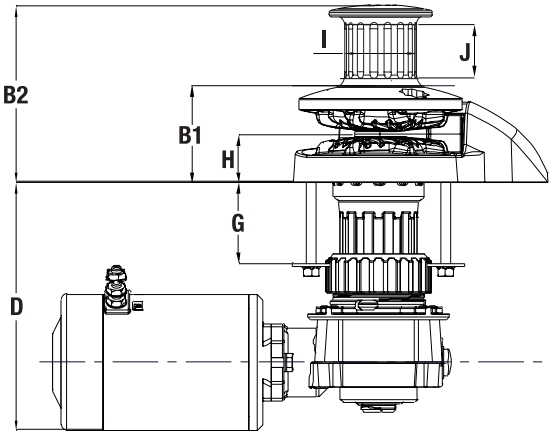

Vigtigt: Maxwells ankerspil skal bruges I forbindelse med en kædestopper og / eller alternative snubbings anordning for, at tage belastningen ud af ankerspillet, når opankret. Kædestopperen og det alternative snubbing system bør altid anvendes for at sikre at ankeret er i hævet position under sejlads.

STANDARD UDSTYR KRÆVES FOR DOBBELTRETNINGS KONTROL

Dobbeltrelæ (inkluderet)
Nødudløsningshåndtag (inkluderet)
Tovejs fjernbetjeningspanel (ikke inkluderet)
Afbryder/isolator panel (ikke inkluderet)

Hver Maxwell RC8 automatiske reb / kæde ankerspil, leveres med motor / gearkasse og tovejs magnetventil. Kontakter og afbryderrelæer er til rådighed, og skal bestilles separat. Se diagram side 390.

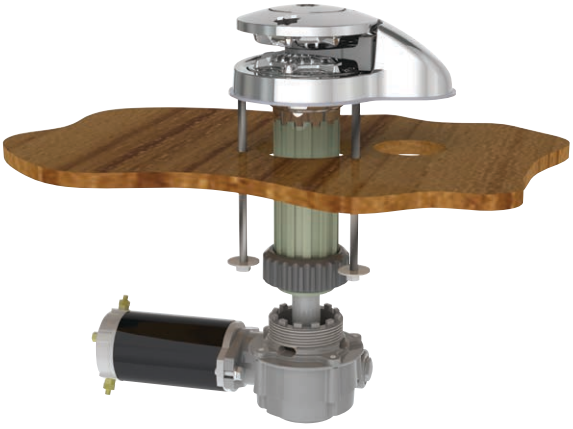

HØJDETILPASSET KÆDESTOPPER

- Til brug med Maxwells reb/kæde vertikale ankerspil
- Højde justeret til mest effektivt at tilpasse kæden med kædehjulet
- Ingen højdejusteringssokkel nødvendig
- Se side 386 for mere information

Højdetilpasset kædestopper

VALGMULIGHEDER

1. AutoAnchor™ Udstyr
2. Kompakt fjernbetjening
3. Fodafbryder
4. Kædestopper
5. Kæde snubber
6. Capstan model

Vertikal Reb/Kæde Serie RC10-8 • RC10-10

Det kombinerede rustfrit stål (AISI 316) og forkromet bronze automatiske reb/kæde ankerspil RC10 er Maxwell's højere mellemklasseversion i den særdeles succesfulde vertikale RC serie ankerspil.

RC10 Kapstanaksel version

Funktioner og fordele

- Rustfrit stål (AISI 316) RC10-8-serien inkluderer et forkromet kædehjul i bronze, der er designet til ubesværet at håndtere 8 mm (5/16") kæde splejset til 14 mm (9/16") eller 16 mm (5/8") 8-flettet reb
- Den mere kraftfulde RC10-10 kan bruges med 10 mm (3/8") kæde splejset til 16 mm (5/8") 8-flettet reb
- En elegant lav profil og MAX-Grip™ capstan version er tilgængelig for at tilpasse den individuelle brugers behov
- En simpel installation I to dele, sparer tid og penge og gør det nemt at eftermontere uden at man skal adskille ankerspillet
- Det unikke afstandsrørs design tillader installation gennem stort set, hvilken som helst dæk tykkelse, og de mange monteringspositioner og selv tilpassende gearkasse, sikre en optimal placering af gear og motor i næsten alle installations situationer
- Fuld adskillelsesmulighed af overdelen kun ved hjælp af det medleverede håndtag og en unbraconøgle
- RC10 serien er fremstillet i marine-kvalitets 316 rustfrit stål og forkromet bronze for langsigtet holdbarhed. Den kraftige rustfrit stål tryk arm, kombineret med den unikke reb/kæde kædehjul, er designet til effektivt at gribe fat i splejsningen mellem reb og kæde, der giver RC10 en hidtil uset grad af ydeevne
- Den stærke rustfrit stål trykarm er designet til
- effektivt at hjælpe med at gribe reb / kæde splejsningen. Kombinationen af en kraftig installeret, rustfri stålfjeder med stor tråd diameter, gør at trykarmen altid vil udøve maksimalt tryk.
- RC10 virker ligeså effektiv med kæde alene for dem, der ønsker et elegant lavprofil ankerspil på deres fordæk
- Stor dæksgennemføring sikrer let indkøring af reb/kæde ankerlinen i ankerbrønden
- Kobling/bremsemekanisme af konus type tillader manuel "frit fald" udløsning
- Forseglet oliebad og marine-kvalitet hårdt anodiseret, legeret gearkasse givermaximum output via præcisions snekke og snekkehjul

RC10 lavprofilversion

3YEAR Limited Warranty

SPECIFIKATIONER

Model	RC10 (8 mm-5/16”)	RC10 (10 mm-3/8”)
Maksimal træk	700 kg 1540 lbs	850 kg 1870 lbs
Static Hold	1500 kg 3300 lbs	1500 kg 3300 lbs
Kæde Kort Led	8 mm 5/16”	10 mm 3/8”
Reb størrelse (8 flettet anbefales)	14 mm - 16mm 9/16”-5/8”	16 mm 5/8”
Kæde Hastighed (Anker indhaling)	24 m/min 79 ft/min	24 m/min 79 ft/min
Reb hastighed (Anker indhaling)	20 m/min 65 ft/min	20 m/min 65 ft/min
Strømforsyning (DC)	12, 24 eller 48 V	12, 24 eller 48 V
Motor kraft	1000 W	1200 W
Net Vægt	19 kg 42 lbs	20 kg 44 lbs
Hydraulisk tryk	138 bar 2000 PSI	138 bar 2000 PSI
Hydraulisk flow	20 l/min 5.3 USgal/min	20 l/min 5.3 USgal/min
Netto Vægt - Hydraulisk	14 kg/ 42 lbs 26 kg/ 57 lbs	14 kg/ 42 lbs 26 kg/ 57 lbs

* henvise til ejere manual for reb størrelsesvarianter.

DIMENSIONER

Model	RC10 (8 mm-5/16”)	RC10 (10 mm-3/8”)
A	230 mm 9 1/8”	230 mm 9 1/8”
B1	89 mm 3 1/2”	89 mm 3 1/2”
B2 (med spilkop)	168 mm 6 5/8”	168 mm 6 5/8”
C	170 mm 6 3/4”	170 mm 6 3/4”
D	251 mm 10”	251 mm 10”
E	272 mm 10 3/4”	272 mm 10 3/4”
F	424 mm 16 3/4”	424 mm 16 3/4”
G (Std dæktykkelse) ^	100 mm 4”	100 mm 4”
H	43 mm 1 3/4”	43 mm 1 3/4”
I	66 mm 2 5/8”	66 mm 2 5/8”
J	44 mm 1 3/4”	44 mm 1 3/4”

^ ekstra dæktykkelses modeller er tilgængelige. Kontakt din Maxwell forhandler.

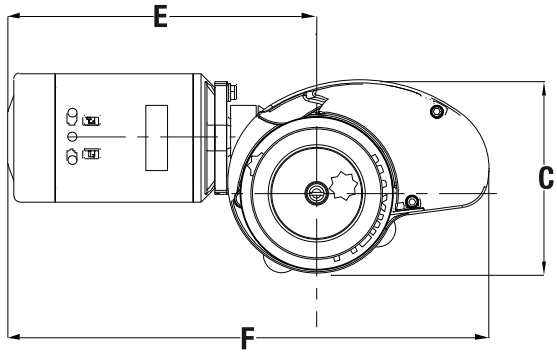

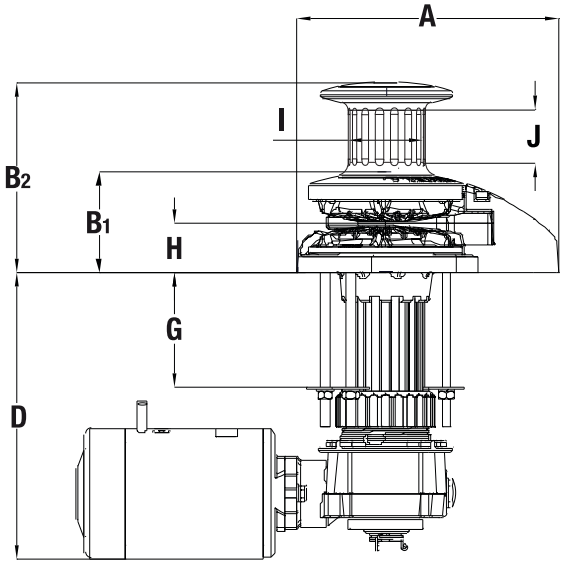

Vigtigt: Maxwells ankerspil skal bruges I forbindelse med en kædestopper og / eller alternative snubbings anordning for, at tage belastningen ud af ankerspillet, når opankret. Kædestopperen og det alternative snubbing system bør altid anvendes for at sikre at ankeret er i hævet position under sejlads.

HØJDETILPASSET KÆDESTOPPER

- Til brug med Maxwells reb/kæde vertikale ankerspil
- Højde justeret til mest effektivt at tilpasse kæden med kædehjulet
- Ingen højdejusteringssokkel nødvendig
- Se side 386 for mere information

Højdetilpasset kædestopper

Alle standard-og ekstraudstyr kontrol tilbehør kan findes på side 379 og 381.

STANDARD UDSTYR PÅKRÆVET FOR TOVEJS KONTROL

Dobbeltrelæ (inkluderet)
Nødudløsningshåndtag (inkluderet)
Tovejs fjernbetjeningspanel (ikke inkluderet)
Afbryder/isolator panel (ikke inkluderet)

VALGMULIGHEDER

1. AutoAnchor™ udstyr
2. Kompakt fjernbetjening
3. Fodafbryder
4. Kædestopper
5. Kæde snubber
6. Spilkop model

Hver Maxwell RC10 automatiske rebkæde ankerspil, leveres med motor/ gearkasse og tovejs magnetventil. Kontakter og afbryde relæer er til rådighed, og skal bestilles separat. Se diagram side 390.

Vertikal reb/kæde serier
RC12-10 • RC12-12

RC12-Serien omfatter Maxwell seneste stilfulde innovation inde for automatisk reb/kæde ankerspil teknologi. Det klassiske åbne design, er stylet til større både. RC12-10 og RC12-12 repræsenterer den næste generation af reb/kæde ankerspil.

RC12 spilkop Model

Ved at aktivere den mekaniske pal, afsikre man ankerspillet, så i nødsituation hvor f.eks. strømmen går, kan man aktivere ankerspillet manuelt.

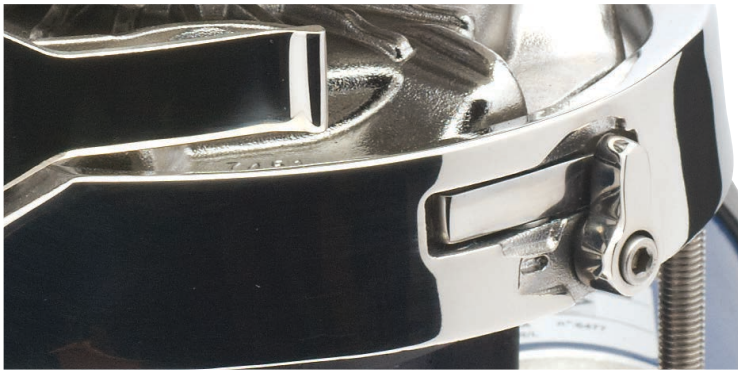

Funktioner og fordele

- RC12 fuldautomatiske ankerspil serie er designet til ubesværet at håndtere 10 til 13 mm (3/8 "til 1/2") kæde med korte led, kombineret med 16 til 20 mm (5/8" til 13/16") 8 flettet nylon reb
- Rustfri stål AISI 316
- Med et maksimalt træk på 1590 kg (3500 ib), og en kædehastighed på 15 m/min, er RC12-12 et af de hurtigste mest effektive ankerspil i sin klasse
- En slank, lav profil og en riflet rustfri stål (AISI 316) spilkop, er tilgængelige
- Den helt nye RC12 er pakket med patenterede innovative funktioner kombineret med Maxwells traditionelle klassiske æstetik, hvilket afspejler den moderne "Form følger funktion" af den meget succesfulde RC6, RC8 og RC10 serie ankerspil
- Den elegant designede dæksplade og kæderørsdæksel er fremstillet i poleret marine-kvalitet (AISI 316) rustfrit stål, og det samme er den kraftige trykarm, kædehjulet og den riflede spilkop
- Stor dæksgennemføring sikrer let indkøring af reb/kæde ankerlinen i ankerbrønden
- Dobbelt konus-type bremsekoblings mekanisme tillader frit fald Konuskoblinger i modsætning andre koblinger, giver jævn progressiv udløsning, der sikrer sikker og præcis kontrol
- RC12 har Maxwells revolutionerende og patenterede "Wave Design" kædehjul. Se RC6 side 336 for at få mere information om denne innovative funktion
- Manuel nødindhaling er lavet enkel og let med Maxwells unikke "Active Latch Ratchet System". En funktion som forhindrer ankerspillet i at løbe ud igen under manuel indhaling af ankeret
- Den af Maxwell designede, nye og innovative sorte, og hårdt anodiserede gearkasse giver mange fordele
  - Hurtig og nem ankerspil installation
  - Mere korrosionsbestandig
  - Let at vedligeholde og servicere
  - Optager mindre plads i ankerbrønd
  - Udveksling 75:1 for (RC12-10) eller 100:1 for (RC12-12), med enkelt design med færre bevægelige dele. jævnere og mere stille drift
  - Giver mulighed fr Multi-placering af gearkasse / motor

3 YEAR Limited Warranty

Stilfuld innovation i automatisk reb/kæde ankerspilsteknologi

SPECIFIKATIONER

Model	RC12 (10/11 mm-3/8”)	RC12 (12/13 mm-1/2”)
Maksimal træk	1134 kg 2500 lbs	1590 kg 3500 lbs
Static Hold	2200 kg 4840 lbs	2200 kg 4840 lbs
Kæde kort led**	10/11 mm 3/8”	12/13 mm 1/2”
Reb Størrelse** (8 flettet anbefales)	16-20 mm 5/8-3/4”	20-22 mm 3/4”
Kæde hastighed (ved 100kg last)	24 m/min 79 ft/min	15 m/min 50 ft/min
Rope Speed (ved 100kg last)	20 m/min 65 ft/min	13 m/min 43 ft/min
Strømforsyning (DC)	12, 24 eller 48 V	12, 24 eller 48 V
Motor kraft	1200 W	1200 W
Net vægt (kapstanaksel version)	32 kg 71 lbs	32 kg 71 lbs
Net vægt (Lav Profil version)	29 kg 64 lbs	29 kg 64 lbs
Hydraulisk Pres	138 bar 2000 PSI	138 bar 2000 PSI
Hydraulisk strøm	40 l/min 11 USgal/min	40 l/min 11 USgal/min
Net vægt - Hyd (Lav Profil version) (kapstanaksel version)	23 kg/ 51 lbs 26 kg/ 57 lbs	23 kg/ 51 lbs 26 kg/ 57 lbs

** Når du bestiller så specificer venligst dit reb og din kæde, kombination ankerreb.

DIMENSIONER

Model	RC12 (10 mm-3/8”)	RC12 (12/13 mm-1/2”)
A	293 mm 11 5/8”	293 mm 11 5/8”
B[1] (Spilkop version)	128 mm 5 1/8”	128 mm 5 1/8”
B[2] (Low Profile version)	233 mm 9 1/4”	233 mm 9 1/4”
C	206 mm 8 1/8”	206 mm 8 1/8”
D (Std dæk rydning)	210 mm 8 3/8”	210 mm 8 3/8”
E	294 mm 11 5/8”	294 mm 11 5/8”
F	482 mm 19”	482 mm 19”
G (Std dæk rydning)	90 mm 3 5/8”	90 mm 3 5/8”
H	54 mm 2 1/4”	54 mm 2 1/4”
I	106 mm 4 1/4”	106 mm 4 1/4”
J	62 mm 2 1/2”	62 mm 2 1/2”

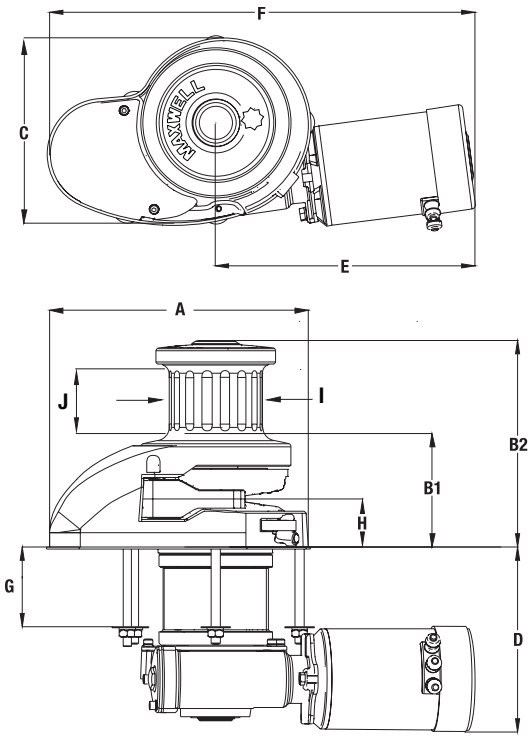

RC12 Kapstanaksel Version

Vigtigt: **Maxwells ankerspil skal bruges I forbindelse med en kædestopper og / eller alternative snubbings anordning for, at tage belastningen ud af ankerspillet, når opankret. Kædestopperen og det alternative snubbing system bør altid anvendes for at sikre at ankeret er i hævet position under sejlads.**

STANDARD UDSTYR PÅKRÆVET FOR TOVEJS KONTROL

Dobbeltrelæ (inkluderet)

Nødudløsningshåndtag (inkluderet)

Tovejs fjernbetjeningspanel (ikke inkluderet)

Afbryder/isolator panel (ikke inkluderet)

VALGMULIGHEDER

1. Auto Anchor™ udstyr
2. Kompakt fjernbetjening
3. Fodkontakt
4. Kædestopper
5. Kæde snubber
6. Spilkop model

HØJDETILPASSET KÆDESTOPPER

- Til brug med Maxwells reb/kæde vertikale ankerspil
- Højde justeret til mest effektivt at tilpasse kæden med kædehjulet
- Ingen højdejusteringssokkel nødvendig
- Se side 386 for mere information

Height Matched Chain Stopper

Hver Maxwell RC12 automatiske reb/kæde ankerspil, leveres med motor/gearkasse og tovejsrelæ. Kontakter og afbrydere er til rådighed, og skal bestilles separat. Se diagram side 390.

Alle standard-og ekstraudstyr kontrol tilbehør kan findes på side 379 og 381.

RC12HD

Heavy Duty Reb/Kæde serier RC12HD

RC12HD Capstan Version

Funktioner og fordele

- RC12HD er designet til brug med 10 til 13 mm (3/8" til 1/2") kortlænket kæde kombineret med 16 til 20 mm (5/8" til 13/16") 8-flettet (flettet) nylonreb
- Classification Society godkendelsen er til rådighed i specifikke tilfælde, kontakt din Maxwell repræsentant
- Dette design er særligt velegnet til lette erhvervsbåde, der kræver høje hastigheder, f.eks. patruljeskibe, da den reducerede vægt af reb / kæde kombination fjerner vægten fra stævnen
- Den 38 mm (1½") hoved aksel er fremstillet i højstyrke korrosionsbestandigt 2205 Duplex rustfrit stål, og ovennævnte dækkomponenter er i rustfrit stål (AISI 316) som giver fremragende korrosionsbestandighed og højpoleret finish
- RC12HD er tilgængelig med enten en kraftig el motor (ventileret) 24V DC, 3-faset AC, hydrauliske motorer i forskellige positioner eller enfaset vekselstrømsmotor (kontakt din distributør for specifikationer og anvendelse). Køretid og kontinuerlig træk varierer mellem versionerne (se specifikationer på den følgende side)
- Dobbelt konus bremse/koblings mekanisme tillader frit fald. Konuskobling giver i modsætning til andre koblinger jævn progressiv udløsning, der sikrer sikker og præcis kontrol
- RC12HD er udstyret med Maxwell's revolutionerende og patenterede

Vigtigt: **Maxwell's ankerspil skal bruges i forbindelse med en kædestopper og/eller alternativt snubbings anordning for at tage belastningen af ankerspillet, når opankret. Kædestopperen og det alternative snubbing system bør altid anvendes for at sikre, at ankeret er i hævet position under sejlads.**

Alle standard-og ekstraudstyr kontrol tilbehør kan findes på side 379 og 381.

3YEAR Limited Warranty

RC12HD Lavprofilvision

SPECIFIKATIONER

	24V DC Electric (2000W)	Hydraulisk (Type 2)	Hydraulisk GT (Type 1)	AC Electric
Maksimal Træk	1820 kg (4000 lbs)	1200 kg (2640 lbs)	1820 kg (4000 lbs)	1820 kg (4000 lbs)
Kontinuelig træk	300 kg (660 lbs)	1200 kg (2640 lbs)	1250 kg (2750 lbs)	620 kg (1360 lbs)
Kæde hastighed ved kontinuelig træk	12 m/min (39 ft/min)	15 m/min (49 ft/min)	15 m/min (49 ft/min)	12 m/min (39 ft/min)
Max belastning (10 min)	610 kg (1335 lbs)	1200 kg (2640 lbs)	1500 kg (3300 lbs)	750 kg (1650 lbs)
Reb hastighed	18 m/min (59 ft/min)	15 m/min (49 ft/min)	15 m/min (49 ft/min)	12 m/min (39 ft/min)
Statisk Hold	2200 kg (4840 lbs)	2200 kg (4840 lbs)	2200 kg (4840 lbs)	2200 kg (4840 lbs)
Netto Vægt(Capstan Vision)	40 kg (88 lbs)	31.5 kg (69 lbs)	34 kg (75 lbs)	54 kg (118 lbs)
Strømforsyning	24 eller 48V DC	Hydraulic	Hydraulic	3Ph AC
Motor Kraft	2000 W	N/A	N/A	2200 W
Max. Hydraulisk tryk	N/A	138 Bar (2000 PSI)	205 Bar (3000 PSI)	N/A
Anbefalet Hydraulik Flow	N/A	40 l/min (11 Gal/min)	28 l/min (7.5 Gal/min)	N/A

Tilbehør	Kode	Voltage
Vende relæ	SP5107	24 - 48V DC
Kredsløb afbryder	P100791	135 Amp

Se side 379 - 381 for yderligere elektrisk tilbehør.

DIMENSIONER

	Hydraulisk Type 2	Hydraulisk Type 1	24 - 48V DC Electric	3phase AC Electric
A	293 mm 11 5/8″	293 mm 11 5/8″	293 mm 11 5/8″	293 mm 11 5/8″
B[1] Lavprofilvision	128 mm 5 1/8″	128 mm 5 1/8″	128 mm 5 1/8″	128 mm 5 1/8″
B[2] (Capstan Vision)	233 mm 9 1/4″	233 mm 9 1/4″	233 mm 9 1/4″	233 mm 9 1/4″
C	206 mm 8 1/8″	206 mm 8 1/8″	206 mm 8 1/8″	206 mm 8 1/8″
D	241 mm 9 1/2″	243 mm 9 9/16″	241 mm 9 1/2″	270 mm 10 5/8″
E	218 mm 8 5/8″	228 mm 9″	361 mm 14 1/4″	423 mm 16 5/8″
F	406 mm 16″	416 mm 16 3/8″	549 mm 21 5/8″	611 mm 24″
G	95 mm 3 3/4″	95 mm 3 3/4″	95 mm 3 3/4″	69 mm 2 3/4″
H	54 mm 2 1/4″	54 mm 2 1/4″	54 mm 2 1/4″	54 mm 2 1/4″
I	134 mm 5 1/4″	156 mm 6 1/8″	139 mm 5 1/2″	175 mm 6 7/8″

Ekstra dæk afslutning er til rådighed, tilføj 100m til dimensioner D & G.

Hydraulic (Motor Type 2)

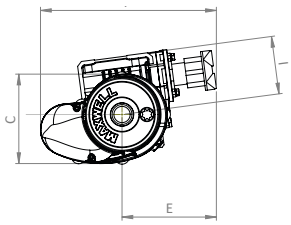

Hydraulic GT (Motor Type 1)

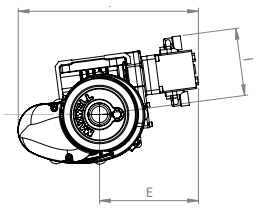

24 - 48V DC Electric

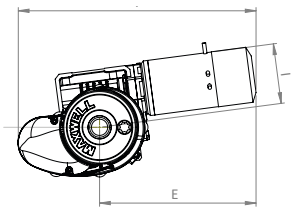

AC 3Phase Electric

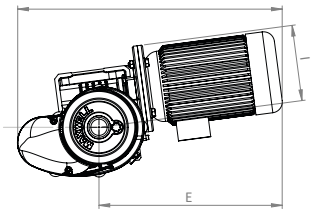

Low Profile Versions

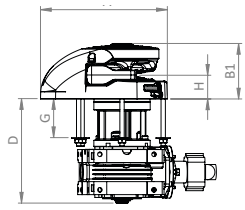

Capstan Versions

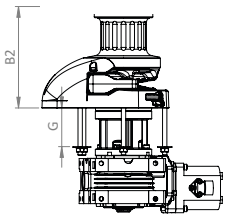

Low Profile Versions

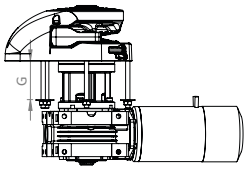

Capstan Versions

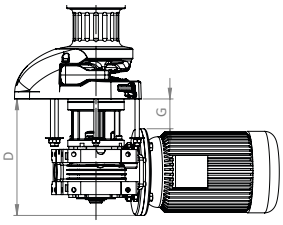

Vertikalt ankerspil
VW1000 • VW1500 • VW3500

VW-seriens ankerspil giver mere fleksibilitet til kædeføring og giver mulighed for manuelt at skifte mellem kæde og reb. Dvs fra kædehjul til tromle (til reb og kædekombinationer).

VW1000 Capstan Version

Funktioner og fordele

- Funktioner og fordele
- Nem og hurtig at fjerne ankerkæde/reb fra ankerspillet
- Tillader traditionelle sjækel og kovs/kæde samling
- Velegnet til vandret montering på et skott inde i ankerbrønden
- Højkvalitets finish på overdelens (over dæk) komponenter Fremstillet i rustfrit stål (AISI 316) og forkromet bronzekædehjul, for at sikre lang holdbarhed
- Konus type Bremse/koblingsmekanisme tillader manuel udløsning "frit fald"
- Nem "gennem dæk" dækinstallation ved hjælp af modulært design og præcis justering af gearkassen til overdelen
- Eloxeret aluminium gearkasse og afstandsrør
- Heavy duty, tovejs motor, designet til maritimt miljø
- Nemt at afmontere for service

STANDARD UDSTYR PÅKRÆVET FOR TOVEJS RETNINGS KONTROL

Tovejs relæ (ikke inkluderet)

Nød udløsningshåndtag "spil håndtag" (inkluderet)

Kædehjul, til specificeret kædestørrelse (inkluderet)

Afbryder/isolator panel (ikke inkluderet)

Elektrisk fodkontrol kontakter (ikke inkluderet)

TILBEHØR

1. Kædetæller
2. Fodkontakter
3. Håndholdt betjening
4. Kædestopper
5. Kædestrammer
6. Ekstra højdetilpasning kit
7. Hydraulisk motor
8. Up/down fjernbetjeningspanel
9. Afbryder/isolator panel

Alle standard-og ekstraudstyr kontrol tilbehør kan findes på side 379 og 381.

3 YEAR Limited Warranty

Ideel til både med lidt plads i ankerbrønden

SPECIFIKATIONER

MODEL	VW1000	VW1500	VW3500
Maksimal træk	700 kg 1540 lbs	850 kg 1870 lbs	1590 kg 3500 lbs
Statisk Hold	1500 kg 3300 lbs	1500 kg 3300 lbs	2200 kg 4840 lbs
Kæde kort led	6-10 mm 1/4″ -3/8″	6-10 mm 1/4″ -3/8″	10-13 mm 3/8″-1/2″
Linje hastighed** (Normal arbejde)	18 m/min 59 ft/min	18 m/min 59 ft/min	15 m/min 50 ft/min
Strømforsyning (DC)	12, 24 or 48 VDC	12, 24 or 48 VDC	12, 24 or 48 VDC
Motor (Watts)	1000 W	1200 W	1200 W
Net Vægt (Elektrisk)	22 kg 50 lbs	22 kg 50 lbs	48 kg 105 lbs
Hydraulisk Pres	100 bar 1450 psi	138 bar 2000 psi	138 bar 2000 psi
Hydraulisk strøm	20 l/min 5.3USgal/min	20 l/min 5.3USgal/min	42 l/min 11USgal/min
Net vægt - Hyd	15 kg 34 lbs	15 kg 34 lbs	40 kg 88 lbs

**** Spillets ydelse ved indhaling af reb med kapstan. Kæde hastighed kan variere afhængigt af størrelsen af kæde og kædetromlen.**

VWCLP1500

Vigtigt: Maxwells ankerspil skal bruges I forbindelse med en kædestopper og / eller alternative snubbings anordning for, at tage belastningen ud af ankerspillet, når opankret. Kædestopperen og det alternative snubbing system bør altid anvendes for at sikre at ankeret er i hævet position under sejlads.

DIMENSIONER

MODEL	VW1000	VW1500	VW3500
A	165 mm 6 1/2″	165 mm 6 1/2″	239 mm 9 1/2″
B1	198 mm 7 3/4″	198 mm 7 3/4″	149 mm 5 3/4″
B2	100 mm 4″	100 mm 4″	280 mm 11″
C	165 mm 6 1/2″	165 mm 6 1/2″	225 mm 8 7/8 ″
D	252 mm 10″	252 mm 10″	208 mm 11 1/8″
E	272 mm 10 3/4″	272 mm 10 3/4″	281 mm 11 1/8″
F	357 mm 14″	357 mm 14″	415 mm 16 3/8″
G (Std dækafstand)**	100 mm 4″	100 mm 4″	85 mm 3 11/32″
G (Ekstra dæksafstand) ^	150 mm 6″	150 mm 6″	190 mm 7 1/2″
H	59 mm 2 3/8″	59 mm 2 3/8″	83 mm 3 1/4″
I	80 mm 3 1/8″	80 mm 3 1/8″	110 mm 4 5/16″
J (arbejdshøjde på tromlen til reb)	44 mm 1 3/4″	44 mm 1 3/4″	55 mm 1 3/4″

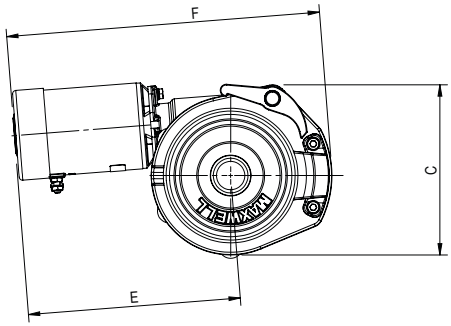

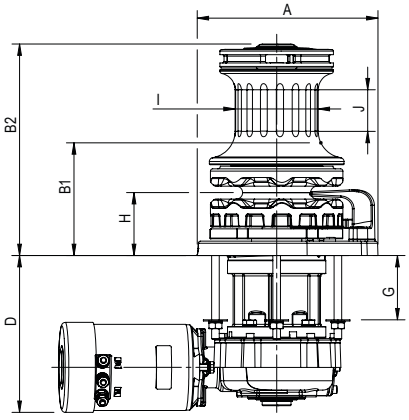

**** For VW1000 og VW1500 for tyndere dæk også tilgængelig på 50 mm (2″)**
^ Forhøjelse af dæk tykkelse vil også øge 'D' målingen.

Vertikalt/Horisontalt reb-kæde ankerspil
VWRC10 • VWRC12 • VWRC12HD

VWRC-seriens ankerspil tilbyder mere fleksibilitet til kædeføring på dækket, inklusive mulighed for vandret installation. Kædehjulene er i stand til at håndtere både kæde og reb.

VWRC12

Funktioner og fordele

- Tillader placering af ankerspillet længere væk fra kædens ankerrulle
- Tillader traditionelle sjækel og kovs/kæde samling
- Velegnet til vandret montering på et skott inde i ankerbrønden
- Højkvalitets finish på overdelens(over dæk) komponenter Fremstillet i rustfrit stål (AISI 316) og forkromet bronzekædehjul, for at sikre lang holdbarhed
- Konus type Bremse-/koblingsmekanisme tillader manuel udløsning "frit fald"
- Nem "gennem dæk" dækinstallation ved hjælp af modulært design og præcis justering af gearkassen til overdelen
- Eloxeret aluminium gearkasse og afstandsrør
- Kraftig, dobbeltretnings motor, designet til marine ankerpil
- Heavy duty , tovejs motor, designet til maritimt miljø
- Nemt at afmontere for service

STANDARD UDSTYR PÅKRÆVET FOR ENVEJS KONTROL

Tovejs relæ (ikke inkluderet)
Nød udløsningshåndtag "spil håndtag" (inkluderet)
Kædehjul, til specificeret kædestørrelse (inkluderet)
Afbryder/isolator panel (ikke inkluderet)
Elektrisk fodkontrol kontakter (ikke inkluderet)

TILBEHØR

1. Kædetæller
2. Fodkontakter
3. Håndholdt betjening
4. Kædestopper
5. Kædestrammer
6. Ekstra højdetilpasning kit
7. Hydraulisk motor
8. Up/down fjernbetjeningspanel
9. Afbryder/isolator panel

Alle standard-og ekstraudstyr kontrol tilbehør kan findes på side 379 og 381.

3 YEAR Limited Warranty

SPECIFIKATIONER

MODEL	VWRC10-8	VWRC10-10	VWRC12-10	VWRC12-12	VWRC12-10HD	VWRC12-12HD
Maksimal træk	700 kg 1540 lbs	850 kg 1870 lbs	1134 kg 2500 lbs	1590 kg 3500 lbs	1820 kg 4000 lbs	1820 kg 4000 lbs
Statisk Hold	1500 kg 3300 lbs	1500 kg 3300 lbs	2200 kg 4840 lbs	2200 kg 4840 lbs	2200 kg 4840 lbs	2200 kg 4840 lbs
Kæde kort led	8 mm 5/16″	10 mm 3/8″	10-11 mm 3/8″	12/13 mm 1/2″	10-11 mm 3/8″	12-13 mm 1/2″
Hastighed** (Normal arbejde)	24 m/min 79 ft/min	25 m/min 82 ft/min	24 m/min 79 ft/min	15 m/min 50 ft/min	15 m/min 50 ft/min	15 m/min 50 ft/min
Strømforsyning (DC)	12/24/48V Hyd	12/24/48V Hyd	12/24/48V Hyd	12/24/48V Hyd	24/48V Hyd, 3ph AC	24/48V Hyd, 3ph AC
Motor (Watts)	1000 W	1200 W	1200 W	1200 W	2000 W	2000 W
Net Vægt (Elektrisk)	20 kg 43 lbs	21 kg 46 lbs	32 kg 71 lbs	32 kg 71 lbs	37 kg 82 lbs	37 kg 82 lbs
Hydraulisk Pres	138 bar 2000 psi	138 bar 2000 psi	138 bar 2000 psi	138 bar 2000 psi	138 bar 2000 psi	138 bar 2000 psi
Hydraulisk strøm	20 l/min 5.3 USgal/min	20 l/min 5.3 USgal/min	40 l/min 11 USgal/min	40 l/min 11 USgal/min	47 l/min 12.5 USgal/min	47 l/min 812.5 USgal/min
Net vægt - Hyd	13 kg 29 lbs	13 kg 29 lbs	26 kg 57 lbs	26 kg 57 lbs	31 kg 68 lbs	31 kg 68 lbs

**** Spillets ydelse ved indhaling af reb med kapstan. Kæde hastighed kan variere afhængigt af størrelsen af kæde og kædetromlen.**

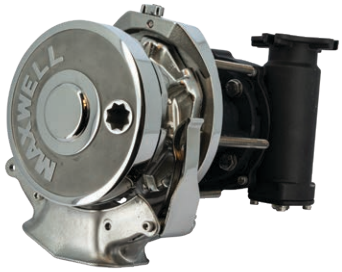

Vigtigt: Maxwells ankerspil skal bruges I forbindelse med en kædestopper og / eller alternative snubbings anordning for, at tage belastningen ud af ankerspillet, når opankret. Kædestopperen og det alternative snubbing system bør altid anvendes for at sikre at ankeret er i hævet position under sejlads.

DIMENSIONER

MODEL	VWRC10-8	VWRC10-10	VWRC12-10	VWRC12-12	VWRC12-10HD	VWRC12-12HD
A	172 mm 6 7/8″	172 mm 6 7/8″	254 mm 10″	254 mm 10″	254 mm 10″	254 mm 10″
B1	89 mm 3 1/2″	89 mm 3 1/2″	126 mm 5″	126 mm 5″	126 mm 5″	126 mm 5″
B2 (med capstan))	168 6 /8″	168 6 /8″	232 9 1/4″	232 9 1/4″	232 9 1/4″	232 9 1/4″
C	140 mm 5 5/8″	140 mm 5 5/8″	200 mm 8″	200 mm 8″	200 mm 8″	200 mm 8″
D	251 mm 9 7/8″	251 mm 9 7/8″	212 mm 8 3/8″	212 mm 8 3/8″	243 mm 9 1/2″	243 mm 9 1/2″
E	272 mm 10 3/4″	272 mm 10 3/4″	280 mm 11″	280 mm 11″	368 mm 14 1/2″	368 mm 14 1/2″
F	424 mm 16 3/4″	424 mm 16 3/4″	407 mm 16″	407 mm 16″	495 mm 19 1/2″	495 mm 19 1/2″
G (Std)**	100 mm 4″	100 mm 4″	90 mm 3 5/8″	90 mm 3 5/8″	90 mm 3 5/8″	90 mm 3 5/8″
G (Extra) ^	-	-	190 mm 7 1/2″	190 mm 7 1/2″	190 mm 7 1/2″	190 mm 7 1/2″
H (Kædeføring)	43 mm 1 3/4″	43 mm 1 3/4″	53 mm 2″	53 mm 2″	53 mm 2″	53 mm 2″
I	66 mm 2 5/8″	66 mm 2 5/8″	105 mm 4 1/4″	105 mm 4 1/4″	105 mm 4 1/4″	105 mm 4 1/4″
J	44 mm 1 3/4″	44 mm 1 3/4″	62 mm 2 1/2″	62 mm 2 1/2″	62 mm 2 1/2″	62 mm 2 1/2″

^ D-målet vil blive formindsket med samme længde.

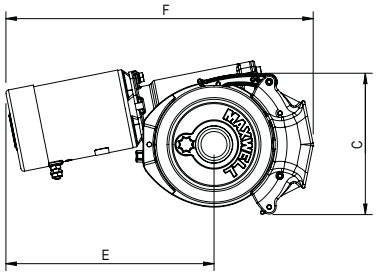

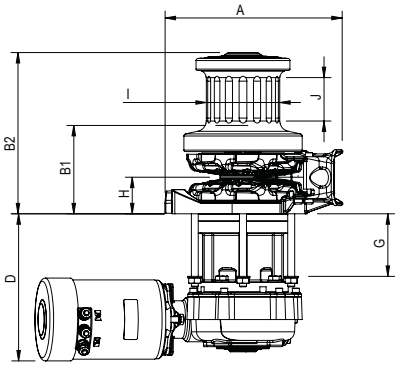

Vertikalt ankerspil med kæderør VWC1000 • VWC1500 • VWC3500

VWC Serie er designet til automatisk vertikal håndtering af ankerkæde alene, mens den tilbyder en uafhængig spilkop for indhaling af et sekundært reb/kæde ankertov eller til at hjælpe ved fortøjning.

Funktioner og fordele

- Fuldautomatisk en- eller tovejs kædehjulsbetjening
- Højkvalitet overfladebehandling på over-dæk komponenter lavet i marine-kvalitet rustfrit stål (AISI 316) for langtidsholdbarhed
- Integreret kæderør og kædestripper justeret for virtuel lydefri drift og giver automatisk fremføring af kæden ind og ud af ankerbrønden
- Kæderør til styr- og bagbord form dobbeltinstallation. (Størrelser 2500 og derover)
- Konus-type koblings/bremsemekanisme tillader manuel 'frit fald' udløsning. Konuskobling giver sikker og præcis kontrol
- Kædehjul med låsepal
- Valgfri bremse tilgængelig til 3500-seriens model
- Udkobling af kædehjulet muliggør uafhængig indrullning af reb fra alle retninger, ved hjælp "warping" trommlen sikres der kontrol af alle reb
- Enkel gennem dæk installation af modulopbygget design og præcis justering af gearkasse til overdelen med marine-kvalitet rustfri stålbolte
- Anodiseret aluminium gearkasse og afstandsstykke på 1000 og 1500 modeller
- Slidstærk tovejs motor, designet til marine ankerspil
- Lavprofil konfiguration (ingen spilkop) er tilgængelig

STANDARD UDSTYR PÅKRÆVET FOR ENVEJS KONTROL

Tovejsrelæ (incl.)
Nødudløsningshåndtag (incl.)
Kædehjul passende til specificeret kæde (incl.)
Tovejs fjernbetjeningspanel (ikke incl.)
Afbryderpanel (ikke incl.)

VALGMULIGHEDER

1. AutoAnchor™ Udstyr
2. Fodkontakter
3. Kædestopper
4. Tovejs fjernbetjening panel
5. Ekstra dæktilpasningsudstyr
6. Hydraulikmotor
7. Transportabel
8. Transportabel fjernbetjening

VWC3500

Alle standard-og ekstraudstyr kontrol tilbehør kan findes på side 379 og 381.

Vigtigt: Maxwells ankerspil skal bruges I forbindelse med en kædestopper og / eller alternative snubbings anordning for, at tage belastningen ud af ankerspillet, når opankret. Kædestopperen og det alternative snubbing system bør altid anvendes for at sikre at ankeret er i hævet position under sejlads.

3 YEAR Limited Warranty

Fuldautomatisk drift til installationer med kun kæde

SPECIFIKATIONER

MODEL	VWC1000	VWC1500	VWC3500
Maksimal træk	700 kg 1540 lbs	850 kg 1870 lbs	1590 kg 3500 lbs
Statisk Hold	1500 kg 3300 lbs	1500 kg 3300 lbs	2200 kg 4840 lbs
Kæde Kort Led	6-10 mm 1/4″- 3/8″	6-10 mm 1/4″- 3/8″	10-13 mm 3/8″- 1/2″
Linje hastighed (Normal arbejde)	18m/min 60 ft/min	18 m/min 60 ft/min	15 m/min 50 ft/min
Strømforsyning (DC)	12, 24 eller 48 VDC	12, 24 eller 48 VDC	12, 24 eller 48 VDC
Motor (Watts)	1000 W	1200 W	1200 W
Net vægt - DC	24 kg 52 lbs	24 kg 52 lbs	48 kg 106 lbs
Hydraulisk Pres	100 bar 1450 PSI	138 bar 2000 PSI	138 bar 2000 PSI
Hydraulisk strøm	20 l/min 5.3 USgal/min	20 l/min 5.3 USgal/min	42 l/min 11US gal/min
Net vægt - Hyd	17 kg 37 lbs	17 kg 37 lbs	40 kg 88 lbs

DIMENSIONER

MODEL	VWC1000	VWC1500	VWC3500
A	80 mm 3 1/8″	80 mm 3 1/8″	110 mm 4 5/16″
B	195 mm 7 11/16″	195 mm 7 11/16″	254 mm 10″
B[1] (Lav Profil)	98 mm 3 7/8″	98 mm 3 7/8″	149 mm 5 7/8″
C	56 mm 2 7/32″	56 mm 2 7/32″	83 mm 3 9/32″
D	252 mm 9 5/16″	252 mm 9 5/16″	219 mm 8 5/8″
E	262 mm 10 11/32″	272 mm 10 23/32″	281 mm 11 1/8″
F	224 mm 8 27/32″	224 mm 8 27/32″	342 mm 13 7/16″
G (Std dæktykkelse)*	100 mm 3 11/32″	100 mm 3 11/32″	100 mm 4″
G (Ekstra dæktykkelse)^	150 mm 6″	150 mm 6″	190 mm 7 1/2″
H (Arbejdshøjde af tromle til reb vridning)	44 mm 1 3/4″	44 mm 1 3/4″	29 mm 1 1/8″
I	165 mm 6 1/2″	165 mm 6 1/2″	215 mm 8 15/32″

***VWC1000 og VWC1500 er også tilgængelig med en dæksgennemføring på 50 mm (2″).**
^ D-målet vil blive formindsket med samme længde.

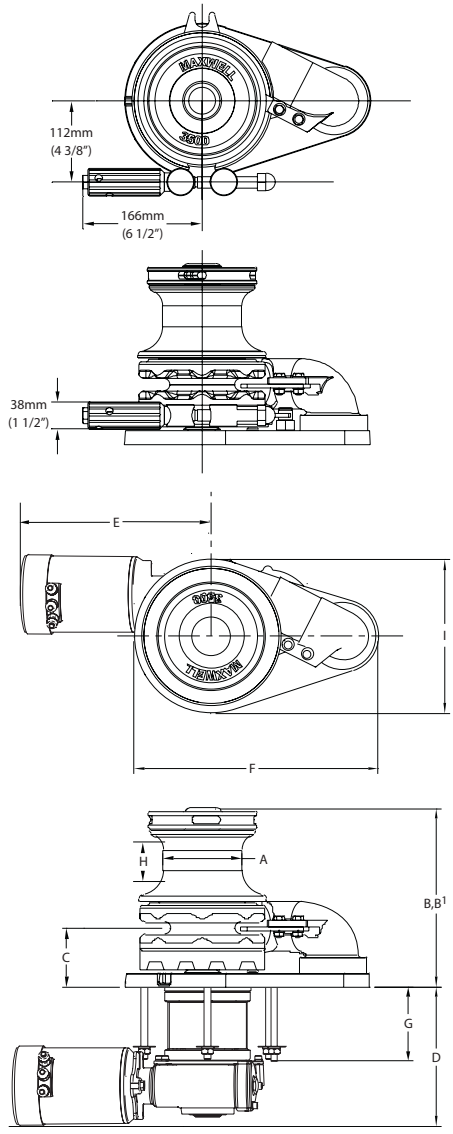

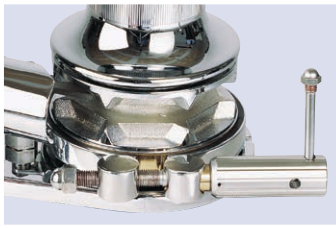

VWC3500 Bånd bremse byder på Maxwells innovative 'gemme-væk' betjeningsgreb

VWC3500 uden Bånd bremse

VWCLP3500 Lav profil konfiguration

Horizontal tov/kæde serie
HRCFF-6-7-8

Maxwells helt nye kompakte HRCFF6-7-8 serie er horizontale udgaver af firmaets nyeste innovative vertikale RC6 og RC8 automatiske reb/kæde ankerspil. HRCFF serien er fyldt med originale og velprøvede funktioner, inclusive den patenterede ankertovstyringsteknik som er udviklet af Maxwell.

HRCFF

Funktioner og fordele

- Har nu også indbygget Maxwells automatiske frit fald-mekanisme. Man skal blot aktivere 'frit falds-grebet', stil betjeningen på 'ned' (på enten broen eller fodkontakten), så lader spillet ankeret falde frit ned. Klar til at trække ankeret ind? Aktivér'op' på betjeningen, så kobler frit falds-mekanismen automatisk fra, så man kan trække ankeret op med spillet
- Spillet har æstetisk tiltrækkende design på dækket, idet motor og drev er lukket inde i et vandtæt hus, så der spares plads under dækket, og har nem adgang til almindelig rutinemæssig vedligeholdelse
- Formstøbt hus af maritim metallegering, der er hårdtanodiseret til uovertruffet holdbarhed på søen
- Ukompliceret montage på dækket med bolte, gør at de er nemme og hurtige at installere, og sætte i drift
- Problemfri overgang fra reb til kæde ved hjælp af et innovativt, gennemprøvet og patenteret trykarm system, og som er lukket inde i en sikker konstruktion.
- Indbygget trosserør af komposit-nylon til dækgennemføring, gør en lettere installering og glat uhindret drift
- Højeffektiv gearkasse med indbygget robust tilbageløbsstop
- Indspoling af tov og kæde, med høj hastighed og uden blokering, styret med en op/ned-kontakt på fjernbetjenings panel
- Fritfald-nødfunktion i tilfælde af strømafbrydelse ombord
- Revolutionerende Wave Design kædehjul - se næste side
- Heavy duty tovejs motor med indbyggede nye funktioner, såsom integreret ledningsnet for hurtig elektrisk tilslutning

STANDARDUDSTYR TIL STYRING AF VENDBAR SPIL

Tovejsrelæ (incl.)
Nødudløsningshåndtag (incl.)
Tovejs fjernbetjeningspanel (ikke incl.
Afbryderpanel (ikke incl.)

EKSTRAUDSTYR

1. AutoAnchor™ udstyr
2. Kompakt fjernbetjening
3. Fodkontakter
4. Kædestopper
5. Kædestrammer

Alle Maxwell HRC6 og HRC8 automatiske reb/kæde ankerspil leveres med motor/gearkasse og tovejsrelæ. Kontakter og afbrydere er til rådighed og skal bestilles separat. Se diagram side 390.

Vigtigt: Maxwells ankerspil skal bruges I forbindelse med en kædestopper og / eller alternative snubbings anordning for, at tage belastningen ud af ankerspillet, når opankret. Kædestopperen og det alternative snubbing system bør altid anvendes for at sikre at ankeret er i hævet position under sejlads.

3 YEAR Limited Warranty

Kompakt vandret automatisk reb/kæde ankerspil

SPECIFIKATIONER

Model	HRCFF6	HRCFF7	HRCFF8
Maksimal træk	410 kg 900 lbs	410 kg 900 lbs	410 kg 900 lbs
Statisk Hold	700 kg 1540 lbs	700 kg 1540 lbs	700 kg 1540 lbs
Kæde Kort Led	6 mm 1/4″	7 mm 1/4″	8 mm 5/16″
Reb størrelse (Nylon)* (8 flettet anbefales)	12 mm 1/2″	12 mm 1/2″	14 mm 9/16″
Kæde hastighed (Anker indhaling) Nominal 30kg working load	25 m/min 82 ft/min	25 m/min 82 ft/min	25 m/min 82 ft/min
Strømforsyning (DC)	12 V	12 V	12 eller 24 V
Motor Power	600 W	600 W	600 W
Net vægt	11.5 kg 25 lbs	11.5 kg 25 lbs	11.5 kg 25 lbs

***se ejere håndbog til reb størrelsesvarianter**

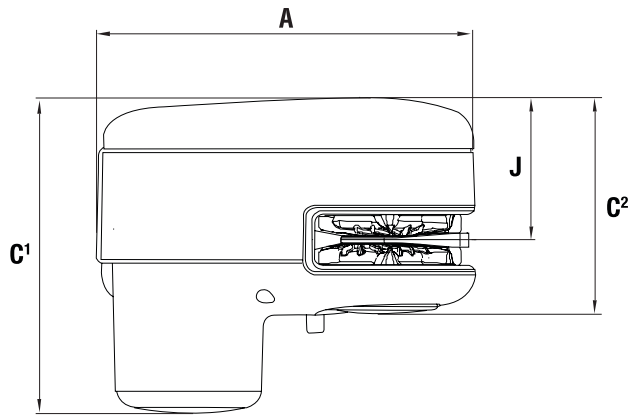

DIMENSIONER

Alle modeller	mm	Tommer
A	256	10 1/8
B	132	5 11/32
B²	176	6 7/8
C¹	214	8 7/16
C²	147	5 3/4
E	65	2 1/2
G	230	9 1/16
J	96.4	3 7/8

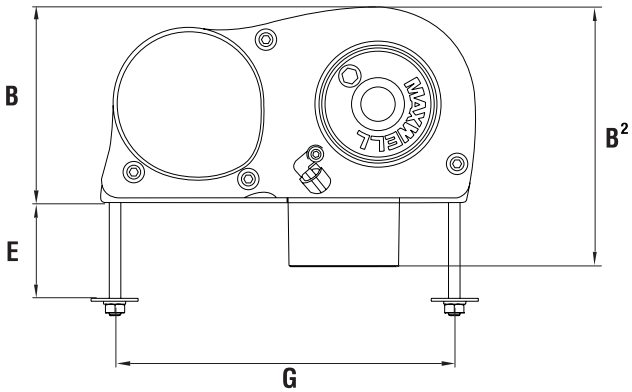

Alle standard og ekstraudstyr, kontrol tilbehør kan findes på side 379 - 381.

MAXWELLS REVOLUTIONERENDE KÆDEHJUL

Maxwell leder igen branchen med nyskabende tænkning, og lanceringen af firmaets sidste nye Wave Design™ kædehjul. Dette tov- og kædehjul, som vi har patent på, har to enestående designkoncepter, der gør håndtering og styring af tov og kæde-splejsningen meget bedre.

Det yderste af ribberne på kædehjulet, bukker fremefter til sikring af, at tovet og kæden bliver jævnt styret, når ankeret trækkes ind. Idet tovet går ind i hjulet, griber de indre ribber i modsat side tovet i en bølgebevægelse, så det holder tovet i et "bølgeligende mønster", der er langt bedre end den traditionelle klemmeklampe måde at holde tovet på, sammenlignet med alle andre spil, der fås. Men dette Wave Design™ holder ikke bare tovet bedre fast, det er også blidere ved tovet, så ankertovet holder længere.

Horisontal Reb/Kæde Serie HRC10-8 • HRC10-10

Det helt nye HRC10 Horisontale Serie ankerspil, følger stolt i de yderst succesrige fodspor af Maxwells tidligere, fuldautomatisk reb/kæde ankerspil.

HRC10 Kædehjul spilkop version

HRC10 Uden spilkop

Funktioner og fordele

- Den helt nye HRC10 fuldautomatisk horisontale ankerspilserie er designet til let at indkøre 8 mm (5/16”) og 10 mm (3/8”) kort led kæde og 14 mm (9/16”) og 16 mm (5/8”) 3-slået eller 8-flettet reb
- Den mere kraftfulde HRC10-10 kan bruges med 10 mm (3/8”) kæde splejset til 16 mm (5/8”) 8-flettet reb
- Det æstetiske overdækkede design, udviklet sig fra filosofien “form følger funktion”, indkapsler motor og drev i et todelt vandtæt hus, der sparer plads under dæk
- Det todelte hus består af en støbt marine-kvalitets hårdt anodiseret aluminiumsfront og et robust komposit motorhus bag ved, der er let at afmontere
- Det todelte vandtætte hus tillader en hurtig og nem, på dæk rutinemæssig vedligeholdelse
- Simpel boltmontering sikrer ubesværet og hurtig installation og opsætning på dækket
- Trykarmen som er lavet af rustfrit stål udøver altid maksimal kontrol pres på ankerline (reb, splejsning eller kæde)
- Det revolutionerende patenterede Wave Design™ kædehjul er i stand til at rumme en bred vifte af kædehøjdeforskelle, inden for de angivne kæde størrelsens diametre, der er egnet til brug sammen med HRC10-serien. Se side 367 for at få mere information om denne innovative funktion.
- Den unikke Maxwell ‘slå-om’ horisontale kædehjul sikrer, at mere end 90° af hjulet er brugt, så stærkt forbedret reb og kæde håndtering sammenlignet med konkurrent design
- HRC10 virker ligeså effektiv med kæde alene for dem, der ønskerden ekstra sikkerhed og holdekraft af et kæde alene ankersystem
- Integreret kæderør og kraftig dæksgennemføring sikrer let føring af reb/kæde ankerlinen ind og ud af ankerbrønden
- Det forseglede oliebad og den marine-kvalitets hårdt anodiserede aluminiums gearkasse giver højt effektive output med præcisions snekkegear

STANDARD UDSTYR PÅKRÆVET FOR TOVEJS KONTROL

Tovejsrelæ (incl.)
Nødudløsningshåndtag (incl.)
Tovejs fjernbetjening (ikke incl.)
Afbryderpanel (ikke incl.)

EKSTRAUDSTYR

1. AutoAnchor™ udstyr
2. Kompakt fjernbetjening
3. Fodkontakter
4. Kædestopper
5. Kædestrammer

HRC10 ankerspil kommer med motor/gearkasse og tovejs magnetrelæ. Kontakter og afbryder er tilrådighed, og skal bestilles seperat. Se diagram side 390.

3 YEAR Limited Warranty

Bemærkelsesværdig fuldautomatisk horisontalt ankerspil med stor kapacitet

SPECIFIKATIONER

Model	HRC10-8* 8 mm - 5/16"	HRC10-10* 10 mm - 3/8"
Maksimal træk	700 kg 1540 lbs	850 kg 1870 lbs
Statisk Hold	1500 kg 3300 lbs	1500 kg 3300 lbs
Kæde kort led	8 mm 5/16"	10 mm 3/8"
Reb størrelse	14 mm - 16 mm 9/16" - 5/8"	16 mm 5/8"
Kæde hastighed (Anker indhaling)	24 m/min 79 ft/min	24 m/min 79 ft/min
Reb hastighed (Anker indhaling)	20 m/min 65 ft/min	20 m/min 65 ft/min
Strømforsyning (DC)	12, 24 eller 48 V	12, 24 eller 48 V
Motor (Watts)	1000 W	1200 W
Net vægt	19 kg 42 lbs	20 kg 44 lbs
Hydraulisk Pres	138 bar 2000 psi	138 bar 2000 psi
Hydraulisk strøm	20 L/min 5.3 USgal/min	20 L/min 5.3 USgal/min
Net vægt - Hyd	13 kg 28 1/2 lbs	13 kg 28 1/2 lbs

Ingen capstan verion. Vægt er 1kg/2.2lbs mindre end ovenstående angivet.
***8 mm - 5/16" or 10 mm - 3/8" kædehjul kan bruges på enten de overstående modeller.**

DIMENSIONER

Model	HRC10-8* 8 mm - 5/16"	HRC10-10* 10 mm - 3/8"
A	369 mm 14 9/16"	369 mm 14 9/16"
B	199 mm 7 7/8"	199 mm 7 7/8"
C^1	316 mm 12 1/2"	316 mm 12 1/2"
C^2	225 mm 8 7/8"	225 mm 8 7/8"
C^3	140 mm 5 1/2"	140 mm 5 1/2"
D	80 mm 3 3/16"	80 mm 3 3/16"
E (standard dæktykkelse)	90 mm 3 9/16"	90 mm 3 9/16"
F	92 mm 3 9/16"	92 mm 3 9/16"
G	110 mm 4 3/8"	110 mm 4 3/8"
H	80 mm 3 3/16"	80 mm 3 3/16"
J	99 mm 4"	99 mm 4"

Alle standard-og ekstraudstyr kontrol tilbehør kan findes på side 379 og 381.

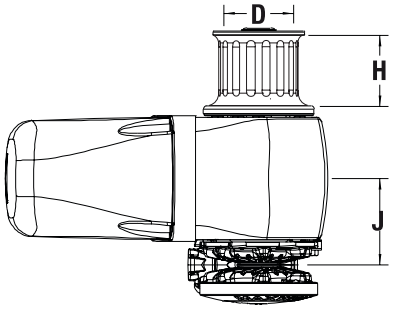

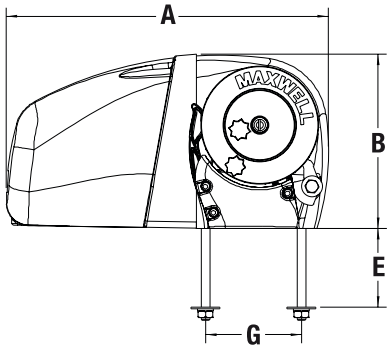

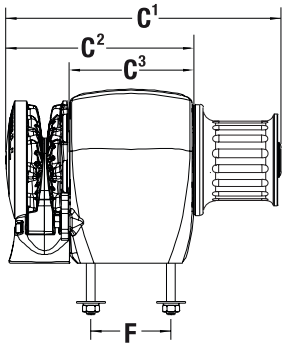

Vigtigt: Maxwells ankerspil skal bruges I forbindelse med en kædestopper og / eller alternative snubbings anordning for, at tage belastningen ud af ankerspillet, når opankret. Kædestopperen og det alternative snubbing system bør altid anvendes for at sikre at ankeret er i hævet position under sejlads.

Horisontal hejsepil og kæderør HWC3500 • HWVC3500

HWC Serier er designet til automatisk horisontal håndtering af kæde alene, mens den tilbyder en uafhængig Spilkop for indhaling af et sekundært tov eller kæde eller til at assistere ved fortøjning.

HWC3500 Kædehjul Spilkop Version

Egenskaber

- Fuldautomatisk en- eller tovejs kædehjulsbetjening
- Funktionel rebindhaling fra alle sider ved hjælp af uafhængig MAX-grip™ problemfri spilkop med koblingsfrigørelse af kædehjul for positiv kontrol af alle reb
- Valgfri dobbelt ankerhåndtering med nem uafhængig kontrol af hver kædehjul via konuskoblinger
- Kæderør montering medfølger
- Konus-type koblings/bremsemekanisme tillader manuel 'frit fald' udløsning. Konuskobling giver sikker og præcis kontrol
- Kædehjul låsepal til at hjælpe, når du bruger spilkop selvstændigt
- Enkel montering uden dele under dæk
- Forenklet vedligeholdelse med mulighed for at afmontere mekanikken (kædehjul og tromle) fra ankerspillet uden at berøre installationen
- Slidstærk, tovejs motor, designet til marine ankerspil
- Kædehjul og spilkop i højkvalitet forkromet marine-kvalitets bronze
- Marine-kvalitet aluminiumshus, grundet, pulverlakeret og afsluttet med tokomponent hvid polyurethan maling

HWVC3500 Dobbelt Kædehjul Spilkop Version

STANDARD UDSTYR PÅKRÆVES FOR TOVEJS RETNING KONTROL

Tovejsrelæ (incl.)
Kæderør og kædehjul passende til specificeret kæde (incl.)
Nødudløsningshåndtag (incl.)
Tovejs fjernbetjeningspanel (ikke incl.)
Afbryderpanel (ikke incl.)

EKSTRAUDSTYR

1. AutoAnchor™ Udstyr
2. Tovejsrelæ (incl.)
3. Kæderør og kædehjul passende til specificeret kæde (incl.)
4. Nødudløsningshåndtag (incl.)
5. Tovejs fjernbetjeningspanel (ikke incl.)
6. Afbryderpanel (ikke incl.)

3 YEAR Limited Warranty

Horisontal håndtering af kæde - kun med ankerrulle

SPECIFIKATIONER

MODEL	HWC3500	HWVC3500
Maximal træk	1590 kg 3500 lbs	1590 kg 3500 lbs
Static Hold	2200 kg 4840 lbs	2200 kg 4840 lbs
Kæde kort led	8-13mm 3/8″- 1/2″	8-13mm 3/8″- 1/2″
Linje hastighed (Normal arbejde)	15 m/min 50 ft/min	10 m/min 33 ft/min
Strømforsyning (DC)	12, 24 eller 48 V	12 eller 24 V
Motor (kraft)	1200 W	1200 W
Net Vægt - DC	57 kg 125 lbs	94.5 kg 208 lbs
Hydraulisk pres	138 bar 2000 psi	138 bar 2000 psi
Hydraulisk strøm	40 l/min 11 USgal/min	40 l/min 11 USgal/min
Net vægt - Hyd	49 kg 107 lbs	80 kg 176 lbs

DIMENSIONER

MODEL	HWC3500	HWVC3500
A	470 mm 18 1/2″	484 mm 19 1/16″
B	290 mm 11 27/64″	455 mm 17 15/16″
C	532 mm 20 15/16″	710 mm 27 15/16″
D (center hul)	234 mm 9 7/32″	417 mm 16 7/16″
F (center hul)	278 mm 10 15/16″	465 mm 18 5/16″
G (cirka center hul)	300 mm 11 13/16″	348 mm 13 11/16″
H (Tromlens arbejdshøjde ved reb brug)	55 mm 2 3/16″	55 mm 2 3/16″
I	126 mm 4 15/16″	137 mm 5 6/16″
J	194 mm 7 5/8″	286 mm 11 4/16″

HWC

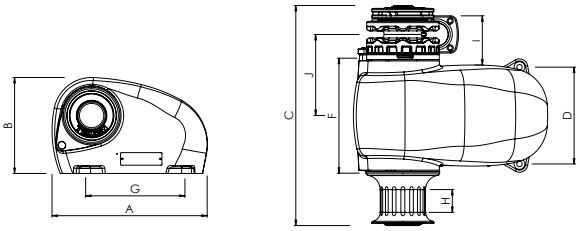

HWVC

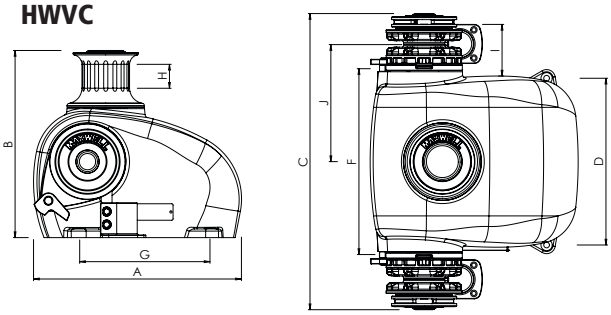

Bemærk: HWC enkelt kædehjul, enkel tromle version vist. HWC og HWVC også tilgængelige med varianter af kædehjul, kædehjul + tromle, kun tromle på en side af spillet.

Vigtigt: Maxwells ankerspil skal bruges I forbindelse med en kædestopper og / eller alternative snubbings anordning for, at tage belastningen ud af ankerspillet, når opankret. Kædestopperen og det alternative snubbing system bør altid anvendes for at sikre at ankeret er i hævet position under sejlads.

KADEY KROGEN 58` MONTERET MED EN HWVC3500

Alle standard-og ekstraudstyr kontrol tilbehør kan findes på side 379 og 381.

Tromle spil

NYHED
TASMAN V2 8-8
TASMAN V2 8-6
TASMAN V2 6-6

Tasman 8

Med udgangspunkt i den dokumenterede succes fra den originale TASMAN, bevarer den nye TASMAN V2 alle de funktioner, du stoler på - nu med forbedret ydeevne og holdbarhed.

Vandtæt motordæksel

Designet til overlegen beskyttelse - det nye vandtætte motordæksel beskytter motoren mod fugtindtrængning. Dette forlænger ikke kun motorens levetid, men sikrer også større pålidelighed under krævende maritime forhold.

Dobbelthastighedsmotor

Den innovative dobbelthastighedsmotor giver en 15-20 % forøgelse af indhivningshastigheden uden at gå på kompromis med drejningsmomentet. Nyd hurtigere betjening, samtidig med at du bevarer den nødvendige kraft til sikker ankring.

Funktioner

- Robust, pålidelig, højt ydende Tromle Spil
- Enestående ydelse med Maxwell gennemprøvede gearkasse og motor
- Lang levetid - rustfrit stål og marine eloxeret konstruktion
- Nem installation via separate ben og fleksibilitet i motorplacering
- Ved nødoperation er det muligt at sænke ankeret, hvis strømmen er gået
- Maxwell brugerdefineret gearkasse - optimeret ydelse, direkte pasform til aksler med større diameter, store lejer og tætninger, robust design
- Gennemprøvet Maxwell 1000W motor på TASMAN 8 og 600W motor på TASMAN 6 serien
- Større diameter og stærkere aksel - Større holde belastning og forbedret modstand mod vridning
- Glideleje med stor diameter giver længere levetid, er stærkere og mere robuste til det barske havmiljø
- Gearkasse enden har selvsmørende kompositlejer for at minimere vedligeholdelsen
- MAX Warp - høj styrke kombineret med stræk til at absorbere stødbelastninger og en optimeret reb konstruktion for at få maksimal holdbarhed til ankeret
- Udviklet monterings-design, optimeret til styrke, kompakte dimensioner gennem integration med gearkasse
- Højkvalitets galvaniseret marine kæde

SP5104 12V
(se side 380)

P105093
P105094
(se side 387)

P105584
(se side 379)

P100789
P100790
P100791
P102903
(se side 380)

3 YEAR Limited Warranty

Tasman-spil, rulle i ægte eventyr

SPECIFIKATIONER

MODEL	6-6	6-4	8-8	8-6
Elektrisk motor	DC	DC	DC	DC
Motor power	600 W	600 W	1000 W	1000 W
Voltage (V)	12 or 24	12 or 24	12, 24 eller 48	12, 24 eller 48
Max Trækkraft				
- 1 lag på tromlen	700 kg 1540 lbs	700 kg 1540 lbs	1000 kg 2200 lbs	1000 kg 2200 lbs
- Fuld tromle	100 kg 220 lbs	100 kg 220 lbs	350 kg 770 lbs	350 kg 770 lbs
Haulage Speed				
- 1 lag på tromlen	7.5 m/min 25 ft/min	7.5 m/min 25 ft/min	13 m/min 43 ft/min	13 m/min 43 ft/min
- Fuld tromle	50 m/min 164 ft/min	50 m/min 164 ft/min	60 m/min 196 ft/min	60 m/min 196 ft/min
Reb størrelse	6 mm MAX warp x 70 m	4 mm UHM-WPE x 100 m + 6 mm MAX warp x 10 m	8 mm MAX warp x 100 m	6 mm MAX warp x 150 m
Kæde størrelse	6 mm Korte Led DIN766 x 10 m	6 mm Korte Led DIN766 x 10 m	8 mm Korte Led DIN766 x 10 m	6 mm Korte Led DIN766 x 10 m
Net vægt (inkl. reb og kæde)	24 kg 53 lbs	24 kg 53 lbs	37 kg 81 lbs	31 kg 68 lbs

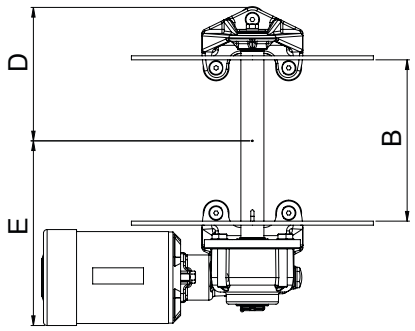

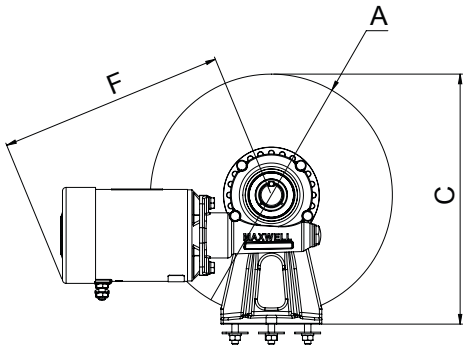

DIMENSIONER

MODEL	TASMAN 6		TASMAN 8	
	mm	inch	mm	inch
A	200	7 7/8	300	11 3/4
B	180	7 1/16	200	7 7/8
C	210	8 1/4	310	12 1/4
D	155	6 1/16	165	6 1/2
E	209	8 1/4	229	9
F	259	10 3/16	280	11

STANDARD UDSTYR PÅKRÆVES FOR TOVEJS RETNING KONTROL

Tovejsrelæ (incl.)

Tovejs fjernbetjeningspanel (ikke incl.)

Afbryderpanel (ikke incl.)

EKSTRAUDSTYR

1. AutoAnchor™ Udstyr
2. Fodkontakter
3. Kædestopper
4. Kompakt fjernbetjening
5. Kabel fjernbetjening

Tasman-8 V2

BH8

NYHED
Skotmonteret tov/kæde-serie BH8

Designet til både stævns- og hækmontering giver BH8-serien enestående installationsfleksibilitet med en hurtig og enkel vendbar beslagmontering - perfekt egnet til de hårdeste maritime miljøer.

BH8 Winch-serien er en højtydende, alsidig løsning, konstrueret til at håndtere ankring med maksimal effektivitet og pålidelighed. Designet til skjult installation enten i stævnen eller agter giver den fleksibilitet til en bred vifte af fartøjskonfigurationer.
BH8-serien er i stand til at håndtere både kæde (6 mm, 7 mm (1/4") og 8 mm (5/16")) og tov (12 mm til 16 mm), afhængigt af det valgte kættinghjul.

Kompatibilitet: BH8 håndterer effektivt både tov/kæde-kombinationer og rene kædefortøjninger. Den kan også håndtere visse blytov med dets standard kættinghjul, med valgfri kættinghjul til rådighed for yderligere at udvide kapaciteten.

Forseglet oliebadsgear: En marinekvalitets hårdanodiseret legeringsgear sikrer maksimal ydelse gennem et præcisionssnekke- og snekkehjulssystem, hvilket giver høj holdbarhed og pålidelighed.

Højhastighedsindhivning: Problemfri indtagning af tov og kæde, styret eksternt fra en op-/nedkontakt.

Tilgængelig i 12 VDC, 24 VDC og endda 48 VDC til 1200W-modellen: BH8 giver fleksibilitet til forskellige elektriske opsætninger, hvilket sikrer kompatibilitet med en bred vifte af fartøjers strømsystemer, med motorstyrke fra 600W til 1200W.

Trækkapacitet: Op til 900 kg og en statisk holdeevne på 1200 kg.

STANDARDUDSTYR PÅKRÆVET FOR TOVEJS STYRING

Tovejs magnetkontakt (inkluderet)
Nødkrumtap/koblingshåndtag (inkluderet)
Op/ned fjernbetjeningspanel (ikke inkluderet)
Automatsikring/isolatorpanel (ikke inkluderet)

Hver Maxwell BH8 Winch-serie leveres med topdel, gearkasse, motor og tovejs magnetkontakt. Kontakter og automatsikring er tilgængelige og skal bestilles separat. Se diagram på side 390.

TILVALG

1. AutoAnchor™ udstyr
2. Kompakt fjernbetjening
3. Fodkontakter
4. Kædestopper
5. Kædedæmper

Funktioner

- Automatisk fritfaldsteknologi for hurtig udkastning
- Maxwell Wave design™ kættinghjul til håndtering af tov og kæde
- Trækkapacitet på op til 900 kg
- Holdeevne på 1200 kg statisk
- Kompatibel med en bred vifte af strømforsyninger - 12 VDC, 24 VDC og 48 VDC, med motorstyrke fra 600W til 1200W

3YEAR Limited Warranty

Skotmonteret ankerspil til installation under dæk

SPECIFIKATIONER

MODEL	BH8-6	BH8-7	BH8-8
Maksimal træk-/ løftekapacitet	410 kg 904 lbs	410 kg 904 lbs	900 kg 1984 lbs
Statisk holdeevne	1200 kg 2640 lbs	1200 kg 2640 lbs	1200 kg 2640 lbs
Kæde, kortleddet	6 mm 15/64″	7 mm 1/4″	8 mm 5/16″
Tovstørrelse (nylon)* (8-flettet anbefales)	12 mm 1/2″	12 mm 1/2″	14-16 mm 9/16"-5/8″
Kædehastighed (ankergenhejsning)	28 m/min - 92 ft/min	28 m/min - 92 ft/min	32 m/min 105 ft/min
Tovhastighed (ankergenhejsning)	24 m/min 79 ft/min	24 m/min 79 ft/min	28 m/min 92 ft/min
Strømforsyning (DC)	12 or 24 VDC	12 or 24 VDC	12, 24 or 48 VDC
Motorkraft	600 W	600 W	1000 W
Nettovægt	9.6 Kg 21.5 lbs	9.6 Kg 21.5 lbs	14 Kg 31 lbs

*Se ejermanualen for variationer i tovdimensioner

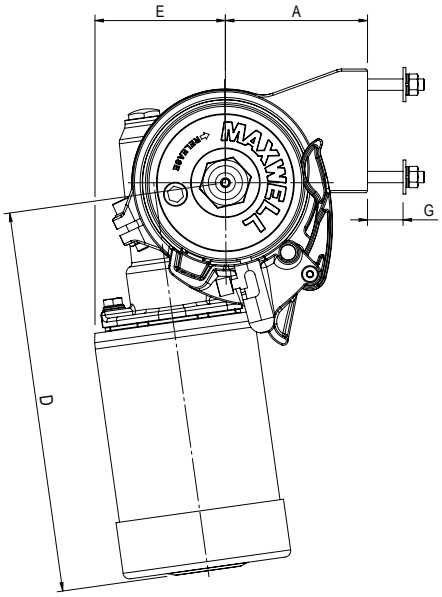

DIMENSIONER

MODEL	BH8-6	BH8-7	BH8-8
A	100 mm 4″	100 mm 4″	100 mm 4″
B	47.5 mm 1 7/8″	47.5 mm 1 7/8″	47.5 mm 1 7/8″
C	80 mm 3 1/8″	80 mm 3 1/8″	80 mm 3 1/8″
D	245 mm 9 5/8″	245 mm 9 5/8″	269 mm 10 9/16″
E	90 mm 3 1/2″	90 mm 3 1/2″	92 mm 3 5/8″
F	145 mm 5 3/4″	145 mm 5 3/4″	178 mm 7″
G (Standard dækklaring)	25 mm 1″	25 mm 1″	25 mm 1″
H	111 mm 4 3/8″	111 mm 4 3/8″	111 mm 4 3/8″
I (Klarering påkrævet)	100 mm 4″	100 mm 4″	100 mm 4″

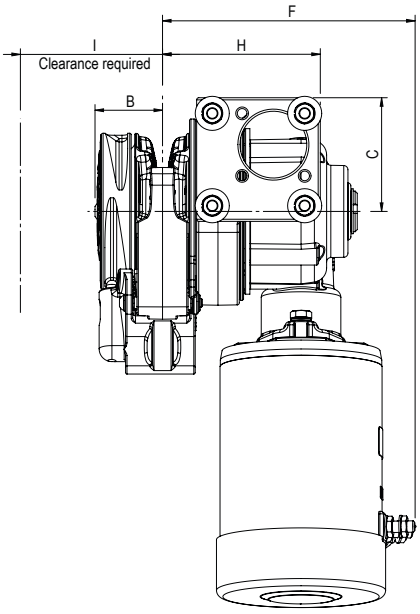

P106474
Valgfri rulle til gennemgående skotinstallatione

VC1000

Vertical Capstans
VC1000

Højkvalitet riflet capstan for mindre (motor/sejl) både.

VC1000

Funktioner og fordele

- Vertikalt design passer mindre motorbåde eller sejlbåde og kan anvendes til ankerline, som fortøjningsspil på større fartøjer, eller linehal fra hvilken som helst retning
- Højkvalitets slidstærke rustfrit stål (AISI 316) over-dæk komponenter
- Funktionelt rebtræk fra alle sider med riflet spilkop for problemfri positiv kontrol over alle reb
- Forenklet gennem dæk installation af modulært design og præcis justering af gearkassen til overdelen
- Alternative gearkasse/motor positioner muliggør næsten alle monteringsmåder
- Kompakt, pålidelig gearkasse, fremstillet af korrosionsbestandige materialer
- Anodiseret aluminium gearkasse og spacer på VC300, VC500, og VC1000 modeller
- Heavy duty tovejsmotorer konstrueret til marinespil
- De er nemme at afmontere for vedligeholdelse
- Kan monteres horisontalt til anvendelse som indhalingsspil eller davit-spil

STANDARD UDSTYR PÅKRÆVET FOR E NVEJS KONTROL

Afbryder/isolator panel

Envejs relæ "solenoid" (ikke inkluderet)

VALGMULIGHEDER

Ekstra dæktykkelse

Hydraulisk Motor*

Fodkontakt

SPECIFIKATIONER

Model	1000
Maksimal træk	700 kg 1540 lbs
Static Hold	N/A N/A
Linje hastighed (Normal arbejde)	20 m/min 65 ft/min
Strømforsyning (DC)	12, 24 eller 48 V
Motor (Watts)	1000 W
Net vægt (Electrisk)	18 kg 40 lbs
Hydraulisk Pres	100 bar 1450 psi
Hydraulisk strøm	20 l/min 5.3 USgal/min
Net vægt - Hyd	11 kg 24 lbs

DIMENSIONER

Model	1000
A	80 mm 3 1/8"
B	122.5 mm 4 5/6"
D (Std dæktykkelse)	252 mm 9 15/16"
E	272 mm 10 3/4"
F	160 mm 6 5/16"
G (Std dæktykkelse) ELLER**	100 mm 4"
G (Ekstra dæktykkelse) ^	150 mm 6"
H	44 mm 1 3/4"

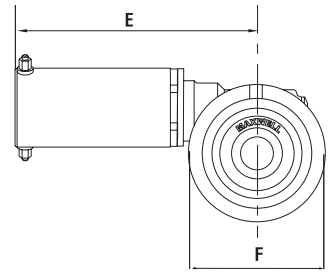

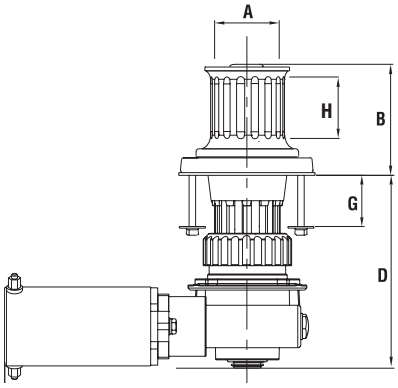

****For VC1000 er et kortere dæk rydning også tilgængelig på 50 mm (2")**
^ Et dæk rydnings stigning vil også øge 'D' målingen af den samme tilvækst.

Alle standard-og ekstraudstyr kontrol tilbehør kan findes på side 379 og 381.

3 YEAR Limited Warranty

ANCHORMAX™

En yderst alsidigt vertikalt forhalingsspil eller universalt elektrisk spil til anvendelse som ankerspil, indhalingsspil eller davit-spil.

ANCHORMAX™ har et ekstremt højt effekt/vægt forhold. Den kompakte, fuldt forseglede gearkasse er drevet af en vertikal monteret, permanent magnet motor. Pladsbehovet under dæk er minimeret, hvilket gør spillet ideelt til både fra 5 m (16 ft) til 10 m (32 ft). Montering på båden er meget enkelt, da demontering af ankerspillet ikke er påkrævet. ANCHORMAX ™ gearhus er marine-kvalitet legeret og tromlen er forkromet bronze. Den er leveret som en envejs enhed, komplet med dækskontakt, skabelon og monteringsvejledning. ANCHORMAX ™ bør ikke anvendes til at trække fartøjer.

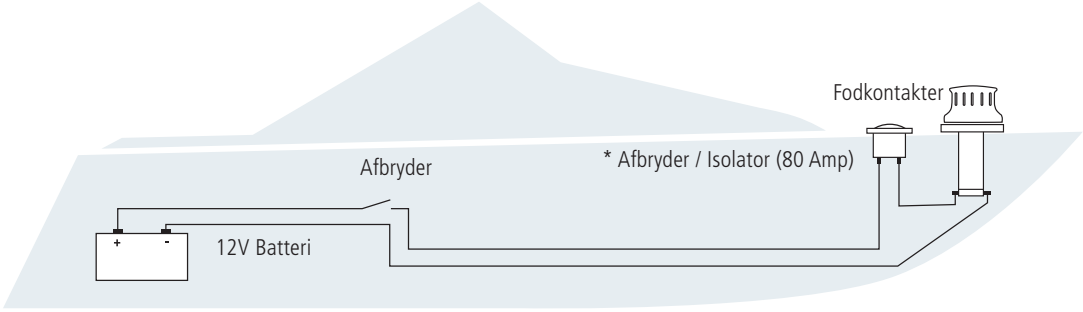

*Ikke tilgængelig med, men anbefales

ANCHORMAX SPECIFIKATIONER

Maksimal Line træk	386 kg (849 lbs)
Hastighed @ nominel arbejdslast (80 amps with 100 kg/220 lb load)	24 m/min (79' per min)
Volt	12 V or 24 V
Styrke	500 W
Vægt	5.7 kg (12.5 lbs)
Maksimal Båd LOA	10 m (33')
Maksimal Båd vægt	4 tonnes

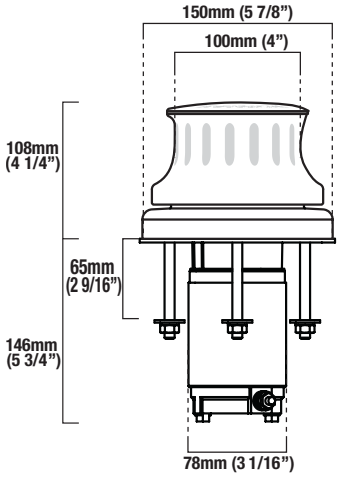

Alle standard-og ekstraudstyr kontrol tilbehør kan findes på side 379 og 381.

RVC

Udtrækkelig lodret Capstan
1500 • 2500 • 4500 • 6000

Maxwell-udtrækkelig lodret Capstan (RVC)er designet ikke kun til fremragende funktionalitet, men med det mål, at æstetik ombord på enhver yacht også er altafgørende. Toppen af capstan tromlen er behagelig for øjet med en spejlpoleret overflade, når den flugter med dækket i fuldt tilbagetrukket position.

RVC er en god løsning til; klare dæk på stævnen med højtydende sejlbåde, cockpits uden fare for sportsfiskere, midtskibsstoppestande med klare ledsagere eller skjult liniehåndtering på klassiske motorbåde.

Funktioner

- Tilbagetrækning flugter med dæk
- Alt rustfrit stål (AISI 316) konstruktion
- Robust design med miljøbeskyttelse, der modstår regelmæssig nedsænkning på højtydende sejlbådinstallationer
- Fantastisk mulighed for at frigøre plads på dækket
- Nem betjening
  - en knap til at hæve og bruge
  - en knap baglæns for at trække ind
- Fås i DC (12 VDC / 24 VDC / 48 VDC) og hydraulisk
- Større versioner med 4500 og 6000 kg trækkapacitet er også tilgængelige

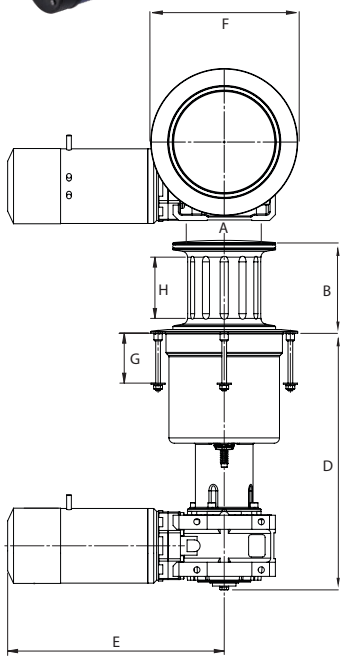

STANDARDUDSTYR PÅKRÆVET

Afbryder / isolatorpanel (medfølger ikke)

Dual Direction Solenoid (medfølger ikke)

MULIGHEDER

1. Hydraulisk motor
2. Fodskifte
3. Teakindsats

SPECIFIKATIONER

Model	1500	2500	2500	2500
Strømforsyning "power supply"	12, 24 eller 48 VDC	12 VDC	24 VDC	Hydraulisk
Maksimal træk / løft	680 kg 1500 lbs	1135 kg 2500 lbs	1135 kg 2500 lbs	1135 kg 2500 lbs
Statisk hold	1750 kgf 3850 lbs	1750 kgf 4840 lbs	1750 kgf 4840 lbs	1750 kgf 4840 lbs
Liniehastighed (Normal arbejde)	22 m/min 72 ft/min	11 m/min (12 VDC) 36 ft/min	11 m/min (24 VDC) 65 ft/min	14 m/min (Hyd) 46 ft/min
Motor (watt)	1200 W	1500 W	2000 W	N/A
Nettovægt (elektrisk)	30 kg 66 lbs	37 kg 82 lbs	37 kg 82 lbs	37 kg 82 lbs
Hydraulisk tryk	N/A N/A	N/A N/A	N/A N/A	140 bar 2470 psi
Hydraulikflow	40 l/min 11 USgal/min	50 l/min 13.2 USgal/min	50 l/min 13.2 USgal/min	50 l/min 13.2 USgal/min
Nettovægt - Hyd	24 kg 53 lbs	31 kg 68 lbs	31 kg 68 lbs	31 kg 68 lbs

DIMENSIONER

Model	1500	2500	2500	2500
A	124 mm 4 7/8"	124 mm 4 7/8"	124 mm 4 7/8"	124 mm 4 7/8"
B	158 mm 6 1/4"	158 mm 6 1/4"	158 mm 6 1/4"	158 mm 6 1/4"
D	401 mm 15 13/16"	437 mm 17 13/16	437 mm 17 13/16	437 mm 17 13/16
E	281 mm 11 1/16"	323 mm (12 VDC) 12 11/16"	368 mm (24 VDC) 14 1/2"	240 mm (Hyd) 9 7/16"
F	250 mm 9 13/16"	250 mm 9 13/16"	250 mm 9 13/16"	250 mm 9 13/16"
G	85 mm 3 5/16"	85 mm 3 5/16"	85 mm 3 5/16"	85 mm 3 5/16"
H	104 mm 4 1/8"	104 mm 4 1/8"	104 mm 4 1/8"	104 mm 4 1/8"

Tilbehør

CONTROL GEAR

Når det kommer til forankring, giver Maxwell den ultimative ankerløsning, som bakkes op af gode råd og eftersalgsservice. Et komplet udvalg af ankertilbehør er tilgængeligt. Kontakt dit nærmeste Maxwell kontor eller den lokale forhandler for nyttige råd og assistance.

Maxwell leverer ikke kun dit ankerspil eller capstan, men også en komplet ankerpakke bestående af kontrolpaneler, kredsløbbeskyttere, ankre, reb, kæde, kædestoppere, kæde snubbers, svirvler, sjækler, ankerruller, etc.

OP/NED FJERNBETJENINGSPANEL (VIPPE-TYPE) (P105584)

(A)

TOVEJS KONTROL PANELER

Panelet er nem at bruge med sit op/ned knap når ankerspillet er monteret meget langt væk. Panelet kan monteres hvor man ønsker det, som f.eks. fly bridge eller cockpit. Egnet til brug med tovejs relæer.

- Fremstillet af marine bestandigt materiale
- Stænksikker
- Velegnet til 12 eller 24 Volt DC brug
- Omfatter Tænd/sluk knap og strømindikatorlys (B alene)

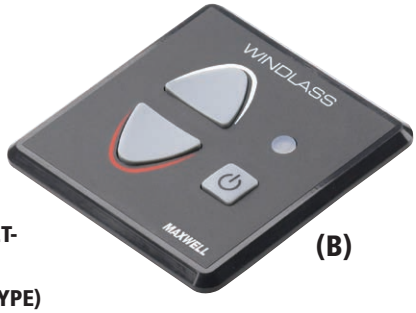

OP/NED FJERNBET-JENINGSPANEL (PUSH BUTTON TYPE) (P102983)

(B)

GUIDE TIL PLACERING AF TILBEHØR

Den korrekte installation af dit Maxwell ankerspil eller capstan og alt tilhørende ankergrej, vil sikre at du får mange års problemfri drift. Det er værd at tage sig tid til at installere alt tilbehør, elektriske ledninger eller hydrauliske udstyr omhyggeligt og professionelt. Din Maxwell manual vil give dig alle de oplysninger, som du eller din operatør har brug for at vide. Den vejledende guide giver dig en ide om hvad der er involveret, og er kun en vejledning.

Bemærk: Alle de viste tilbehør er ikke nødvendigvis til rådighed. Kontakt venligst din nærmeste Maxwell Forhandler for at høre nærmere.

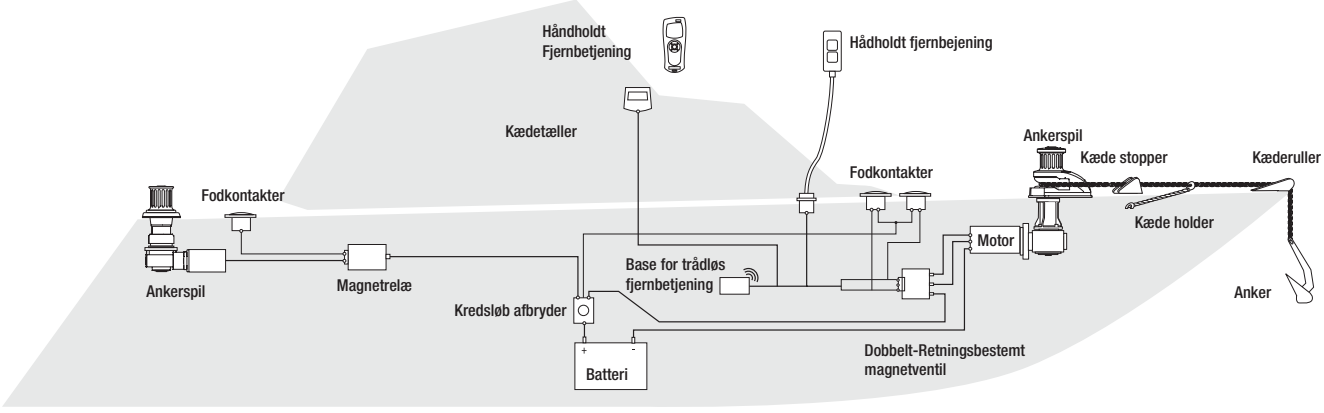

Tilbehør

FODKONTAKTER - HEAVY DUTY

Maxwells heavy duty vejrbestandige fodkontakter har en UV-stabiliseret vandtæt membran og leveres komplet med monteringsvejledning og skruer.

- Beregnet til 150 ampere maksimal strøm og egnet til 12V eller 24V applikationer
- Forniklede kobberkontakter, sikrer korrosion-fri, pålidelig drift

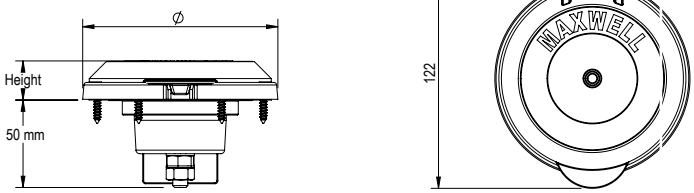

Type	Beskrivelse	Ø mm	Højde mm
P19001	Fodkontakt med rustfrit stålramme	108	18
P19006	Fodkontakt med sort dæksel	104	21
P19007	Fodkontakt, med hvid dæksel	104	21
P19008	Fodkontakt, sort syntetisk ramme	108	18
P100735	Fodkontakt, med rustfrit ståldæksel	104	24

FODKONTAKTER - KOMPAKTE

Maxwells kompakte op- og ned-fodkontakter fås nu i versioner med sort, hvidt og rustfrit ståldæksel. Disse 5 A-klassificerede kontakter skal betjenes via magnetkontakter, hvilket også muliggør brug af kabler med mindre diameter.

Type	Beskrivelse	Ø mm	Højde mm
P104809	Kompakt fodkontakt med hvidt låg	65	22
P104810	Kompakt fodkontakt med sort låg	65	22
P105521	Kompakt fodkontakt med rustfrit ståldæksel (AISI 316)	80	25

KREDSLØB AFBRYDER/ ISOLATOR PANELER

Maxwell afbryder/isolator paneler er tilgængelige, så de passer et stort udvalg af ankerspil og kapstan.

- Til beskyttelse af kredsløbsledningen for DC-ankerspil
- Tillader afbrydelse/isolering af batteri eller strømforsyning når spillet ikke er i anvendelse
- Ampere-afbrydelseskapacitet
  1500 Amp ved 48V,
  3000 Amp ved 30V,
  5000 Amp ved 18V
- Velegnet til 12, 24 eller 48 VDC systemer

P100789 40 AMP **P100791 135 AMP**
P100790 80 AMP **P102903 70 AMP**

TOVEJS OG ENVEJS RELÆER

Tovejsrelæer anvendes sammen med op/ned fjernbetjeningspaneler, AutoAnchor ™ linetællere, transportable håndholdte fjernbetjeninger og/eller fodkontakter til at drive motoren i den ønskede retning.

- Heavy duty relæer, passende til vores spilmotorer
- Fås i 12 eller 24 V DC for permanent magnet (PM) og serie viklede motorer (SW)
- Kontakter, egnet til spændinger op til 48V DC og konfigureret til motorer med en retning
  Enkeltpolet normalt åbent <2kw

  2 og 4 terminalmotorer (PM / FW)
  vender polariteten <1,2kw
  vender polariteten <2,5 kW

  3 terminalmotorer (SW)
  Polskift <2,5kw

- IP 66-klassificering
- Installation på et tørt område anbefales altid

Envejsrelæer anvendes, hvor kun én motor omdrejningsretning er nødvendigt. F.eks capstan.

ENKEL RETNING	SP1393 12V (PM/SW <1.5KW 40% DUTY)
ENKEL RETNING	SP1394 24V (PM/SW <3KW 40% DUTY)
TOVEJS RETNING	SP5102 12V (PM <1KW 40% DUTY)
TOVEJS RETNING	SP5103 24V (PM <2KW 40% DUTY)
TOVEJS RETNING	SP5104 12V (SW <1.5KW 40% DUTY)
TOVEJS RETNING	SP5105 24V (SW <3KW 40% DUTY)
TOVEJS RETNING	SP5106 24V (SW <3KW 100% DUTY)
TOVEJS RETNING	SP5107 24V (FW <3KW 40% DUTY)

CONTROLLERS AA150 • AA560 • AA320 • AA342 • AA710 • AA730

PRODUKT EGENSKABER

- Overvågning af ankerspil fra styrepladsen
- Simpel Plug & Play sensor installation
- Præcise oplysninger om kæde alene eller reb/kæde kombination ankerline
- Fleksibel magnet og sensor afstand fra 3 mm til 50 mm
- Nem opsætning
- Mulighed for installation af flere enheder i kombination med andre Maxwell AA produkter for total kontrol over ankerspil
- Passer til alle DC, AC og hydrauliske ankerspil
- Indbygget diagnose for fejlfinding af installationsproblemer
- EMC beskyttelse til CE EN60945

MAXWELL AA710

TRÅDLØS HÅNDHOLDT FJERNBETJENING OG KÆDETÆLLER

Alle funktionerne i AA560 plus muligheder for at styre en bovpropel eller dækslys og anker vask.

- Højt niveau trådløs transmission ikkerhed 2.4GHz ISM bånd
- Håndholdt fjernbetjening viser kædetæller plus signal styrke og batteri niveau
- Konsollen kræver to AA batterier
- Ergonomisk form med håndledsrem stik
- Vandtæt til IP67
- Gummi støbning for greb og antiskrid beskyttelse
- Holdekonsol og beskyttelsesdæksel
- Stødsikker
- IEEE 802.15.4 kompatibel

(P102981)

Sættet indeholder: 1 håndholdt fjernbetjening og 1 basestation, 1 sensor og 1 magnet.
Bemærk: To basestationer kan betjenes med én fjernbetjening for at muliggøre styring af to ankerspil. Plug & Play-stik, T-stik og Gender adaptere er også tilgængelige. Kontakt din Maxwell forhandler.

MAXWELL AA150

KABELFORBUNDET PANEL-MONTERET KÆDETÆLLER

- Dok alarm
- Standard 60 mm (2.36") marine instrument konsol
- Valg af fod eller meter tæller udlæsning
- Stor, justerbar, baggrundsbelyst LCD display

Sættet inkluderer 1 konsol, 1 sensor og 1 magnet.

(P102939)

MAXWELL AA560

KABELFORBUNDET ANKERSPIL KONTROL OG KÆDETÆLLER

SPECIELLE EGENSKABER:

- Forudindstillede stoppunkt og dok alarm ved indhaling
- One-touch funktion udruller og henter en forudindstillet længde ankerline
- Justerbar bagbelyst display i fod, meter eller favne
- Grafisk LCD skærm tilbyder intuitiv brugergrænseflade til enkel betjening
- Viser ankerspils hastighed og retning
- Sikkerhedslås for at beskytte mod tilfældigt ankerspils aktivering
- Logfunktion for at sikre regelmæssig vedligeholdelse af ankerspillet
- Beskyttelsesdæksel og valg mellem sort eller grå konsol

Sættet indeholder 1 konsol, 1 sensor og 1 magnet.

(P102944)

SENSOR-FORLÆNGERKABEL

Type	Beskrivelse
SP4156	Sensor-forlængerkabel 6.5 m (21.3 ft)
SP5022	Sensor-forlængerkabel 10 m (33 ft)
SP4157	Sensor-forlængerkabel 15 m (50 ft)
SP4153	Sensor-forlængerkabel 20 m (65 ft)
SP5017	Sensor-forlængerkabel 35 m (115 ft)

MAXWELL AUTOMATISKE ANKER. HÅNDHOLDT BETJENINGS PANEL MED LEDNING

ANKER KASTNING ELLER INDHALING FRA BOVEN NÅR UDSYNET FRA STYREPLADSEN ER BLOKERET

- Kan anvendes til ankerspil, david, bovpropeller og andet maritimt udstyr
- Beskyttet mod elektromagnetiske felter
- Gummiovertrukket for beskyttelse mod stød og slag
- Opbevaringsholder
- Arbejder parallelt med alle AutoAnchor™ produkter, som vippekontakter, fodkontakter og andre kontrolenheder
- Kan tilsluttes DC, AC og hydrauliske systemer
- Robust 4,5m spiral kabel og stik
- Alle produkter er i overensstemmelse med IP67 inclusiv kabel, stik og fatninger
- Andre Maxwell AutoAnchor kontroller er til rådighed. Tjek med din lokale Maxwell forhandler

AA730
Med linetæller
(P102994)

AA342*
Dobbelt betjening af ankerspil
(P102996)

Adapter til enkelt montering
(SP4192)

T-stykke for dobbelt installation
(SP4155)

AA320
Ankerspil betjening
(P102992)

* AA341 Model (P102995) svarer til AA342 men kan anvendes som almindelig tovejskontrol (kontakt Maxwell for detailjer).

Til IP67 har den støbte dæk stik en 2m ledning for give bedre tilslutningsmuligheder

MAXSET / MAXCLAW
Dæk udstyr Kæde ruller • Kæde stopper

MAXSET ankerrulledesign garanterer, at MAXSET rustfrit stål og galvaniserede ankre, sammen med lignende konkurrerende versioner, er effektivt selvstyret under anker indkøringen. Når ankeret er fuldt hentet sikrer MAXSET ankerrullen, at ankeret sidder godt og sikkert på plads og ikke vil rasle rundt, når båden sejler.

MAXSET ANKRE OG MAXSET ANKERRULLE

Se oversigt nedenfor for at vælge den mest egnede ankerrulle til dit MaxSet eller MaxClaw anker.

MAXSET ANKRE			TIL ANSLÅET BÅDLÆNGDE																MAXSET ANKERRULLER	
Rustfrit stål	Galvaniseret	Vægt	4M	(13')	6M	(20')	8M	(26')	10M	(33')	12M	(39')	14M	(46')	16M	(52')	18M	(59')	Satin Finish	Polished Finish
P105070	P105069	4 kg/9 lbs																	P105074	P105075
P105055	P105000	6 kg/13 lbs																	P105074	P105075
P105056	P105001	10 kg/22 lbs																	P105076	P105077
P105057	P105002	16 kg/35 lbs																	P105078	P105079
P105058	P105003	20 kg/44 lbs																	P105080	P105081
P105059	P105004	25 kg/55 lbs																	P105082	P105083
P105067	P105005	30 kg/66 lbs																	P105082	P105083
P105068	P105006	40 kg/88 lbs																	P105082	P105083
MAXCLAW ANKRE			TIL ANSLÅET BÅDLÆNGDE																	
P105060		5 kg/11 lbs																		
P105061		7.5 kg/17 lbs																		
P105062		10 kg/22 lbs																		
P105063		15 kg/33 lbs																		
P105064		20 kg/44 lbs																		
P105065		30 kg/66 lbs																		
P105066		40 kg/88 lbs																		

Dæk udstyr ANKRE • ANKERRULLER • SWIVEL • HÅNDTAG

Når det kommer til ankring, giver Maxwell den ultimative ankringsløsning, som bakkes op af gode råd og eftersalgsservice. Et komplet udvalg af ankringstilbehør er tilgængeligt. Kontakt dit nærmeste Maxwell kontor eller den lokale forhandler for nyttige råd og assistance.

MAXSET ANKRE

"MAXSET" galvaniseret og rustfrit stål (AISI 316) ankerserie, baseret på det gennemprøvede 'Plough' design fås i fire forskellige størrelser, passende til både fra ca. 4 m (15 ') til 18 meter (58').

MAXSET ANKRE RUSTFRIT STÅL	MAXSET ANKRE GALVANISERET	ANKERVÆGT	A	B	C	D
P105070	P105069	4 kg/9 lbs	530 mm (20 7/8")	222 mm (8 3/4")	245 mm (9 5/8")	8 mm (5/16")
P105055	P105000	6 kg/13 lbs	620 mm (24 1/2")	230 mm (9 1/8")	262 mm (10 3/8")	10 mm (3/8")
P105056	P105001	10 kg/22 lbs	730 mm (28 3/4")	275 mm (10 7/8")	315 mm (12 1/2")	12 mm (1/2")
P105057	P105002	16 kg/35 lbs	820 mm (32 3/8")	315 mm (12 1/2")	340 mm (13 1/2")	14 mm (9/16")
P105058	P105003	20 kg/44 lbs	890 mm (35")	345 mm (13 5/8")	400 mm (15 3/4")	16 mm (5/8")
P105059	P105004	25 kg/55 lbs	986 mm (38 7/8")	410 mm (16 1/8")	445 mm (17 1/2")	16 mm (5/8")
P105067	P105005	30 kg/66 lbs	1050 mm (38 7/8")	445 mm (16 1/8")	465 mm (17 1/2")	20 mm (5/8")
P105068	P105006	40 kg/88 lbs	1130 mm (44 1/2")	470 mm (18 1/2")	510 mm (20")	20 mm (3/4")

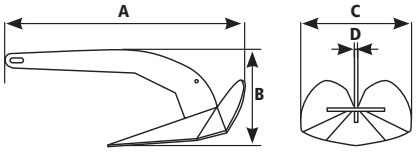

MAXCLAW ANKRE

MAXCLAW" 316 rustfrit stål ankerserie baseret på det gennemprøvede "Nordsøen". Klo design kan fås i syv forskellige størrelser, der passer både fra ca 4 m (12 ') til 17 meter (55')

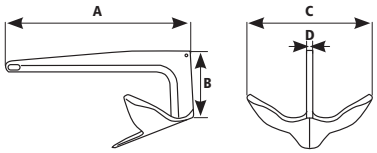

MAXCLAW RUSTFRIT STÅL	ANKERVÆGT	A	B	C	D
P105060	5 kg/11 lbs	470 mm (18 5/8")	190 mm (7 1/2")	310 mm (12 1/4")	15 - 18 mm (5/8"-3/4")
P105061	7.5 kg/17 lbs	530 mm (20 7/8")	210 mm (8 3/8")	360 mm (14 1/4")	15 - 18 mm (5/8"-3/4")
P105062	10 kg/22 lbs	600 mm (23 5/8")	228 mm (9")	380 mm (15")	15 - 18 mm (5/8"-3/4")
P105063	15 kg/33 lbs	670 mm (26 1/2")	265 mm (10 1/2")	450 mm (17 3/4")	15 - 18 mm (5/8"-3/4")
P105064	20 kg/44 lbs	715 mm (28 1/4")	360 mm (14 1/4")	470 mm (18 5/8")	15 - 20 mm (5/8"-7/8")
P105065	30 kg/66 lbs	815 mm (32 1/8")	425 mm (16 3/4")	550 mm (21 3/4")	18 - 25 mm (3/4"-1")
P105066	40 kg/88 lbs	1000 mm (39 3/8")	440 mm (17 3/8")	675 mm (26 5/8")	18 - 30 mm (3/4"-1 1/4")

MAXSET ANKERRULLER

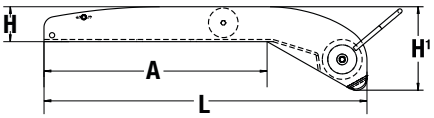

MAXSET (Delta Style Anchors) / MAXSET Ankerruller Codes	Polished Finish					Satin Finish				
	P105075	P105077	P105079	P105081	P105083	P105074	P105076	P105078	P105080	P105082
4kg/9lbs	•					•				
6kg/13lbs	•					•				
10kg/22lbs		•					•			
16kg/35lbs			•					•		
20kg/44lbs				•					•	
25kg/55lbs					•					•
30kg/66lbs					•					•
40kg/88lbs					•					•

UDTRÆKKELIG HÆNGSLET BOVRULLE

FORKORTET POSITION

	P104331	P104332	P104333	P104334	P104340	P104345
4 kg/9 lbs		•	•		•	•
6 kg/13 lbs		•	•		•	•
10 kg/22 lbs	•	•	•		•	•
16 kg/35 lbs		•	•	•	•	•
20 kg/44 lbs				•		
25 kg/55 lbs				•		

P104340

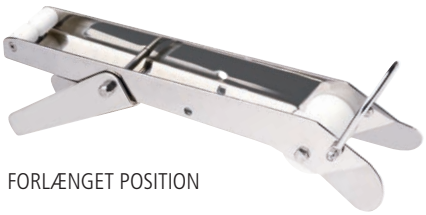

FORLÆNGET POSITION

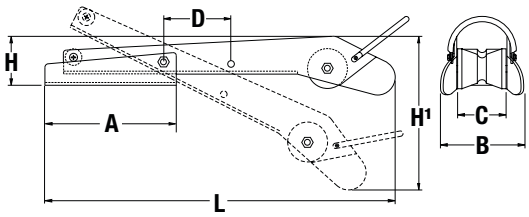

	Udskydelig P104340	P105074 P105075	P105076 P105077	P105078 P105079	P105080 P105081	P105082 P105083
A	198 mm (7 13/16")	315 mm (12 3/8")	414 mm (16 5/16")	480 mm (18 7/8")	510 mm (20")	560 mm (22")
B	125 mm (4 15/16")	84 mm (3 5/16")	112 mm (4 3/8")	112 mm (4 3/8")	114 mm (4 1/2")	153 mm (6")
C	73 mm (2 7/8")	62 mm (2 1/2")	78 mm (3")	78 mm (3")	78 mm (3")	105 mm (4 1/8")
D	101 mm (4")	N/A	N/A	N/A	N/A	N/A
H	75 mm (2 15/16")	55 mm (2 1/8")	65 mm (2 1/2")	72 mm (2 13/16")	78 mm (3")	95 mm (3 3/4")
H¹	239 mm (9 3/8")	122 mm (4 13/16")	152 mm (6")	165 mm (6 1/2")	175 mm (6 7/8")	215 mm (8 1/2")
L	527 mm (20 1/4")	465 mm (18 5/16")	600 mm (23 5/8")	715 mm (28 1/8")	762 mm (30")	850 mm (33 1/2")

FAST BOVRULLE MED ANKERSLØJFE

(P104345)

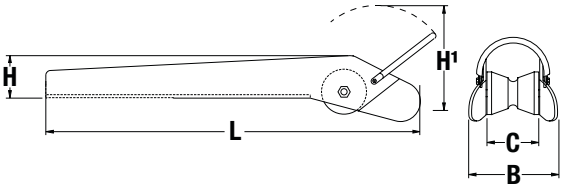

MAXCLAW (Claw Style Anchors) / Standardbøjlerulle Code	P104331	P104332	P104333	P104334	P104340	P104345	P106439	P106453
5 kg/11 lbs		•	•		•			
8 kg/18 lbs		•	•		•	•		
10 kg/22 lbs	•	•	•	•	•	•		
15 kg/33 lbs				•	•	•	•	
20 kg/44 lbs				•			•	
30 kg/66 lbs								•
40 kg/88 lbs								•

UDSKYDELIGE HÆNGSLEDE ANKERRULLER

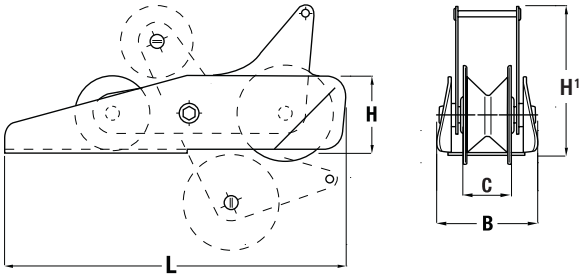

FAST ANKERRULLE MED ANKERBØJLE

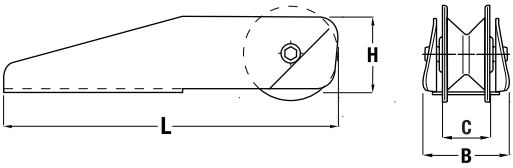

MAXSET OG STANDARD ANKERRULLE DIMENSIONER

	Fast med bøjle P104345	Hængslet P104330	Hængslet P104331	Fast P104332	Fast P104333	Fast P104334
A	N/A	N/A	N/A	N/A	N/A	N/A
B	134 mm (5 1/4”)	92 mm (3 5/8”)	160 mm (5 5/16”)	72 mm (2 7/8”)	86 mm (3 7/16”)	110 mm (4 3/8”)
C	75 mm (3”)	44 mm (1 3/4”)	66 mm (2 11/16”)	44 mm (1 3/4”)	44 mm (1 3/4”)	68 mm (2 11/16”))
D	N/A	N/A	N/A	N/A	N/A	N/A
H	65 mm (2 9/16”)	72 mm (2 7/8”)	100 mm (4”)	74 mm (3”)	74 mm (3")	110 mm (4 3/8")
H¹	155 mm (6 1/8”)	133 mm (5 1/4”)	190 mm (7 1/2”)	N/A	N/A	N/A
L	460 mm (18 1/8”)	320 mm (12 5/8”)	430 mm (16 15/16”)	205 mm (8 1/8”)	320 mm (12 5/8”)	444 mm (17 1/2”)

UDTRÆKKELIG ANKERRULLE

Den indfældede ankerarmsløsning fra Maxwell. En ren og elegant løsning til at holde dit dæk pænt og fri for forhindringer.

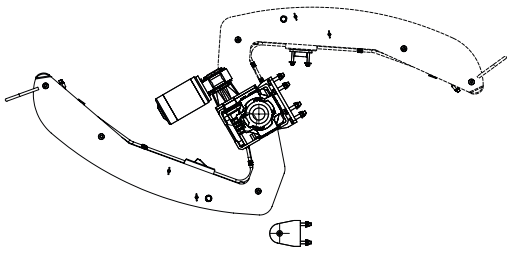

Funktioner

- Fremstillet af rustfrit stål AISI 316
- Kompatibel med en bred vifte af Maxwell ankerspil
- Velegnet til alle kæde- eller tov/kædeforbindelser
- Integreret kædestopper
- Størrelser fra 10 kg til 60 kg ankre, andre størrelser efter anmodning
- Den indfældede arm og ankerspillet betjenes med samme fjernbetjening
- Designet til at opretholde spænding på ankeret for sikker opbevaring, når det er indtrukket

Muligheder

1. Fodkontakter
2. Lugeåbner (automatisk)
3. Kontrol til lugeåbner, så hele processen aktiveres med et enkelt tryk på en knap
4. Skylleledning og dyse
5. Forskellige alternativer for overfladefinish tilgængelige

UDSKYDELIG ANKERARM

Den udskydelige ankerarm giver en løsning til at sænke ankeret længere frem foran bovens spids og beskytter boven mod potentiel skade under udkastning eller indhaling.

	15 - 20 kg (P106439)	30 - 40 kg (106453)
L	610 mm 24 1/8″	780 mm 30 3/4″
L1	801 mm 31 1/2″	995 mm 39 1/8″
H	158 mm 6 1/4″	198 mm 7 3/4″
H1	192 mm 7 5/8″	233 mm 9 1/8″
H2	35 mm 1 3/8″	35 mm 1 3/8″
A	126 mm 5″	150 mm 6″
B	113 mm 4 1/2″	137 mm 5 3/8″
C	M8	M10
D	578 mm 22 7/8″	744 mm 29 1/4″
E (Skaftbane)	175 mm 6 7/8″	210 mm 8 1/4″
Slaglængde	190 mm 7 1/2″	215 mm 8 1/2″

Funktioner

- Giver en elegant og kompakt løsning til opbevaring af ankeret
- Forhindrer enhver bevægelse eller vibration af ankeret i opbevaret position
- Fremstillet i spejlpoleret rustfrit stål AISI 316
- Anvender vedligeholdelsesfrie lejer for jævn og støjsvag drift
- Velegnet til Maxclaw-anker

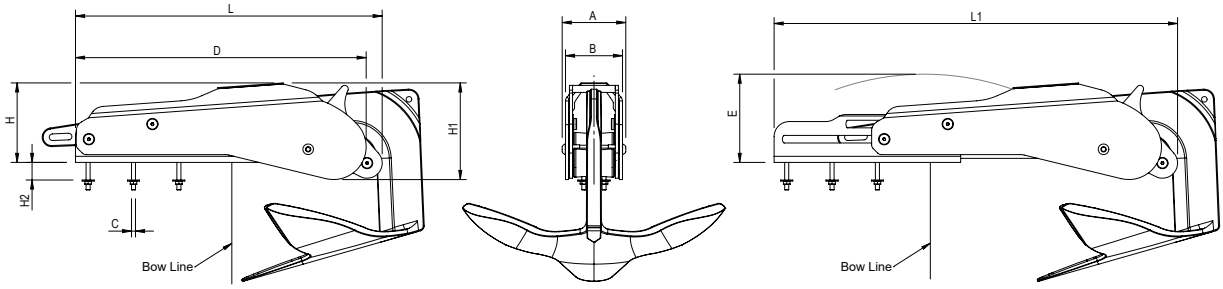

KÆDESTOPPERE

Tager belastningen af ankerspillet

Kædestopperen holder kæden og tager belastningen af ankerspillet, sætter og holder på ankeret, trækker ankeret fri eller forhindrer utilsigtet frit fald af ankeret mens undervejs. For at imødekomme enhver installationskonfiguration af kædestoppere og ankerspil, tilbyder Maxwell 3 typer kædestoppere: Højdetilpasset, Forhøjet og Økonomi.

Højdetilpasset

Løftet

Økonomi

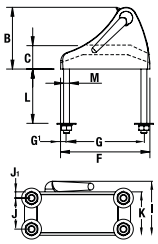

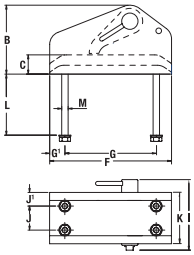

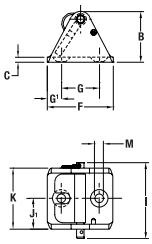

KÆDESTOPPER DIMENSIONER

	Højdetilpasset		Løftet			Økonomi
	RC8/10 (P104358)	**RC12 (P104359)**	**8 mm (P104372)**	**10 mm (P104373)**	**13 mm (P104374)**	**8/10 mm (P104335)**
B	105 mm (4 1/8”)	127 mm (5”)	72 mm (2 7/8”)	86 mm (3 7/16”)	105 mm (4 3/16”)	62 mm (2 3/8”)
C	40 mm (1 9/16”)	48 mm (1 7/8”)	20 mm (7/8”)	20 mm (7/8”)	26 mm (1 1/8”)	6 mm (1/4”)
F	150 mm (5 15/16”)	182 mm (7 3/16”)	152 mm (6”)	190 mm (7 1/2”)	219 mm (8 5/8”)	80 mm (3 1/8”)
G	130 mm (5 1/8”)	159 mm (6 1/4”)	92 mm (3 5/8”)	130 mm (5 1/8”)	159 mm (6 5/16”)	46 mm (1 3/4”)
G¹	10 mm (7/16”)	11.5 mm (1/2”)	30 mm (1 3/16”)	30 mm (1 3/16”)	30 mm (1 3/16”)	17 mm (5/8”)
I	77 mm (3”)	97 mm (3 13/16”)	70 mm (2 7/8”)	86 mm (3 1/2”)	100 mm (4”)	92 mm (3 5/8”)
J	44 mm (1 3/4”)	53 mm (2”)	31.5 mm (1 1/4”)	44 mm (1 3/4”)	53 mm (2 1/8”)	N/A
J¹	8.8 mm (11/32”)	12.5 mm (1/2”)	10 mm (7/16”)	10 mm (7/16”)	12.5 mm (1/2”)	37 mm (1 1/2”)
K	61.5 mm (2 7/16”)	78 mm (3”)	51.5 mm (2 1/8”)	64 mm (2 5/8”)	78 mm (3 1/8”)	74 mm (2 7/8”)
L	90 mm (3 1/2”)	125 mm (4 15/16”)	95 mm (3 3/4”)	95 mm (3 3/4”)	130 mm (5 1/8”)	N/A
M	M8	M10	M10	M10	M12	M10

KÆDE STOPPER/STRAMMER

Højde tilpassede kædestoppere fås nu med integrerede ankerstrammere (kædestrammer), som bruges til at trække ankeret stramt ind i ankerullen for at forhindrer uønsket støj fra ankeret. Et eftermonteringssæt er tilgængeligt til at montere kædestrammeren på det eksisterende Maxwell stopperhus.

P106401 - Kæde stopper/strammer 8 mm aftageligt håndtag (RC8/10)
P106402 - Kæde stopper/strammer 10 mm aftageligt håndtag (RC12)
P105257 - Kæde stopper/strammer 13 mm aftageligt håndtag (RC12)
P104757 - Stopstrammer eftermonteringssæt til 8 mm kædestopper
P104758 - Stopstrammer eftermonteringssæt til 10 mm kædestopper
P104740 - Stopstrammer eftermonteringssæt til 13 mm kædestopper

MELLEMRULLE

Designet til brug med Tasman tromme ankerspil.

P105093 - 130 mm bred til 6 eller 8 mm kæde
P105094 - 180 mm bred til 6 eller 8 mm kæde

ANKERSWIVEL SJÆKLER

Optimer din ankerhentning

Anvendelsen af en swivel og sjækel på dit anker og ankerreb vil i høj grad forbedre ankerhentning og hjælpe med at sikre, at ankerrebet lægger sig pænt i din ankerbrønd.

Maxwell har flere størrelser til rådighed der passer til fartøjer op til 20 meter (65 fod):
P104370 6 - 8 mm
P104371 10 - 12 mm

Svirvler
SP4808 12 - 14 mm
SP4817 16 - 20 mm

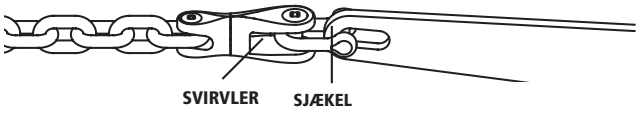

NØDUDLØSNINGSHÅNDTAG TIL BREMSE/KOBLING OG BI-SQUARE FORLÆNGER

Især for RC og HRC-serie

Disse håndtag fås i 2 forskellige størrelser, der passer til begrænsningerne i de fleste fordæks-konfigurationer. De er lavet af letvægts, holdbar sprøjtestøbt plastik, og vil flyde hvis de ved et uheld falder overbord. Bi-square forlænger er også tilgængelige i en 150 mm inline forlænger, og er til brug på et ankerspil som er monteret forsænket i fordækket. En Bi-square 1/2" adapter, kan anvendes sammen med standard 1/2" skraldenøgle og værktøjer.

10" (P103865)

8" (P103864)

BI-SQUARE FORLÆNEGR OG ½" DREV

(7038) **(7369)**

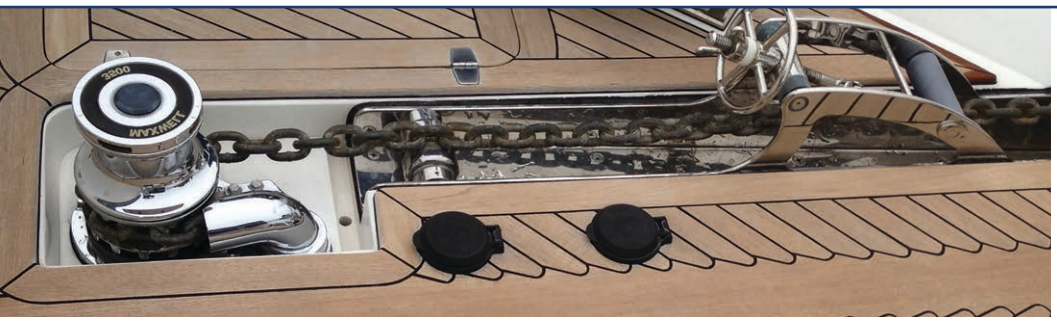

Tilbehør

Deck Gear
REB OG KÆDER

GUIDE TIL VALG AF KÆDEHJUL

Der er forskellige kvaliteter af kortledet kæde i relation til råmetal kvalitet, styrke og finish. Både galvaniseret og rustfrit stål kæder er tilgængelige. For at dit ankerspil kan hente og sætte ankeret og kæden glat uden blokering, er det af stor betydning, at kæden og kædehjul (gypsy) passer sammen. Derfor har Maxwell udtænkt et globalt kæde- og kædehjuls regneark, som vil hjælpe dig med at finde ud af, hvilket kædehjul du skal bestille. Ud over de nedenfor anførte kæder kan Maxwell levere en bred vifte af alternativer til at opfylde alle markedets ønsker. Du er velkommen til at kontakte din nærmeste Maxwell forhandler for assistance.

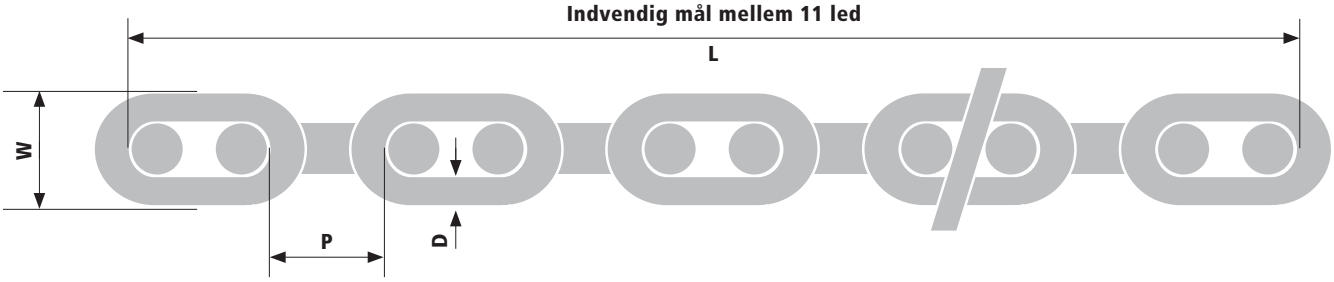

P = Pitch længde inde i led **D = Kæde tråd diameter.** **W = Bredde uden for ledet.** **L = Længde udenfor leddet**

Tag venligst 11 link i din kæde, og læg det ud i en udstrakt lige linje og måle dimensionerne som angivet

Download Maxwell kædehjul liste i afsnittet Tekniske dokumenter på www.maxwellmarine.com

KÆDE-VALG TABEL																													
	DIN766		EN818	PASSER TIL CA. BÅDSTØRRELSE																									
KÆDE	VARM-GALVANISERET	RUSTFRIT STÅL	HOT DIP GALVANISED	4M	(15FT)	5M	(16FT)	6M	(19FT)	7M	(22F)	8M	(26FT)	9M	(30FT)	10M	(32FT)	12M	(38FT)	14M	(45FT)	16M	(52FT)	18M	(58FT)	20M	(65FT)	22M	(72FT)	24M	(78FT)
6 mm	SP3105	SP4471	N/A																										
7 mm	SP4049	N/A	N/A																										
8 mm	SP4050	SP4207	N/A																										
10 mm	SP4051	SP2514	SP4012																										
12 mm	N/A	N/A	SP3666																										
13 mm	SP4052	SP4474	N/A																										

KÆDEINFORMATION

Der er forskellige kvaliteter af kort kæde. Karakteren relaterer til den rå metalkvalitet, styrke og afsluttende proces. Både galvaniserede og rustfri stålkæder er tilgængelige. "Chain Specification" er den standard en kæde skal være fremstillet efter for at overholde en given international standard. Uden for Nordamerika de mest almindelige typer af metrisk kort kæde DIN766 og EN-818. I Nordamerika er de mest almindelige imperiale kæder BBB og G40. Det vigtigste at huske på er at vælge en kædekvalitet og specifikation, der er i overensstemmelse med anerkendte standarder. Ud over de kæder, der er anført ovenfor, kan Maxwell levere en række alternativer til at opfylde alle markedets efterspørgsel. Kontakt nærmeste Maxwell forhandler.

REB OG KÆDE

Maxwell kan levere et komplet sortiment af anker reb herunder kæde alene, reb alene eller en pre-splejset kombination af reb/kæde. Kæde for fartøjer på op til 100 meter (300 fod) og 8-flettet (brait) nylonreb for fartøjer op til 20 meter (65 fod) i længden samt reb og trosser almindeligt anvendt på superyachts Se billederne på denne side for størrelse og karakteristika.

STANDARD KOMBINERET REB/KÆDE KIT						
KÆDE Ø	KÆDE LÆNGDE	REB Ø	REBELÆNGDE			
			50 m	100 m	150 m	200 m
6 mm	10 mtrs	12 mm	SP2627	SP2628	SP2629	SP2630
6 mm	20 mtrs	12 mm	N/A	SP2643	N/A	N/A
8 mm	10 mtrs	14 mm	SP2631	SP2632	SP2633	SP2634
8 mm	20 mtrs	14 mm	SP2644	SP2642	N/A	N/A
10 mm	10 mtrs	16 mm	SP2648	SP2649	N/A	N/A
10 mm	20 mtrs	16 mm	SP2645	SP2646	N/A	N/A

Kan leveres efter mål. Kontakt din Maxwell forhandler.

8-FLETTET NYLONREB

12MM (SP3167) 14MM (SP3168)
16MM (SP3169) 20MM (SP3170)

KÆDESNUBBERE

Alternativ måde til at tage belastningen af anker-spillet

Disse snubbere er anbefalet til at sikre ankeret undervejs. Fås i reb version med kædekrog (A) og snapsjækel (B). Se billede nedenfor for forskellige størrelser.

Type	Beskrivelse
SP3174	6 mm kædekrog 1,5 m, Ø12 mm, Nylon 8 flettet reb
SP3175	8 mm kædekrog 1,5 m, Ø14 mm, Nylon 8 flettet reb
SP3176	10 mm kædekrog 2 m, Ø16 mm, Nylon 8 flettet reb
SP4211	13 mm kædekrog 3 m, Ø16 mm Nylon 8 flettet reb

ANKERKÆDESTRAMMER

Simpel letanvendelig og justerbar strammer

Denne innovative kædestrammer sikrer ankeret fast i bovrullen, tager vægten ud af ankerspillet og forebygger utilsigtet drop af ankeret. Strammeren er egnet til anvendelse med 7 mm (¼ ") til 12 mm (½") kort kæde og kan fastgøres til en eksisterende klampe eller pullert, så installation er ikke påkrævet.

P105072 - Ankerkædestrammer 7-12 mm

(P105072)

PADEYE-SPÆNDER

Type	Beskrivelse
P106409	Ankerspænder inkl. padeye 8 mm
P106410	Ankerspænder inkl. padeye 8 mm 10 mm
P105296	Ankerspænder inkl. padeye 8 mm 13 mm

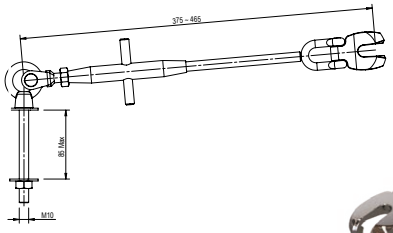

Elektrisk tilbehør udvælgelses Guide

Brug denne vejledning til at vælge det elektriske tilbehør, du har brug, og få bekræftet, at det er egnet til brug sammen med dit valgte ankerspil eller capstan. Efter at have identificeret din spil, følge trin 1 til 5 nedenfor. Se også yderligere oplysninger på side 348. **Bemærk:** For 48V-applikationer bedes du kontakte din Maxwell-forhandler.

1. Vælg relæ (dersom relevant)

			HRCFF	TASMAN			BH8		RC6	RC8		RC10 & VWRC10		HRC10		RC12 & VWRC12		RC12HD			
	Ankerspil model	**Anchor Max**	**6/7/8**	**8-6 6-6**	**8-8**	**V2**	**8-6**	**8-8**	**RC6**	**8-6**	**8-8**	**10-8**	**10-10**	**10-8**	**10-10**	**12-10**	**12-12**	**all ver-sions**	**1000**	**1500**	**3500**
Rsd.nr.		500W	600W	600W	1000W	1000W	600W	1000W	500W	600W	1000W	1000W	1200W	1000W	1200W	1200W	1200W	2000W	1000W	1200W	1200W
	Tovejsrelæer																				
SP5102	Tovejsrelæ 12V	(•)	(•)	(•)			(•)		(•)	(•)											
SP5103	Tovejsrelæ 24V	(•)	(•)	(•)			(•)		(•)	(•)											
SP5104	Tovejsrelæ 12V				(•)	(•)		(•)			(•)	(•)	(•)	(•)	(•)	(•)	(•)		(•)	(•)	(•)
SP5105	Tovejsrelæ 24V				(•)	(•)		(•)			(•)	(•)	(•)	(•)	(•)	(•)	(•)		(•)	(•)	(•)
SP5107	Tovejsrelæ 24V																	(•)			
	Single Direction Solenoids																				
SP1393	Envejsrelæ 12V	•	Envejsrelæ kan anvendes med ankerspil, hvis tovejs anvendelse ikke er nødvendig.																•	•	•
SP1394	Envejsrelæ 24V	•																	•	•	•
	(•) = Del af standard 12V eller 24V ankerspil pakke • = ekstratilbehør																				

2. Vælg strømafbryder/Isolator (anbefales)

			HRCFF	TASMAN			BH8		RC6	RC8		RC10 & VWRC10		HRC10		RC12 & VWRC12		RC12HD			
	Ankerspil model	**Anchor Max**	**6/7/8**	**8-6 6-6**	**8-8**	**V2**	**8-6**	**8-8**	**RC6**	**8-6**	**8-8**	**10-8**	**10-10**	**10-8**	**10-10**	**12-10**	**12-12**	**all ver-sions**	**1000**	**1500**	**3500**
Rsd.nr.		500W	600W	600W	1000W	1000W	600W	1000W	500W	600W	1000W	1000W	1200W	1000W	1200W	1200W	1200W	2000W	1000W	1200W	1200W
P100789	40 A automatsikring	24 VDC	24 VDC				24 VDC		24 VDC	24 VDC											
P102903	70 A automatsikring		12 VDC				12 VDC		12 VDC												
P100790	80 A automatsikring	12 VDC		24 VDC	24 VDC	24 VDC		24 VDC		12 VDC	24 VDC	24 VDC	24 VDC	24 VDC	24 VDC	24 VDC	24 VDC		24 VDC	24 VDC	24 VDC
P100791	135 A automatsikring			12 VDC	12 VDC	12 VDC		12 VDC			12 VDC	12 VDC	12 VDC	12 VDC	12 VDC	12 VDC	12 VDC	24 VDC	12 VDC	12 VDC	12 VDC

3. Vælg kontakt eller kombiner kontakterne

			HRCFF	TASMAN			BH8		RC6	RC8		RC10 & VWRC10		HRC10		RC12 & VWRC12		RC12HD			
	Ankerspil model	**Anchor Max**	**6/7/8**	**8-6 6-6**	**8-8**	**V2**	**8-6**	**8-8**	**RC6**	**8-6**	**8-8**	**10-8**	**10-10**	**10-8**	**10-10**	**12-10**	**12-12**	**all ver-sions**	**1000**	**1500**	**3500**
Rsd.nr.		500W	600W	600W	1000W	1000W	600W	1000W	500W	600W	1000W	1000W	1200W	1000W	1200W	1200W	1200W	2000W	1000W	1200W	1200W
P19001	Fodkontakt med forkromet krone	•	•	•	•	•	•	•	•	•	•	•	•	•	•	•	•	•	•	•	•
P19006	Overdækket fodkontakt (sort)	•	•	•	•	•	•	•	•	•	•	•	•	•	•	•	•	•	•	•	•
P19007	Overdækket fodkontakt (hvid)	•	•	•	•	•	•	•	•	•	•	•	•	•	•	•	•	•	•	•	•
P19008	Fodkontakt med plastkrone	(•)	•	•	•	•	•	•	•	•	•	•	•	•	•	•	•	•	•	•	•
P100735	Overdækket fodkontakt (rustfrit stål)	•	•	•	•	•	•	•	•	•	•	•	•	•	•	•	•	•	•	•	•
	Compakt fod kontakt																				
P104809	Fod kontakt overdækket (Hvid)		•	•	•	•	•	•	•	•	•	•	•	•	•	•	•	•	•	•	•
P104810	Fod kontakt overdækket (Sort)		•	•	•	•	•	•	•	•	•	•	•	•	•	•	•	•	•	•	•
	Fjernpanel (op/ned)																				
P105584	Vippekontakt		•	•	•	•	•	•	•	•	•	•	•	•	•	•	•	•	•	•	•
P102983	Trykknap		•	•	•	•	•	•	•	•	•	•	•	•	•	•	•	•	•	•	•
	Håndbetjening på ledning																				
P102992	AA320 Håndbetjening med 2 knapper		•		•	•	•	•	•	•	•	•	•	•	•	•	•	•	•	•	•
P102996	AA342 Håndbetjening med 2 knapper		•		•	•	•	•	•	•	•	•	•	•	•	•	•	•	•	•	•

4. Reb/kæde tæller

			HRCFF	TASMAN			BH8		RC6	RC8		RC10 & VWRC10		HRC10		RC12 & VWRC12		RC12HD			
	Ankerspil model	**Anchor Max**	**6/7/8**	**8-6 6-6**	**8-8**	**V2**	**8-6**	**8-8**	**RC6**	**8-6**	**8-8**	**10-8**	**10-10**	**10-8**	**10-10**	**12-10**	**12-12**	**all ver-sions**	**1000**	**1500**	**3500**
Rsd.nr.		500W	600W	600W	1000W	1000W	600W	1000W	500W	600W	1000W	1000W	1200W	1000W	1200W	1200W	1200W	2000W	1000W	1200W	1200W
P102939	AA150 Fast monteret reb/kæde tæller uden kontrol switch		•				•	•	•	•	•	•	•	•	•	•	•	•	•	•	•
P102994	AA730 Kabel forbundet kontrol-panel med Rebtæller		•	•	•	•	•	•	•	•	•	•	•	•	•	•	•	•	•	•	•

5. Sensor kabel til at forlænge reb/kæde tæller eller kontakter

			HRCFF	TASMAN			BH8		RC6	RC8		RC10 & VWRC10		HRC10		RC12 & VWRC12		RC12HD			
	Ankerspil model	**Anchor Max**	**6/7/8**	**8-6 6-6**	**8-8**	**V2**	**8-6**	**8-8**	**RC6**	**8-6**	**8-8**	**10-8**	**10-10**	**10-8**	**10-10**	**12-10**	**12-12**	**all ver-sions**	**1000**	**1500**	**3500**
Rsd.nr.		500W	600W	600W	1000W	1000W	600W	1000W	500W	600W	1000W	1000W	1200W	1000W	1200W	1200W	1200W	2000W	1000W	1200W	1200W
SP4154	2m (6,5 ft) Dobbelt installation tilslutningskabel																				
SP4156	6.5 m (21 ft)		•	•	•	•	•	•	•	•	•	•	•	•	•	•	•	•	•	•	•
SP5022	10 m (33 ft)		•	•	•	•	•	•	•	•	•	•	•	•	•	•	•	•	•	•	•
SP4157	15 m (49 ft)		•	•	•	•	•	•	•	•	•	•	•	•	•	•	•	•	•	•	•
SP4153	20 m (65 ft)		•	•	•	•	•	•	•	•	•	•	•	•	•	•	•	•	•	•	•
SP5017	35 m (115 ft)		•	•	•	•	•	•	•	•	•	•	•	•	•	•	•	•	•	•	•
SP4155	Dobbelt Installation "T" Tilslutning		•	•	•	•	•	•	•	•	•	•	•	•	•	•	•	•	•	•	•
SP4192	Adapter (til at slutte 2 sensorkabler)		•	•	•	•	•	•	•	•	•	•	•	•	•	•	•	•	•	•	•

Yderlige ankring tilbehørs vejledning

MAXSET Ankre

Rustfrit stål	Galvaniseret	Vægt
P105070	P105069	4kg/9lbs
P105055	P105000	6kg/13lbs
P105056	P105001	10kg/22lbs
P105057	P105002	16kg/35lbs
P105058	P105003	20kg/44lbs
P105059	P105004	25kg/55lbs
P105067	P105005	30kg/66lbs
P105068	P105006	40kg/88lbs

MAXSET Bow Rollers

Poleret Finish	Ankervægt
P105075	4kg/9lbs
P105075	6kg/13lbs
P105077	10kg/22lbs
P105079	16kg/35lbs
P105081	20kg/44lbs
P105083	25kg/55lbs
P105083	30kg/66lbs
P105083	40kg/88lbs

MAXSET Bow Rollers

Satin Finish	Ankervægt
P105074	4kg/9lbs
P105074	6kg/13lbs
P105076	10kg/22lbs
P105078	16kg/35lbs
P105080	20kg/44lbs
P105082	25kg/55lbs
P105082	40kg/88lbs

Bow Rollers

Rustfrit stål	
P104330	Hængslet #1 op til 8mm (5/16") kæde
P104331	Hængslet # 2 op til 13mm (1/2")kæde
P104332	Fast #1 op til 8mm (5/16") kæde
P104333	Fast #2 op til 8mm (5/16") kæde
P104334	Fast #3 op til 13mm (1/2") kæde
P104340	Kan udvides hængslet op til 13 mm (1/2") kæde
P104345	Fås med anker loop op til 13 mm (1/2") kæde

MAXCLAW Ankre

Rustfrit stål	Ankervægt
P105060	5kg/11lbs
P105061	7.5kg/17lbs
P105062	10kg/22lbs
P105063	15kg/33lbs
P105064	20kg/44lbs
P105065	30kg/66lbs
P105066	40kg/88lbs

Kædestoppere

P104335	Økonomi 8mm -10mm (5/16"-3/8") kæde
P104372	Aftagelig med pal 8mm (5/16") kæde
P104373	Aftagelig med pal 10mm (3/8") kæde
P104374	Aftagelig med pal 13mm (1/2") kæde
P104358	Højdetilpasser 8mm / 10mm (5/16 "-3/8") kæde
P104359	Højdetilpasset 10mm / 13mm (3/8 "-1/2") kæde

Ankerswivel

P104370	Rustfrit stål 750 kg belastning 6mm-8mm (1/4"-5/16") kæde
P104371	Rustfrit stål 1500 kg belastning 10mm-13mm (3/8"-1/2") kæde

Crank Handles

P103864	8 inch / 200mm RC8, RC10 og RC12 ankerspild
P103865	10 inch / 250mm RC8, RC10 og RC12 windlasses

Kæde Snubbers og strammere

SP3174	Snubbing Hook 6/7mm (1/4") kæde
SP3175	Snubbing Hook 8mm (5/16") kæde
SP3176	Snubbing Hook 10mm (3/8") kæde
P105072	Bæltestrammer 7mm-12mm (1/4 "til 1/2")

Installation og vedligeholdelse

Maxwell giver en manual omkring komplet installation og vedligeholdelse, med hvert ankerspil eller capstan. Denne klare og detaljerede trin-for-trin guide, giver oplysninger om, hvordan og hvor du skal installere dit ankerspil. Forslag, praktiske tips og advarsler skaber et solidt grundlag for anvendelse og vedligeholdelse.
En god installation kan betyde at dit ankerspil vil virke som det skal uden at volde problemer. Huske at læse Owner's Manual omhyggeligt før du installere og anvender dit ankerspil. Simple retningslinjer og rådgivning, såsom smøring af koblingskonus, brug af produkter, såsom CRC™ soft seal på motor og elektriske terminaler vil sikre dig for flere års problemfri brug af dine Maxwell Marine produkter. Hvis du er i tvivl, kontakt da din nærmeste Maxwell forhandler.

Maxwells Tre Års Garanti

Maxwell Marine leverer en tre års begrænset garanti på alle ankerspil, capstans og tilbehør til fritidsbåde, og en et års begrænset garanti for de systemer, der anvendes på kommercielle eller udlejningsbåde. Garanti, service og dele er tilgængelige over hele verden.
Kontakt dit nærmeste Maxwell Marine-kontor eller tjek Maxwell Marine-webstedet:
www.maxwellmarine.com for en komplet liste over servicecentre, agenter og distributører.

3YEAR Limited Warranty

WWW.MAXWELLMARINE.COM

Maxwells fortsatte engagement i kundeservice og teknologisk ekspertise kan ses online på www.maxwellmarine.com. Denne hjemmeside som er fuldt interaktiv og konstant i udvikling, indeholder Maxwells nem-at-bruge udvælgelsesguide af ankerspil, CAD tegning, produkt manual downloades og til-dags-dato tekniske oplysninger om den seneste produktudvikling og innovation. Du kan registrere garantier på nettet, bede om tekniske råd, finde ud af, hvilke båd udstillinger vi deltager i og finde Maxwells kontor, agent eller distributør tættest på dig.

Glossary

Capstan Ofte omtalt som en spilkop. En capstan er primært anvendt til at trække fortøjninger o.l.

Chain Stopper Placeret mellem spillet og ankerrullen. Sikrer kæde og anker og tager belastningen fra ankerspillet. Et "must" for systemer, der anvender kæde alene og for halvautomatiske reb/kæde-systemer.

Free Fall Frigivelse af spillets koblingsmekanisme, der lader ankeret og ankerline (kæde eller reb/kæde) løbe frit ud uden indgreb af spilgearkasse eller motor.

Gypsy Ofte omtalt som kædehjul eller vildkat. Et særligt hjul med lommer tilpasset en specificeret kæde størrelse, til at trække kæden og ankeret op. Ved automatisk reb/kæde systemer er Gypsy'en konstrueret til at trække både reb og kæde.

Hauling Ofte omtalt som afvejning eller løft. Funktionen at løfte ankeret og ankerline.

Horizontal Henviser til spilkop eller ankerspil. Drivaksel, capstan og Gypsy er anbringt vandret til dækket.

Manual Override System Ofte omtalt som nødudløsningssystem. Et metode til manuel betjening af spillet for at trække i ankerline og anker hvis en fejl opstår i motor, gearkasse eller strømforsyning.

Maksimum Pull Nogle gange refereret til som beregnet løft, stall belastning, eller blot løfte/trække. Den maksimale træk eller løft belastning på spillet.

Rode Den line, der sikrer båden til ankeret. Den kan bestå af kæde alene, reb alene, eller en kombination af reb og kæde.

Static Hold Den maksimale belastning, som ankerspillet kan holde, før permanent skade er forårsaget. Det anbefales ikke, at ankerspillet skal bruges på denne måde.

Vertical Omhandler spilkop eller ankerspil. Drivakslen, capstan og Gypsy er placeret lodret til dækket.

Winch Et ankerspil drevet manuelt eller maskinelt betjent krank eller gearkasse. Ofte indebærer det at trække eller løfte en vægt ved hjælp af et spil.

Windlass En maskine til at hæve en vægt ved at vikle et reb og / eller kæde omkring en tromle eller kædehjul, drevet af et håndsving, motor, etc.

Working load Ofte omtalt som den normale arbejdsbelastning eller den typiske løft af spillet. Dette er normalt et sted mellem 25% til 35% af maksimale træk eller vurderet lift. Denne arbejdsbyrde bør tilnærmelsesvis svarer til den samlede vægt af ankeret og red om bord på båden.

Superyacht Ankerspil og Capstans

I mere end fem årtier har Maxwell leveret forankringsløsninger til det globale marine marked. Superyacht industrien rejser unikke udfordringer. Kvalitet, pålidelighed og stil er et must. Ejere og kaptajner forlader sig på det fineste udstyr ombord på deres luksuriøse fartøjer, for at se dem sikkert rundt om i verden, eller sejle i deres hjemlige farvande. Maxwell er blevet den foretrukkende producent til mange af verdens superyachter.
Det 21. århundrede har budt Maxwell på nye muligheder og udfordringer. Store Superyachts betyder større ankerspil og dæksudrustning. Som følge heraf er Maxwell fortsat med at dets særdeles succesfulde 'SY' serie Superyacht ankerspil. Suppleret med nyt og innovativt dæksudrustning som integreret Roller-Stopper-Tensioner, Compressor-Roller-Tensioner og Chain Pipe-Rollers er Maxwell i stand til at imødekomme kravene til et komplet, integreret ankersystem til Megayachts.
Alle Superyacht produkter fremstilles efter de strenge internationale ISO9001 krav og er dækket under europæisk CE standard. Maxwell Superyacht produkter er og kan blive certificeret af enhver af de største klassifikationsselskaber som LR, DNV-GL, ABS, BV osv.
For yderligere information om Maxwells omfattende program af Superyacht produkter og service, se det nye Superyacht katalog og informationsguide eller besøg www.maxwellmarine.com alternativt kontakt: superyacht@maxwellmarine.com

SY Serie

Designet til skibe op til ca. 120 meter. SY-serien giver Maxwell muligheden for at tilbyde kunderne meget konkurrencedygtigt forankringsudstyr af høj kvalitet, uden over eller underdrivelse af kraft, styrke, pålidelighed eller ydeevne.

Maxwell har udviklet og konstrueret, som reaktion på efterspørgslen efter større og stærkere ankerspil til større Superyachts og Megayachts, og har igen sat standarden for andre at følge efter.

V-QUIPMENT

Bådsæder

Stole piedestaler

Borde

Dæksudrustning

Fittings

Anoder

og mere

Det bedste udstyr til din båd!

- Høj kvalitet og pålidelighed
- Supplement til VETUS systemerne
- 3 Års garanti

Med V-Quipment linjen tilbyder VETUS en række produkter, som gør sortimentet af bådudstyr mere komplet. VETUS fokuserer på at skabe bådsystemer som spildevands-, udstødnings-, manøvrerings- og drikkevandssystemer. Ankerspil, specialfremstillede vinduer, bærer VETUS mærkerne Maxwell og Marex. Ud over disse mærker er der V-Quipment-programmet. En række nøje udvalgte produkter, som alle bådejere/bådbyggere har brug for. VETUS udvikler ikke disse produkter - hvilket er tilfældet for de fleste af de andre systemer - men køber og markedsfører dem under varemærket V-Quipment. Alle V-Quipment produkter opfylder VETUS høje kvalitetskrav.

For alle produkter fra V-Quipment-serien gælder VETUS standard 3 års garanti.

V-Quipment-serien er opdelt i en række forskellige temaer.

Komfort

Inden for denne sektion finder du et attraktivt udvalg af bådsæder og borde. Disse komfortable sæder er betrukket med materialer af marinekvalitet, som er designet til at modstå alt slags vejr. For at supplere disse, leverer vi også et udvalg af sæde og bordsokkler, samt en række af forskellige cockpitborde.

Dæksudstyr

Her finder du en række dækbeslag i rustfrit stål samt horn, boardingstiger, stænger til søgelænder, og en række fender/beskyttelses lister.

Låse, hængsler, gasfjedre

I dette afsnit er der vores gasfjedre, luge justeringsanordninger samt trykknaplåse.

Tilbehør

Leder du efter en kikkert? Dette er det rigtige sted.

Marine fittings

Enhver båd har brug for beslag af en eller anden type. Eksempler fra dette sortiment omfatter: udluftning til tanke, slange tilslutninger, vandindtag, kugleventiler og spændebånd til slanger. Disse fås i forskellige størrelser, designs og materialer, der passer til de fleste behov.

Pumper

I denne sektion er der vores serie af elektriske pumper. Fås i forskellige størrelser med praktiske designfunktioner. Der fås også en manuel membranpumpe og en robust single action stempelpumpe

Påhængsmotor

Inden for denne sektion af V-Quipment-mærket er der en række premium udenbords styrekabler. Der findes forskellige modeller og sæt.

Materialer

I dette afsnit finder du skridsikre dækbeklædninger og Poly-wood polymerplader.

Anoder

For at beskytte dine metaldele under vand tilbyder vi et bredt udvalg af anoder. Materialerne (zink og aluminium) i disse anoder, er af den højest mulige standard. Programmet består af en bred vifte af typer og anvendelser.

Bådsæder

Alle sæder og bænke i denne serie er udført i vedligeholdelsesfrit, vand- og UV-bestandigt skai-imiteret læder med hæfteklammer i rustfrit stål (AISI 304), som er ideel til marinebrug. Skai imiteret læder kan også bestilles i ruller på 5 m for at matche det komplette bådinteriør til dine bådsæder. Se side 407 for mere information.

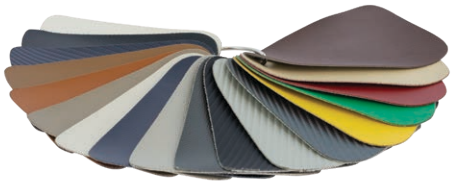

Hvilken piedestal?

Sæderne leveres uden piedestal. Venligst find den ønskede piedestal på side 409. Hulmønsteret (R eller S) i specifikationstabellen på sæde og piedestal skal matche. Se tabellen til højre for målene på hulmønsteret.

SædeMåler (mm)	Hulmønster (gevindskåret) (mm)
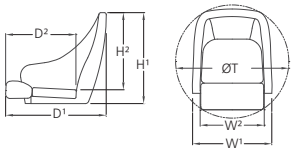	R= 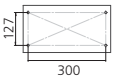 (for dias) S= (for svirvler)

ABYC-H-31 - Sæde “options” anbefalinger

ABYC-H-31 - Anbefalingerne til sæde “options” for fast installerede sæder i cockpit, dæksområder og alle styrepladser, herunder deres fastgørelsesanordninger og strukturer, hvortil de er fastgjort. Dette er en guide til design, test, konstruktion og installation af disse produkter.

Disse anbefalinger er opdelt i det såkaldte type “A” - og type “B” system.

Type “A” system
Et stolesystem (stol og piedestal) designet til anvendelse, med mest mulig komfort ved alle hastigheder.

Type “B” system
Et stolesystem (stol og piedestal) designet til anvendelse alene ved hastigheder, der ikke overstiger 8 km/t

Type “A” systemet er opdelt i

Type “AO” operatørsystem
Stolebeslag skal have en positiv låsemekanisme, der kan modstå et moment på 205.
(Positiv låsning = ved hjælp af en låsebolt)

Type “A” systemet
Stolebeslag skal kunne modstå et moment på 41 Nm

VETUS har symboliseret disse anbefalinger i nedenstående klassificeringslogoer, som er ledsaget til hver enkelt stolebeslag i VETUS komfort afsnittet i dette katalog.

Kilde: ABYC-H-31

Bemærk: Alle stole er klassificeret som type ‘’ A “, en stol kombineret med en type” A0 “stolebeslag er derfor anvendelig som operatørsystem. Et sæde kombineret med en type “B” stolebeslag, har de ovennævnte brugsbegrænsninger.

Komfort

CHCOMW

CHCOMB

CHCOMDBB

CHCOMCB

FOLDET

Commander

Commander-sædet er designet til lange sejldage og giver fremragende lændestøtte og komfort. Det har en opklappelig frontsektion for mere plads, når man står op eller manøvrerer.

Vigtige funktioner:
- Høj ryg for komfort ved længere brug
- Opklappeligt sæde for fleksibel placering
- Fås i luksus- og klassisk polstring
- Uden polstring for fuld specialtilpasning
- Monteringsbeslag inkluderet
- Valgfrit UV-bestandigt sædebetræk (CCDS eller CCSB)
- Det samme skai-imiteret læder fås på ruller til andre indretningsformål (se side 407)

Type	Polstring	Strukture (polstring)	Farve*	RAL
CHCOMW	Ja	Klassisk	Gråhvid	9002
CHCOMB	Ja	Klassisk	Koboltblå	5013
CHCOMDBB	Ja	Luksus	Beigebrun	1011
CHCOMCB	Ja	Klassisk	Orange brun (cognac)	8023
CHCOMU	Nej	-	-	-

* Svarende til RAL

D1 (mm)	D2 (mm)	H1 (mm)	H2 (mm)	W1 (mm)	W2 (mm)	ØT (mm)	Monterings-hulmønster	Vægt (kg)
684	485	715	610	610	415	720	R	15

CHFUS

CHFUSBL

FOLDET

Queen

Queen-sædet er et praktisk og komfortabelt styresæde med en opklappelig frontsektion for lettere stående eller hvilende position.

Vigtige funktioner:
- Opklappelig sædebund for ekstra plads
- Holdbare materialer i marinekvalitet
- Mulighed uden polstring for specialfinish
- Inkluderer monteringsbeslag
- UV- og vejrbestandigt sædebetræk (CCDS eller CCSB) fås som tilvalg
- Det samme skai-imiteret læder fås på ruller til andre indretningsformål (se side 407)

Type	Polstring	Strukture (polstring)	Farve*	RAL
CHFUS	Ja	Klassisk	Gråhvid	9002
CHFUSBL	Ja	Klassisk	Koboltblå	5013
CHFUSQU	Nej	-	-	-

* Svarende til RAL

D1 (mm)	D2 (mm)	H1 (mm)	H2 (mm)	W1 (mm)	W2 (mm)	ØT (mm)	Monterings-hulmønster	Vægt (kg)
715	490	600	510	560	460	800	R	12

Et sæde i en anden farve? Se side 407 for mere information.

Komfort

CHFUSW

CHFUSB

FOLDET

CHFUSC

King

King-sædet tilbyder fremragende komfort og fleksibilitet, ideelt til lange timer ved roret. Det har en integreret nakkestøtte og en opklappelig frontsektion, som gør det nemt at skifte mellem siddende og stående position.

Vigtige funktioner:
- Integreret nakkestøtte for ekstra komfort
- Opklappeligt sæde til styring stående eller hvilende
- Uden polstring for fuld specialtilpasning
- Monteringsbeslag kompatibelt med glideskinner
- Valgfrit UV-bestandigt sædebetræk (CCDS eller CCSB)
- Det samme skai-imiteret læder fås på ruller til andre indretningsformål (se side 407)

Type	Polstring	Strukture (polstring)	Farve*	RAL
CHFUSW	Ja	Klassisk	Gråhvid	9002
CHFUSB	Ja	Klassisk	Koboltblå	5013
CHFUSC	Ja	Klassisk	Lys elfenben	1015
CHFUSKU	Nej	-	-	-

* Svarende til RAL

D1 (mm)	D2 (mm)	H1 (mm)	H2 (mm)	W1 (mm)	W2 (mm)	ØT (mm)	Monterings-hulmønster	Vægt (kg)
720	490	620	500	570	450	800	R	13

CHFASDPW

CHFASC

CHFASB

CHFASW

CHFASCB

Master

Master-sædet er et styresæde af høj kvalitet, designet til både komfort og holdbarhed. Med integrerede armlæn og en stærk rustfri stålramme er det ideelt for skippere, der kræver støtte på længere ture.

Vigtige funktioner:
- Integrerede armlæn for øget komfort
- Rustfri stålramme (AISI 304)
- Fås i klassisk og luksus polstring
- Uden polstring for fuld specialtilpasning
- Monteringsbeslag inkluderet
- Valgfrit UV-bestandigt sædebetræk (CCMS eller CCMB)
- Det samme skai-imiteret læder fås på ruller til andre indretningsformål (se side 407)

Type	Polstring	Strukture (polstring)	Farve*	RAL
CHFASDPW	Ja	Luksus	Ren hvid	9010
CHFASC	Ja	Klassisk	Lys elfenben	1015
CHFASB	Ja	Klassisk	Koboltblå	5013
CHFASW	Ja	Klassisk	Gråhvid	9002
CHFASCB	Ja	Klassisk	Orange brun (cognac)	8023
CHFASU	Nej	-	-	-

* Svarende til RAL

D1 (mm)	D2 (mm)	H1 (mm)	H2 (mm)	W1 (mm)	W2 (mm)	ØT (mm)	Monterings-hulmønster	Vægt (kg)
690	500	630	510	595	510	760	R	15

Et sæde i en anden farve? Se side 407 for mere information.

Komfort

CHSAILW2

CHSAILB2

Sailor

Sailor-sædet kombinerer et klassisk udseende med holdbare materialer, hvilket gør det til et pålideligt valg til enhver styreplads. Med armlæn i rustfrit stål (AISI 304) og polstring i marinekvalitet giver det komfort til lange dage på vandet.

Vigtige funktioner:
- Klassisk design med rene linjer
- Armlæn i rustfrit stål (AISI 304) for holdbarhed
- Valgfrit UV-bestandigt sædebetræk (CCDS eller CCSB)
- Det samme skai-imiteret læder fås på ruller til andre indretningsformål (se side 407)

Type	Polstring	Strukture (polstring)	Farve*	RAL
CHSAILW2	Ja	Klassisk	Gråhvid	9002
CHSAILB2	Ja	Klassisk	Koboltblå	5013

* Svarende til RAL

D1 (mm)	D2 (mm)	H1 (mm)	H2 (mm)	W1 (mm)	W2 (mm)	ØT (mm)	Monterings-hulmønster	Vægt (kg)
600	440	620	540	585	430	700	R	8,2

CHCASW

CHCASB

Skipper

Skipper-sædet kombinerer et tidløst look med komfort. Den robuste aluminiumsramme og polstrede armlæn giver solid støtte, ideelt til forskellige styrepositioner. Designet til at passe til alle typer søjler, er Skipper et praktisk og pålideligt valg til både nybygninger og ombygninger.

Vigtige funktioner:
- Klassisk design med anodiseret aluminiumsramme
- Komfortable armlæn til afslappet styring
- Valgfrit UV-bestandigt sædebetræk (CCDS eller CCSB)
- Det samme skai-imiteret læder fås på ruller til andre indretningsformål (se side 407)

Type	Polstring	Strukture (polstring)	Farve*	RAL
CHCASW	Ja	Klassisk	Gråhvid	9002
CHCASB	Ja	Klassisk	Koboltblå	5013

* Svarende til RAL

D1 (mm)	D2 (mm)	H1 (mm)	H2 (mm)	W1 (mm)	W2 (mm)	ØT (mm)	Monterings-hulmønster	Vægt (kg)
590	420	535	415	595	430	680	R / S	9,5

Et sæde i en anden farve? Se side 407 for mere information.

Komfort

FOLDET

CHLIEUTW

CHLIEUTB

Lieutenant

Lieutenant-sædet er ideelt til komfortabel styring, med støtte uanset om man sidder, står eller læner sig. Den opklappelige frontsektion giver mere plads og fleksibilitet ved roret.

Vigtige funktioner:
- Opklappelig front til stående eller hvilende positioner
- Strømlinet og støttende sædeform
- Valgfrit UV-bestandigt sædebetræk (CCDS eller CCSB)
- Det samme skai-imiteret læder fås på ruller til andre indretningsformål (se side 407)

Type	Polstring	Strukture (polstring)	Farve*	RAL
CHLIEUTW	Ja	Klassisk	Gråhvid	9002
CHLIEUTB	Ja	Klassisk	Koboltblå	5013

* Svarende til RAL

D1 (mm)	D2 (mm)	H1 (mm)	H2 (mm)	W1 (mm)	W2 (mm)	ØT (mm)	Monterings-hulmønster	Vægt (kg)
710	510	540	410	585	430	710	R	8

CHSPORTTB

CHSPORTW

FOLDET

CHSPORTWB

CHSPORTCB

Pilot

Pilot-sædet er bygget til ydeevne og stil, med fremragende sidestøtte og komfort til hurtig sejlads. Den opklappelige frontsektion giver fleksibel brug under styring, både siddende og stående/lænende.

Vigtige funktioner:
- Sporty design med sidestøtte til dynamisk håndtering
- Opklappelig sædefront til stående eller hvilende positioner
- Fås i flere farver og syningsmønstre
- Mulighed uden polstring til fuld specialfinish
- Valgfrit UV-bestandigt sædebetræk (CCDS eller CCSB)
- Det samme skai-imiteret læder fås på ruller til andre indretningsformål (se side 407)

Type	Polstring	Strukture (polstring)	Farve*	RAL
CHSPORTTB	Ja	Klassisk	Trafiksort	9002
CHSPORTW	Ja	Klassisk	Gråhvid	5013
CHSPORTWB	Ja	Klassisk	Gråh vid med sort	-
CHSPORTCB	Ja	Klassisk	Orange brun (cognac)	8023
CHSPORTU	Nej	-	-	-

* Svarende til RAL

D1 (mm)	D2 (mm)	H1 (mm)	H2 (mm)	W1 (mm)	W2 (mm)	ØT (mm)	Monterings-hulmønster	Vægt (kg)
670	475	600	510	500	403	720	R	8,7

Et sæde i en anden farve? Se side 407 for mere information.

Komfort

CHDRIVEW

CHDRIVEWB

CHDRIVECB

Driver

Driver-sædet tilbyder solid sidestøtte og et kompakt design, ideelt til dynamisk sejlads eller hurtige manøvrer. Den kompakte form giver komfort uden at ofre plads ved roret.

Vigtige funktioner:
- Sporty udseende med ergonomiske sidestøtter
- Designet til kompakte styrepositioner
- Valgfrit UV-bestandigt sædebetræk (CCDS eller CCSB)
- Det samme skai-imiteret læder fås på ruller til andre indretningsformål (se side 407)

Type	Polstring	Strukture (polstring)	Farve*	RAL
CHDRIVEW	Ja	Klassisk	Gråhvid	9002
CHDRIVEWB	Ja	Klassisk	Gråhvid med sort	-
CHDRIVECB	Ja	Klassisk	Orange brun (cognac)	8023

* Svarende til RAL

D1 (mm)	D2 (mm)	H1 (mm)	H2 (mm)	W1 (mm)	W2 (mm)	ØT (mm)	Monterings-hulmønster	Vægt (kg)
640	450	600	510	520	405	670	R	7

FOLDET

CHADMW

CHADMB

Admiral

Admiral-sædet kombinerer stil og komfort med praktisk funktionalitet. Designet til aktive sejlere giver det stærk sidestøtte og en opklappelig frontsektion for optimal plads, når man styrer stående eller lænende.

Vigtige funktioner:
- Sporty design med sidestøtte for stabilitet
- Opklappeligt sæde for alsidige styrepositioner
- Polstring i marinekvalitet i to klassiske farver
- Valgfrit UV-bestandigt sædebetræk (CCDS eller CCSB)
- Det samme skai-imiteret læder fås på ruller til andre indretningsformål (se side 407)

Type	Polstring	Strukture (polstring)	Farve*	RAL
CHADMW	Ja	Klassisk	Gråhvid	9002
CHADMB	Ja	Klassisk	Koboltblå	5013

* Svarende til RAL

D1 (mm)	D2 (mm)	H1 (mm)	H2 (mm)	W1 (mm)	W2 (mm)	ØT (mm)	Monterings-hulmønster	Vægt (kg)
730	510	620	550	580	430	730	R	8,5

Et sæde i en anden farve? Se side 407 for mere information.

Komfort

FOLDET

CHMAJORW

CHMAJORB

Major

Major-sædet giver en praktisk og komfortabel løsning til både siddende og stående styring. Med en opklappelig frontsektion tilbyder det ekstra bevægelsesfrihed og fleksibilitet ved manøvrering. Ideelt for styrmænd, der ønsker komfort uden at gå på kompromis med funktionalitet.

Vigtige funktioner:
- Opklappelig front til stående eller hvilende positioner
- Komfortabel ryg- og sædestøtte
- Polstring i marinekvalitet for holdbarhed
- Valgfrit UV-bestandigt sædebetræk (CCDS eller CCSB)
- Det samme skai-imiteret læder fås på ruller til andre indretningsformål (se side 407)

Type	Polstring	Strukture (polstring)	Farve*	RAL
CHMAJORW	Ja	Klassisk	Gråhvid	9002
CHMAJORB	Ja	Klassisk	Koboltblå	5013

* Svarende til RAL

D1 (mm)	D2 (mm)	H1 (mm)	H2 (mm)	W1 (mm)	W2 (mm)	ØT (mm)	Monterings-hulmønster	Vægt (kg)
730	510	660	555	585	400	730	R	9,5

CHSEAMPW

FOLDET

CHSEAMC

CHSEAMMB

CHSEAMCB

Seaman

Seaman-sædet har et rummeligt og komfortabelt design med et klassisk udseende. Perfekt til lange ture eller afslappet sejlads. Sædet har en opklappelig front og armlæn og er fremstillet af materialer i marinekvalitet og korrosionsbestandige komponenter, hvilket giver både elegance og holdbarhed.

Vigtige funktioner:
- Klassisk, rummeligt design for heldagskomfort
- Opklappelig front til styring stående eller lænende
- Opklappelige armlæn for ekstra fleksibilitet
- Korrosionsbestandige aluminiumsbeslag
- Valgfrit UV-bestandigt sædebetræk (CCDS eller CCSB)
- Det samme skai-imiteret læder fås på ruller til andre indretningsformål (se side 407)

Type	Polstring	Strukture (polstring)	Farve*	RAL
CHSEAMPW	Ja	Klassisk	Ren hvid	9010
CHSEAMC	Ja	Klassisk	Lys elfenben	1015
CHSEAMMB	Ja	Klassisk	Mahognybrun	8016
CHSEAMCB	Ja	Klassisk	Orange brun (cognac)	8023

* Svarende til RAL

D1 (mm)	D2 (mm)	H1 (mm)	H2 (mm)	W1 (mm)	W2 (mm)	ØT (mm)	Monterings-hulmønster	Vægt (kg)
590	530	610	490	590	435	730	R	13,7

Et sæde i en anden farve? Se side 407 for mere information.

Komfort

CHFLAGDGW

CHFLAGDCB

Flag Officer

Flag-seriens stole er ergonomisk designede, sammenklappelige sæder, der giver nem adgang til styrepositionen og maksimal komfort på lange ture. Disse kompakte stole kombinerer luksus og holdbarhed med skai-polstring i luksus grå-hvid eller koboltblå med diamantmønster. Leveres klar til montering med nødvendigt monteringsbeslag.

Vigtige funktioner:
- Fremadrettet foldemekanisme med integreret låsesystem
- Høj ergonomisk ryglæn
- Det samme skai-imiteret læder fås på ruller til andre indretningsformål (se side 407)

Type	Polstring	Strukture (polstring)	Farve*	RAL
CHFLAGDGW	Ja	Luksus	Koboltblå	5013
CHFLAGDCB	Ja	Luksus	Gråhvid	9002

* Svarende til RAL

D1 (mm)	D2 (mm)	H1 (mm)	H2 (mm)	W1 (mm)	W2 (mm)	ØT (mm)	Monterings-hulmønster	Vægt (kg)
580	427	600	480	480	480	620	R / S	6,6

CHCR

CHCRDGW

CHCRDDG

Captain's rest

Dette bådsæde er designet til komfort og daglig brug på vandet. Den robuste skalkonstruktion giver god støtte og er modstandsdygtig over for vand og sollys. Sædet leveres med bløde sæde- og ryghynder for ekstra komfort, men fås også uden hynder – nyttigt, hvor mindre siddekomfort er acceptabelt.

Vigtige funktioner:
- Kompakt og let design
- Holdbar støbt skal
- Fremstillet af plast i høj kvalitet, modstandsdygtig mod stød, UV-stråler og marineforhold
- Let at rengøre og designet til at tåle hyppig udsættelse for vand og sollys
- Det samme skai-imiteret læder fås på ruller til andre indretningsformål (se side 407)

Type	Polstring	Strukture (polstring)	Farve*	RAL	Monterings-hulmønster
CHCR	Nej	-	Lys grå	-	R
CHCRDGW	Ja	Luksus	Gråhvid	9002	R
CHCRDDG	Ja	Luksus	Støvgrå	7037	R

* Svarende til RAL

Type	D1 (mm)	D2 (mm)	H1 (mm)	H2 (mm)	W1 (mm)	W2 (mm)	ØT (mm)	Vægt (kg)
CHCR	545	420	430	400	480	420	620	3,6
CHCRD..	545	400	430	350	480	420	620	4,3

Et sæde i en anden farve? Se side 407 for mere information.

Komfort

CAPTSEAT3

CAPTCSL

CAPTCSB

Captain

Captain-sædet er et populært, ergonomisk formet basissæde designet til holdbar komfort og alsidighed. Leveres uden polstring, men kan opgraderes med valgfrie hyndesæt. Ideelt for bådejere, der ønsker en modulær løsning med fleksibilitet i stil og komfort.

Vigtige funktioner:
- Ergonomisk skal for heldagskomfort
- Valgfrie hyndesæt i to klassiske farvekombinationer
- Let og kompakt design
- Valgfrit UV-bestandigt sædebetræk (CCDS eller CCSB)
- Det samme skai-imiteret læder fås på ruller til andre indretningsformål (se side 407)

Type	Polstring	Strukture (polstring)	Farve*	RAL
CAPTSEAT3	Nej	-	Gråhvid	-
CAPTCSL	Ja	Klassisk	Signalsgrå	7004
CAPTCSB	Ja	Klassisk	Koboltblå	5013

* Svarende til RAL

D1 (mm)	D2 (mm)	H1 (mm)	H2 (mm)	W1 (mm)	W2 (mm)	ØT (mm)	Monterings-hulmønster	Vægt (kg)
485	430	500	450	530	430	530	R	4,2

CHCS

CHCW

CHCBWB

CHCG

Crew

Crew-sædet er en praktisk, let siddeløsning designet til fleksibilitet og nem brug. Ideelt til en række maritime anvendelser, med mulighed for brug med eller uden hynder. Har sammenklappeligt ryglæn for at optimere pladsen efter behov.

Vigtige funktioner:
- Sammenklappeligt ryglæn for pladsbesparende opbevaring
- Versioner med eller uden hynder
- Fås i flere holdbare polstringsudførelser
- Valgfrit UV-bestandigt sædebetræk (CCDS eller CCSB)
- Det samme skai-imiteret læder fås på ruller til andre indretningsformål (se side 407)

Type	Polstring	Strukture (polstring)	Farve*	RAL
CHCS	Nej	-	Lys grå	-
CHCW	Ja	Klassisk	Gråhvid	9002
CHCBWB	Ja	Klassisk	Gråhvid med koboltblå	9002 | 5013
CHCG	Ja	Klassisk	Trafikgrå	7043

* Svarende til RAL

D1 (mm)	D2 (mm)	H1 (mm)	H2 (mm)	W1 (mm)	W2 (mm)	ØT (mm)	Monterings-hulmønster	Vægt (kg)
482	435	45	405	470	470	630	S	3

Et sæde i en anden farve? Se side 407 for mere information.

Komfort

CHFSWW

CHFSBW

Fisherman

Fisherman-sædet er en enkel og praktisk løsning til små både eller fritidsbrug. Det klassiske design har et sammenklappeligt ryglæn for bedre adgang og fleksibilitet ombord. Med anodiserede aluminiumsbeslag er Fisherman let, men holdbart, og ideelt til både salt- og ferskvand.

Vigtige funktioner:
- Klassisk og kompakt design til mindre fartøjer
- Sammenklappeligt ryglæn for lettere adgang eller opbevaring
- Holdbare anodiserede aluminiumsbeslag
- Valgfrit UV-bestandigt sædebetræk (CCDS eller CCSB)
- Det samme skai-imiteret læder fås på ruller til andre indretningsformål (se side 407)

Type	Polstring	Strukture (polstring)	Farve*	RAL
CHFSWW	Ja	Klassisk	Gråhvid	9002
CHFSBW	Ja	Klassisk	Koboltblå	5013

* Svarende til RAL

D1 (mm)	D2 (mm)	H1 (mm)	H2 (mm)	W1 (mm)	W2 (mm)	ØT (mm)	Monterings-hulmønster	Vægt (kg)
480	350	450	360	400	400	575	R / S	3,3

CHPRIVEL

Private seat

Dette sæde er din pålidelige ledsager til fiskeri. Det kompakte og lette design giver præcis den støtte, der er nødvendig, samtidig med at det er let at rengøre og vedligeholde. Ideelt til både, hvor pladsen er begrænset, men komfort stadig er vigtig.

Vigtige funktioner:
- Kompakt og let til mindre både
- Designet til støtte under fiskeri eller korte ture
- Det samme skai-imiteret læder fås på ruller til andre indretningsformål (se side 407)

Type	Polstring	Strukture (polstring)	Farve*	RAL
CHPRIVEL	Ja	Klassisk	Lysegrå med mørkegrå syning	-

* Svarende til RAL

D1 (mm)	D2 (mm)	H1 (mm)	H2 (mm)	W1 (mm)	W2 (mm)	ØT (mm)	Monterings-hulmønster	Vægt (kg)
285	220	137	90	397	370	400	S	1,2

Et sæde i en anden farve? Se side 407 for mere information.

Komfort

CHFSW

CHFSB

CHFSL

CHFSD

CHFDGW

CHFDCB

First Mate

First Mate-sædet kombinerer stil og komfort, ideelt til afslappet sejlads eller rolige fisketure. Det sammenklappelige ryglæn og de robuste anodiserede aluminiumsbeslag gør det til et praktisk og pålideligt valg til mange bådopsætninger.

Vigtige funktioner:
- Komfortabelt luksusdesign til længerevarende brug
- Fås i klassiske og luksus polstringsmuligheder
- Sammenklappeligt ryglæn for fleksibel cockpitindretning
- Anodiserede aluminiumsbeslag for holdbarhed
- Valgfrit UV-bestandigt sædebetræk (CCDS eller CCSB)
- Det samme skai-imiteret læder fås på ruller til andre indretningsformål (se side 407)

Type	Polstring	Strukture (polstring)	Farve*	RAL
CHFSW	Ja	Klassisk	Gråhvid	9002
CHFSB	Ja	Klassisk	Koboltblå	5013
CHFSL	Ja	Klassisk	Lys grå	-
CHFSD	Ja	Klassisk	Mørkegrå med lysegrå syninger	-
CHFDGW	Ja	Luksus	Gråhvid	9002
CHFDCB	Ja	Luksus	Koboltblå	5013

* Svarende til RAL

D1 (mm)	D2 (mm)	H1 (mm)	H2 (mm)	W1 (mm)	W2 (mm)	ØT (mm)	Monterings-hulmønster	Vægt (kg)
480	350	450	360	400	400	575	R / S	3,3

DCHFSW

DCHFSB

First Class

Komfortabelt deluxe dobbeltsæde med foldbart ryglæn. Eloxerede aluminiumshængsler.

Tilgængelige farver:
- Gråhvid med koboltblå syninger (DCHFSW)
- Koboltblå med gråhvide syninger (DCHFSB)

Det samme skai-imiteret læder fås på ruller til andre indretningsformål (se side 407).

Leveres uden piedestal. Passer på to piedestaler.

D1 (mm)	D2 (mm)	H1 (mm)	H2 (mm)	W1 (mm)	W2 (mm)	ØT (mm)	Monterings-hulmønster	Vægt (kg)
480	350	450	360	900	900	-	2xR	13

Et sæde i en anden farve? Se side 407 for mere information.

Komfort

CHTBSW

CHTBSB

Ferry

Sæde med flytbart dobbeltsidet ryglæn. Eloxerede aluminiumshængsler.

Tilgængelige farver:
- Gråhvid med koboltblå syninger (CHTBSW)
- Koboltblå med gråhvide syninger (CHTBSB)

Det samme skai-imiteret læder fås på ruller til andre indretningsformål (se side 407).

Leveres uden piedestal. Passer til alle piedestaler.
Brug sædebetræk CCDS eller CCSB for at holde sædet rent og beskyttet mod UV.

D1 (mm)	D2 (mm)	H1 (mm)	H2 (mm)	W1 (mm)	W2 (mm)	ØT (mm)	Monterings-hulmønster	Vægt (kg)
570	375	460	380	420	420	706	R / S	6

DCHTBSW

DCHTBSB

Ferry Bench

Dobbeltsæde med flytbart dobbelt ryglæn. Eloxerede aluminiumshængsler.

Tilgængelige farver:
- Gråhvid med koboltblå syninger (DCHTBSW)
- Koboltblå med gråhvide syninger (DCHTBSB)

Det samme skai-imiteret læder fås på ruller til andre indretningsformål (se side 407).

Leveres uden piedestal. Passer til to piedestaler (med eller uden glidebeslag).

D1 (mm)	D2 (mm)	H1 (mm)	H2 (mm)	W1 (mm)	W2 (mm)	ØT (mm)	Monterings-hulmønster	Vægt (kg)
570	375	460	380	900	900	-	2xR / 2xS	15

Et sæde i en anden farve?
Se side 407 for mere information.

CCDS

CCSB

CCMS

CCMB

Sædebetræk - vejrbestandigt

Beregnet til at holde sædet tørt og rent samt beskytte mod UV. Fremstillet af nylon med PU-belægning. Der medfølger snøre.

Type	Beskrivelse	D (mm)	H (mm)	W (mm)	Passer til
CCDS	Sædebetræk grå*	500	830	640	All single sæder
CCSB	Sædebetræk blå	500	830	640	All single sæder
CCMS	Sædebetræk grå*	580	700	580	Master sæder
CCMB	Sædebetræk blå*	580	700	580	Master sæder

*Vi anbefaler at bruge det sølvfarvede betræk til lyse sæder og det blå betræk til mørke sæder.

Komfort

Måltilpasset sædeprogram - CHSKAI Skil dig ud med stil

Ønsker du et unikt look eller matchende polstring? V-Quipments program for specialfremstillede sæder tilbyder atten farver i marinekvalitet af skai-imiteret læder. Vælg blot to eller flere sæder uden polstring, vælg dine farver, og vi klarer resten - vi kan endda tilføje dit logo, hvis du ønsker det. Skai-imiteret læder i marinekvalitet er UV- og vandbestandigt, vedligeholdelsesfrit og fås også (som specialbestilling) på rulle (1,37 m bred, 5 m lang).

Classic skai, specialbestilles på rulle

Type	Farve	RAL code
CHSKAIB	Koboltblå	5013
CHSKAIW	Gråhvid	9002
CHSKAIC	Lys elfenben	1015
CHSKAITG	Trafikgrå	7043
CHSKAILG	Signalsgrå	7004
CHSKAIPW	Ren hvid	9010
CHSKAIRR	Rubinrød	3003
CHSKAIGB	Grafitsort	9011
CHSKAIGY	Guldengul	1004
CHSKAIEG	Smaragdgrøn	6001
CHSKAIMB	Mahognybrun	8016
CHSKAISB	Safirblå	5003
CHSKAISG	Skifergrå	7015
CHSKAIAW	Aluminiumhvid	9006
CHSKAITB	Trafiksort	9017
CHSKAICB	Orange (cognac) brun	8023
CHSKAIBB	Beige brun	8024
CHSKAIGRB	Gråbeige	1019

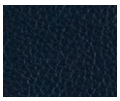
CHSKAIB
Koboltblå
RAL 5013

CHSKAIW
Gråhvid
RAL 9002

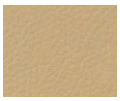
CHSKAIC
Lys elfenben
RAL 1015

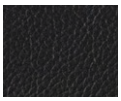
CHSKAITG
Trafikgrå
RAL 7043

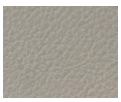
CHSKAILG
Signalsgrå
RAL 7004

CHSKAIPW
Ren hvid
RAL 9010

CHSKAIRR
Rubinrød
RAL 3003

CHSKAIGB
Grafitsort
RAL 9011

CHSKAIGY
Guldengul
RAL 1004

CHSKAIEG
Smaragdgrøn
RAL 6001

CHSKAIMB
Mahognybrun
RAL 8016

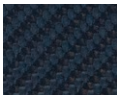
CHSKAISB
Safirblå
RAL 5003

CHSKAISG
Skifergrå
RAL 7015

CHSKAIAW
Aluminiumhvid
RAL 9006

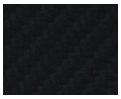
CHSKAITB
Trafiksort
RAL 9017

CHSKAICB
Orange brun
RAL 8023

CHSKAIBB
Beige brun
RAL 8024

CHSKAIGRB
Gråbeige
RAL 1019

S.CHSKAI

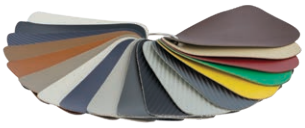

Har du allerede en båd? Bestil skai på rulle, så det matcher dit nuværende interiør. Et prøvesæt er også tilgængeligt.

Måltilpasset sædeprogram - Et strejf af elegance, luksus og raffinement

Programmet for specialfremstillede sæder i skai-imiteret læder i marinekvalitet har nu fået en sofistikeret ny tilføjelse: diamanttekstur og diamant-syet mønster, tilgængeligt i elleve farver. Denne unikke kombination tilfører et strejf af elegance og raffinement og er en perfekt opgradering til dit interiør.

Luxury skai, specialbestilles på rulle

Type	Farve	RAL code
CHSKAIDBR	Brunrød	3011
CHSKAIDCB	Koboltblå	5013
CHSKAIDGW	Gråhvid	9002
CHSKAIDSG	Silkegrå	7044
CHSKAILDGB	Grafitsort	9011
CHSKAIDDG	Støvgrå	7037
CHSKAIDBB	Beigebrun	1011
CHSKAIDPW	Ren hvid	9010
CHSKAIDLB	Lyseblå	5012
CHSKAIDBG	Gråbeige	1019
CHSKAIDTG	Trafikgrå	7043

CHSKAIDBR
Brunrød
RAL 3011

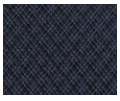
CHSKAIDCB
Colbalt blue
RAL 5013

CHSKAIDGW
Gråhvid
RAL 9002

CHSKAIDSG
Silkegrå
RAL 7044

CHSKAIDLB
Lyseblå
RAL 5012

CHSKAIDGB
Grafitsort
RAL 9011

CHSKAIDDG
Støvgrå
RAL 7037

CHSKAIDBB
Beigebrun
RAL 1011

CHSKAIDPW
Ren hvid
RAL 9010

CHSKAIDBG
Gråbeige
RAL 1019

CHSKAIDTG
Trafikgrå
RAL 7043

S.CHSKAID

Komfort

Alle sæder kan specialtilpasses, men følgende modeller uden polstring er på lager: Commander (CHCOMU), Queen (CHFUSQU), King (CHFUSKU), Master (CHFASU) og Pilot (CHSPORTU). Hvert sæde leveres med et mønsterark for nem gør-det-selv polstring.

Farvekombinationer er også mulige. V-Quipments program for specialfremstillede sæder fås som specialbestilling. Mindste bestillingsmængde for specialpolstring er to af en hvilken som helst sædetype. Pris efter anmodning.

Vi kan endda brodere dit logo, hvis du ønsker det.

Uden polstring

Dit Logo her?

Specialbestilling / Efter bestilling

Komfort

Stolepiedestaler

Alle piedestaler er fremstillet i aluminium, og har et 360° roterbart drejeled på toppen. Piedestaler med Gasfjeder er justerbare og betjenes med et håndtag. Piedestaler med manuelt indstillinger har både en låsetap og et håndtag med låseposition for hver 25 mm. Stole med glidebeslag kan justeres frem og tilbage i 7 positioner på 135 mm i alt.

Piedestal Måler (mm)	Hulmønster (mm)
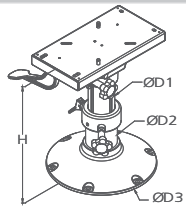	R= (for dias) 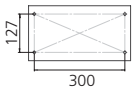
	S= (for svirvler)

Note: En forklaring på klassifikationslogoet, som medfølger til hvert sædebeslag, kan findes på side 395 i dette katalog.

AO A B

PCM3040

PCM3547

PCM4363

Piedestal (højde justerbar)

Aluminium piedestal med manuelt højdeindstilling og drejefunktion (360°). Eloxeret base.

Type	Højde (H) (mm)	Hulmønster	Piedestal Ø (D1 / D2) (mm)	Base Ø (D3) (mm)	Vægt (kg)
PCM3040	300 - 400	S	60 / 73	228	4
PCM3547	350 - 470	S	60 / 73	228	5
PCM4363	435 - 635	S	60 / 73	228	5,8

PCMS3040

PCMS3547

PCMS4363

Piedestal (højde justerbar)

Aluminium piedestal med manuel højdeindstilling og glidebeslag samt drejefunktion (360°).

Type	Højde (H) (mm)	Hulmønster	Piedestal Ø (D1 / D2) (mm)	Base Ø (D3) (mm)	Vægt (kg)
PCMS3040	300 - 400	R / S	73 / 87	228	6
PCMS3547	350 - 470	R / S	73 / 87	305	7
PCMS4363	435 - 635	R / S	73 / 87	305	7,8

PCG3040

PCG3547

PCG4363

PCG5680

Piedestal (højde justerbar)

For optimal nydelse af din stol. Stolepiedestal med højdejusterbar gasfjeder i aluminium med glidebeslag og drejefunktion (360°).

Type	Højde (H) (mm)	Hulmønster	Piedestal Ø (D1 / D2) (mm)	Base Ø (D3) (mm)	Vægt (kg)
PCG3040	300 - 400	R / S	73 / 87	228	6
PCG3547	350 - 470	R / S	73 / 87	305	7
PCG4363	435 - 605	R / S	73 / 87	305	7,8
PCG5680	560 - 800	R / S	73 / 87	305	9

Komfort

PCG4363B PCG5680B

Piedestal (højde justerbar)

Disse robuste, gasassisterede højdejusterbare sædestativer er bygget til maritime miljøer. Fremstillet af aluminium i høj kvalitet med fuldsort anodiseret finish, giver de fremragende beskyttelse mod UV og barske vejrforhold og sikrer lang holdbarhed. Begge modeller har 360° drejning og glidefunktion for nem sædejustering og ekstra komfort ombord.

Type	Højde (H) (mm)	Monterings-hulmønster	Piedestal Ø (D1 / D2) (mm)	Base Ø (D3) (mm)	Vægt (kg)
PCG4363B	435 - 605	R / S	73 / 87	305	7,8
PCG5680B	560 - 800	R / S	73 / 87	305	9

PCFS33

Piedestal (fast højde)

Med 360° svirvel, med eller uden glidebeslag. Eloxeret base.

Type	Slide	Højde (H) (mm)	Hulmønster	Piedestal Ø (D2) (mm)	Base Ø (D3) (mm)	Vægt (kg)
PCFS33	✓	330	R / S	73	228	4,2
PCF33	-	330	S	73	228	
PCFS45	✓	457	R / S	73	228	4,8
PCF45	-	457	S	73	228	

PCF33

PCFS45

PCF45

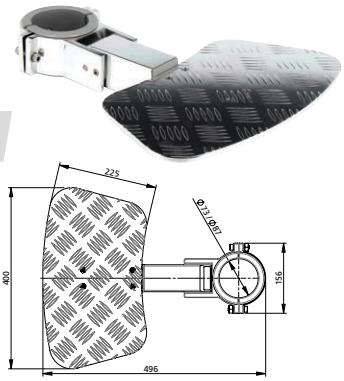

FTREST..

Fodstøtte

Roterbar og opklappelig fodstøtte til piedestaler. Lavet af en marine kvalitet af aluminium med rustfrit stål fastgørelser. For ekstra greb har aluminiumspladen en diamantprofil.

Type	Beskrivelse	For Piedestal Ø (D2) (mm)	Suits pedestal type	Vægt (kg)
FTREST73	Footrest	73	PCM, PCF	3,5
FTREST87	Footrest	87	PCMS, PCG	3,5

Does not fit type PCR nor PCQ pedestals.

PCBELL

Piedestal (højde justerbar)

En sæde piedestal med en drejelig 360 ° friktionslås. Højden er manuelt indstillelig. Lavet af en marine kvalitet af aluminium. Den store klokkeformede base er grå pulverlakeret.

Type	Højde (H) (mm)	Hulmønster	Piedestal Ø (D1) (mm)	Base Ø (D3) (mm)	Vægt (kg)	Statisk Belastning (kg)	Dynamisk Belastning (kg)
PCBELL	330 - 430	S	60	254	2,3	204	102

Komfort

PC13

Base (fast højde)

Stolekonsol med drejefunktion (360º).

Type	Højde (H) (mm)	Hulmønster	Piedestal Ø (D1) (mm)	Base Ø (D3) (mm)	Vægt (kg)	Statisk Belastning (kg)	Dynamisk Belastning (kg)
PC13	134	S	73	228	2	204	102

PCS15

Base (fixed Højde)

Stolekonsol med drejefunktion (360º) og glidebeslag.

Type	Højde (H) (mm)	Hulmønster	Piedestal Ø (D1) (mm)	Base Ø (D3) (mm)	Vægt (kg)	Statisk Belastning (kg)	Dynamisk Belastning (kg)
PCS15	153	R / S	73	228	4	204	102

PCBS

PCBSR

Svirvel med glidebeslag

Aluminium 360º svirvel med glidebeslag med 7 låsepositioner.
Til direkte montage.

Type	Højde (H) (mm)	Hulmønster	Base Ø (D3)	Vægt (kg)	Statisk Belastning (kg)	Dynamisk Belastning (kg)
PCBS*	70	R / S	S	2,5	204	102
PCBSR**	70	R / S	S	2,5	204	102

* Håndtaget er placeret i venstre og højre side.
** Håndtaget er placeret i den ene side.

PCBL

Base, drejelig med låseposition

Aluminium 360° roterbar base med 7 låsepositioner.
Til direkte montage.

Type	Højde (H) (mm)	Hulmønster	Base	Vægt (kg)	Statisk Belastning (kg)	Dynamisk Belastning (kg)
PCBL	51	S	S	2	204	102

PCB

Base, drejelig og aftagelig

Roterende (360º) og aftagelig plastdrejesokkel til direkte montering.

Type	Højde (H) (mm)	Hulmønster	Base	Vægt (kg)	Statisk Belastning (kg)	Dynamisk Belastning (kg)
PCB	55	S	S	0,7	204	102

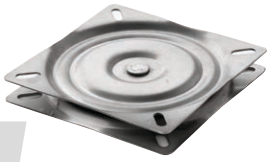

PCBR

Base, drejelig

360° roterbar base for direkte montering. Lavet i rustfrit stål.

Type	Højde (H) (mm)	Hulmønster	Base	Vægt (kg)	Statisk Belastning (kg)	Dynamisk Belastning (kg)
PCBR	23	S	S	1	204	102

Komfort

SCU

Glidebeslag

Glidebeslag til direkte montering. Den mekaniske glider kan bevæge sig 135 mm totalt og har 7 positioner.

Type	Højde (H) (mm)	Hulmønster	Base	Vægt (kg)	Statisk Belastning (kg)	Dynamisk Belastning (kg)
SCU	70	R + S	S	2	204	102

PCR38

PCRS38

Piedestal, aftagelig (fast højde)

Med 360 ° svirvel eller glidebeslag og undersænket eloxeret base. Base og piedestal passer til de mest gængse tilsvarende systemer på markedet.

Type	Svirvel (Hulmønster)	Højde (H) (mm)	Piedestal Ø (D2) (mm)	Base Ø (D3) (mm)	Undersænket dybde (mm)	Udskæringsmål i dæk Ø w (mm)
PCR38	Svirvel (S)	380	60	229	70	90
PCRS38	Glidebeslag (R)	380	60	229	70	90

PCRQ33

PCRQ38

Piedestal, aftagelig (fast højde)

Med 360° svirvel og undersænket eloxeret base. Base og piedestal passer til de mest gængse tilsvarende systemer på markedet.

Type	Svirvel (Hulmønster)	Højde (H) (mm)	Piedestal Ø (D2) (mm)	Base Ø (D3) (mm)	Undersænket dybde (mm)	Udskæringsmål i dæk Ø w (mm)
PCRQ33	Hurtig positionering (S)	330	60	229	70	90
PCRQ38	Hurtig positionering (S)	380	60	229	70	90

PCRBASE

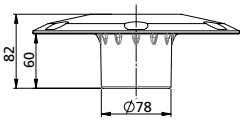

Sokkel, til piedestal

Denne (ekstra) plug-in piedestal base kan bruges som ekstra monteringsposition eller som erstatning for eksisterende piedestal baser. Basen er lavet af eloxeret aluminium i marine kvalitet.

Type	Højde (mm)	Base Ø (D3) (mm)	Undersænket dybde (mm)	Udskæringsmål i dæk Ø w (mm)
PCRBASE	82	229	70	90

Komfort

Hurtig positionering serie - stolepiedestaler

Piedestaler i denne serie er specielt egnet til anvendelse, hvor mange siddestillinger bruges, såsom i fiskerbåde. Der er to systemer: et meget hurtigt kliksystem og et mere robust system med gevind. Komponenterne til en komplet piedestal kan bestilles separat for størst mulig fleksibilitet. Venligst sikre, at du bestiller svirvel, ben og base til en komplet piedestal. Disse piedestaler passer til sæder med hulmønster S.

Drejelig

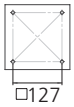

Sædemonterings svirvel med fjeder. Vinklet 3°.
Udvendig mål swivel: 168 x 168 mm

Type	Fastgørelse	Hulmønster	Højde (mm)	Vægt (kg)
PCQSWIV	Klik	S	140	1

Stolpe (fast højde)

Kan leveres med klik eller gevind fastgørelse.
Eloxeret aluminium.

Type	Base Fastgørelse	Højde (H) (mm)	Piedestal Ø (mm)	Vægt (kg)
PCQF28C	Klik	280	45	0,6
PCQF28T	Gevind	280	45	0,7
PCQF33C	Klik	330	45	0,65
PCQF33T	Gevind	330	45	0,75
PCQF38C	Klik	380	45	0,8
PCQF38T	Gevind	380	45	0,85

Stolpe med drejelig (højde justerbar)

Kan leveres med klik eller gevind fastgørelse. 360° swivel medfølger.

Type	Base Fastgørelse	Højde (H) (mm)	Piedestal Ø (mm)	Hulmønster	Vægt (kg)
PCQG5774C	Klik	570 - 740	45	S	2,1
PCQG5774T	Gevind	570 - 740	45	S	2,3

Denne justerbare piedestal har forkromede ståldele, vi fraråder anvendelse på saltvand.

Sokkel

Rustfrit stål.

Type	Base fastgørelse	Højde (H)	Piedestal Ø	Hul Ø (mm)	Vægt(kg)
PCQBASEC	Klik	174 x 174	60	55	1
PCQBASET	Gevind	174 x 174	90	55	1,2

Komfort

Borde

Alle bordplader er fremstillet af hvidt syntetisk materiale og har fire kopholdere indbygget. Bordpiedestaler i højkvalitets aluminium, alle kommer med topbeslag og base. Det unikke låsesystem på den gevindskårne base sikrer et stabilt bord. Separate baser giver forskellige placeringsmuligheder på din båd.

PTTF68

PTF68

Bord (fast højde)

Aftageligt fra basen. Skruefastgørelsen sikrer et meget robust bord. Eloxeret aluminium.

Type	Top (mm)	Height (mm)	Base Ø (mm)	Max. load (kg)
PTTF68	Oval, 450 x 765	685	178	22
PTF68	Rund, Ø 610	685	178	22

PTT5070

TPM5070

Bord (højde justerbar)

Aftageligt fra basen. Skruefastgørelsen sikrer et meget robust bord. Poleret piedestal, eloxeret base.

Type	Top (mm)	Height (mm)	Base Ø (mm)	Max. load (kg)
PTT5070	Oval, 450 x 765	500 - 700	178	22
TPM5070	Rund, Ø 610	500 - 700	178	22

PTTR68

PTR68

Bord (fast højde)

Let at sætte og fjerne med undersænket fastgørelse til basen. Eloxeret aluminium.

Type	Top (mm)	Height (mm)	Base Ø (mm)	Recessed depth (mm)	Cut out deck Ø (mm)	Max. load (kg)
PTTR68	Oval, 450 x 765	685	171	50	72	22
PTR68	Rund, Ø 610	685	171	50	72	22

Komfort

Bord piedestaler

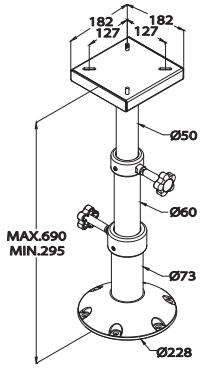

PCMS2969

Piedestal (teleskopisk)

Totrins højdejusterbar bordpiedestal. Eloxeret aluminium.

Type	Højde (mm)	Base Ø (mm)	Maks. belastning (kg) Hævet	Maks. belastning (kg) Sænket
PCMS2969	295 - 690	228	22	102

PT68 PS68

Piedestal, aftagelig (fast højde)

Disse stativer sikrer en solid forbindelse mellem bord og dæk. PT68 har en robust fastskruet base, men er stadig aftagelig, mens PS68 tilbyder en hurtigt aftagelig, forsænket base. Begge giver mulighed for nem fjernelse af bordet, når der er brug for plads. Modellerne er kompatible med standard V-Quipment bordplader.

Type	Forbindelsestype	Højde (mm)	Base Ø (mm)	Indbygningsdybde (mm)	Udsparing i dæk Ø (mm)
PT68	Skruet	685	178	-	-
PS68	Forsænket	685	171	50	72

PTSM2969 PTSG3269

Piedestal, aftagelig (teleskopisk)

PTSM2969 og PTSG3269 er robuste bordstativer fra V-Quipment-serien, beregnet til brug ombord. Fremstillet af aluminium i marinekvalitet, stærke, justerbare og lette at montere. Disse stativer giver en pålidelig løsning til enhver bordopsætning på din båd. Ekstra separate baser er tilgængelige.

Type	Forbindelsestype	Højde (mm)	Base Ø (mm)	Indbygningsdybde (mm)	Udsparing i dæk Ø (mm)
PTSM2969	Forsænket	290 - 690	171	85	95
PTSG3269	Forsænket	320 - 690	171	85	95
PTSMBASE	Forsænket	90	171	85	95
PTSGBASE	Forsænket	90	171	85	95

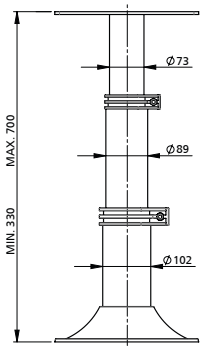

PTG3370M

Tre-trins bordpiedestal

En håndpoleret og eloxeret bordpiedestal i marine kvalitet. Højdejustering understøttes af en 230N gasfjeder. Låst med håndtag.

PTG3370M

Højdejusteringen (understøttet af en gasfjeder) skal låses med håndtagene.

Type	Højde (mm)	Base Ø (mm)	Maks. belastning (kg) Hævet	Maks. belastning (kg) Sænket	Anvendes
PTG3370M	335 - 700	305	102	102	Ind- og udendørs

Komfort

Borde

Disse topkvalitets dele og produkter i VETUS bord linje er nu tilgængelige for et "mix og match" til dine behov. Ved at have valget at kombinere form, størrelse, funktion og finish håber vi at imødekomme dine ønsker i alle mulige situationer. Vi garanterer, at alle valg kan kombineres og at resultatet altid vil være et robust, højkvalitets produkt, som er let at installere. Brugen af korrosionsbestandige materialer vil sørge for, at kombinationen af dit valg vil stå sin prøve.

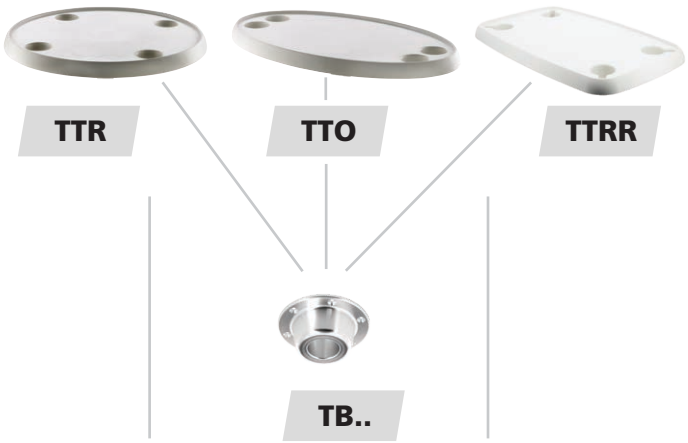

Bordplade

Lavet i syntetisk materiale.
Med fire kopholdere indbygget.

Type	Top (mm)
TTR	Rund, Ø 610
TTO	Oval, 450 x 765
TTRR	Rektangulær, 462 x 762

Svirvel for bordplade

Type	Beskrivelse
TBT	Bord svirvel i eloxeret aluminium
TBTBA	Bord svirvel i lys eloxeret aluminium

Bordsøjle

Bordsøjlerne er lavet af høj kvalitets aluminium. Fås i faste eller justerbare højder.

Type	Beskrivelse	Højde (mm)
TCCA	Bordsøjle med koniske ender, eloxeret	685
TCCP	Bordsøjle med koniske ender, poleret	685
TCSA	Bordsøjle med gevind,eloxeret	685
TCSP	Bordsøjle med gevind, poleret og lyst eloxeret	685
TCSPM	Bordsøjle med gevind, poleret og lyst eloxeret, manuelt justerbar	500 - 700
TCSPG	Bordsøjle med gevind, poleret og lyst eloxeret, gasjusterbar	500 - 700

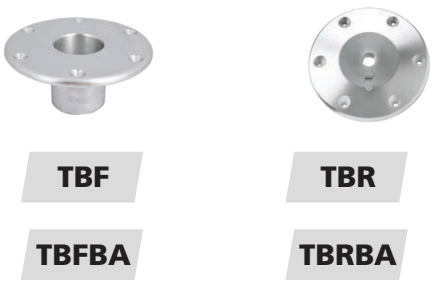

Base

Disse (reserve) baser kan monteres direkte på dækket. Udover at være en del af programmet "mix and match" kan de også bruges som en ekstra bordposition eller som erstatning for eksisterende piedestal baser. Baserne er lavet af eloxeret aluminium i marine kvalitet. TBR og TBRBA har et unikt låsesystem for at sikre et robust bordsystem.

Type	Beskrivelse	Fastgørelse	Base Ø (mm)	Undersænket dybde (mm)	Hul Ø (mm)	Vægt (kg)
TBF	Eloxeret	Undersænket	171	50	72	0,5
TBFBA	Klar eloxeret	Undersænket	171	50	72	0,5
TBR	Eloxeret	Skrue-ned	178	-	-	0,4
TBRBA	Klar eloxeret	Skrue-ned	178	-	-	0,4

Dæksudrustning

H12. H24.

H12D H24D

Horn, elektriske

At blive hørt på vandet er lige så vigtigt som at blive set. Derfor tilbyder vi en række elektriske horn til alle typer både. Disse horn er kompakte, pålidelige og lavet af materialer i høj kvalitet som rustfrit stål og forkromet ABS. Alle modeller fås i 12 eller 24 VDC.

Type	Horn	Tone	Freq. (Hz)	Vol. (dB)	Længde (mm)	Højde (mm)	Bredde (mm)
H12L	1	Lav	310	115	465	125	100
H12H	1	Høj	370	115	410	125	100
H24L	1	Lav	310	115	465	125	100
H24H	1	Høj	370	115	410	125	100
H12D	2	Høj + Lav	370 + 310	115	465	125	200
H24D	2	Høj + Lav	370 + 310	115	465	125	200

C12L

C12D

Horn, electric, compact shell

Elektrisk horn. Rustfrit stål (AISI 304). Fås i 12 volt.

Type	Horn	Tone	Freq. (Hz)	Vol. (dB)	Længde (mm)	Højde (mm)	Bredde (mm)
C12L	1	Lav	440	110	83	56	104
C12D	2	Høj + Lav	500 + 440	110	205	56	85

TNA12. TNA24.

Horn, elektriske, kompakte

Deluxe kompakt elektriske horn. Hornet er lavet af forkromet ABS og rustfrit stål. Fås i 12 eller 24 volt og med høj tone og/eller lav tone. Leveres med relæ.

Type	Horn	Tone	Freq. (Hz)	Vol. (dB)	Længde (mm)	Højde (mm)	Bredde (mm)
TNA12L	1	Lav	420	115	97	114	95
TNA12H	1	Høj	480	115	97	114	95
TNA24L	1	Lav	420	115	97	114	95
TNA24H	1	Høj	480	115	97	114	95
TNA12D	2	Høj + Lav	480 + 420	115	195	114	95
TNA24D	2	Høj + Lav	480 + 420	115	195	114	95

Dæksudrustning

T12

Horn, elektriske, flush mount

Indbygningshornet laves i kunststofkabinet, rustfrit stål membran. Fås i 12 Volt. Inklusive hvid, sort og forkromet ABS kappe.

Type	Horn	Tone	Freq. (Hz)	Vol. (dB)	Kappe længde (mm)	Kappe højde (mm)	Indbygningsdybde (mm)
T12	1	Lav	440	110	128	62	95

HORNPB

Trykknap til marinehorn

Denne hornkontakt kan anvendes til alle marinehorn med et forbrug på max. 15 Amp. Kan anvendes til både 12 og 24 Volt.

Specifikationer:
- Udskæringsdiameter Ø 31 mm
- Udvendige mål Ø 38 mm
- Vandtæt iflg. IP67

Type	Beskrivelse
HORNPB	Trykknap for marinehorn, max 15A, 12/24 Volt

Stiger

Vores ombordstignings- og badestiger er fremstillet af rustfrit stål i høj kvalitet (AISI 316) og er designet til sikker og nem brug ombord. Uanset om du vælger en teleskopisk, sammenklappelig eller luksus dæksmonteret model, er alle stiger bygget til at holde og tilbyder et sikkert greb takket være de sorte syntetiske trinbelægninger. De er nemme at installere, kompakte ved opbevaring og velegnede til mange bådtyper. Alle stiger er styrketestede.

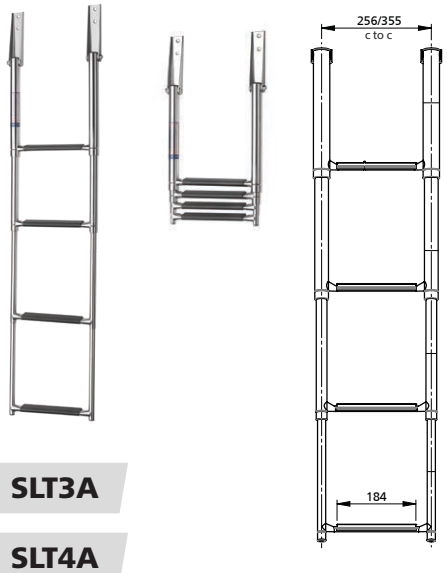

SLT3A

SLT4A

Stige, teleskopisk

Rustfrit stål (AISI 316). Fås med 3 eller 4 trin og i 2 forskellige bredder. Med syntetiske sorte trin.

Type	Trin	L (foldet ud) (mm)	L (klappet sammen) (mm)	Bredde (c til c)* (mm)	Rør Ø (mm)	Vægt (kg)	Maks. belastning (kg)
SLT3A	3	880	375	256	19/25/32	2,7	300
SLT4A	4	1165	405	256	19/25/32/38	3,6	300
SLT3AW	3	895	375	355	19/25/32	2,9	300
SLT4AW	4	1160	415	355	19/25/32/38	4,0	300

* c til c betyder afstand mellem rørene (center af rørene)

Dæksudrustning

Stige, teleskopisk platform

Rustfrit stål (AISI 316). Fås med 3 eller 4 trin.
Med sorte plasttrin.

SLT3PA

SLT4PA

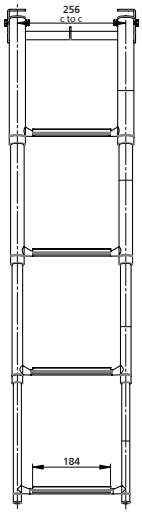

Type	Trin	L (foldet ud) (mm)	L (klappet sammen) (mm)	Bredde (c til c)* (mm)	Rør Ø (mm)	Vægt (kg)	Maks. belastning (kg)
SLT3PA	3	875	370	256	19/25/32	3,6	300
SLT4PA	4	1165	405	256	19/25/32/38	5,1	300

* c til c betyder afstand mellem rørene (center af rørene)

Stige, teleskopkassette

Højglanspoleret rustfrit stål (AISI 316). Fås med 3 eller 4 trin.
Med sorte plasttrin.

SLT4CA

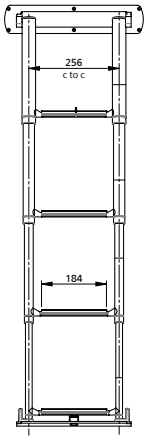

Type	Trin	L (foldet ud) (mm)	L (klappet sammen) (mm)	Bredde (c til c)* (mm)	Rør Ø (mm)	Vægt (kg)	Maks. belastning (kg)
SLT4CA	4	1160	0	256	19/25/32/38	8,0	300

* c til c betyder afstand mellem rørene (center af rørene)

Stige, sammenklappelig, dæksmonteret

Rustfrit stål (AISI 316). Fås med 3 eller 4 trin. Med plastic trin.

SLFB3A

SLFB4A

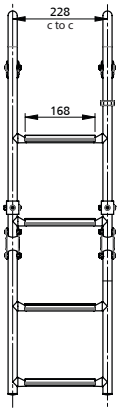

Type	Trin	L (foldet ud) (mm)	L (klappet sammen) (mm)	Bredde (c til c)* (mm)	Rør Ø (mm)	Vægt (kg)	Maks. belastning (kg)
SLFB3A	3	685	375	228	22	1,8	175
SLFB4A	4	920	550	228	22	2,3	175

* c til c betyder afstand mellem rørene (center af rørene)

Dæksudrustning

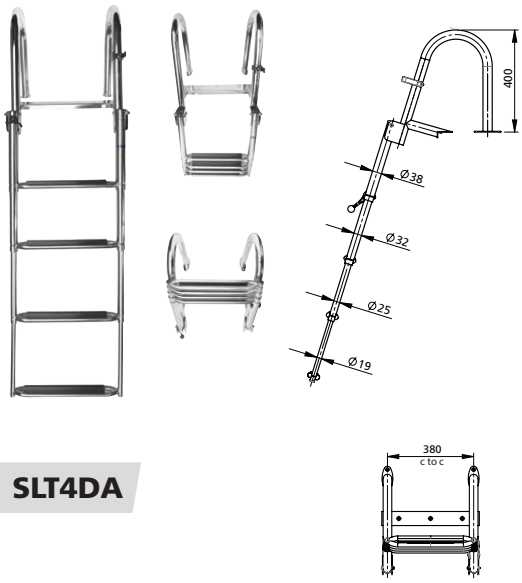

SLT4DA

Stige, luksus, dæksmonteret

Teleskopisk badestige med 4 trin. Rustfrit stål (AISI 316)
Med sorte plasttrin.

En heavy-duty konstruktion i rustfrit stål med et L-vinklet beslag til ekstra støtte, der går på tværs af kanten af dækket. Denne luksusstige når 1120 mm under dækskanten, når den er foldet ud.

- Håndgrebet hjælper dig med nemt at klatre ombord
- Trinene er belagt med sort non-slip belægning for ekstra sikkerhed på bare fødder

Type	Trin	L (foldet ud) (mm)	L (klappet sammen) (mm)	Bredde (c til c)* (mm)	Rør Ø (mm)	Vægt (kg)	Maks. belastning (kg)
SLT4DA	4	1600	480	380	19/25/32/38	8,5	300

* c til c betyder afstand mellem rørene (center af rørene)

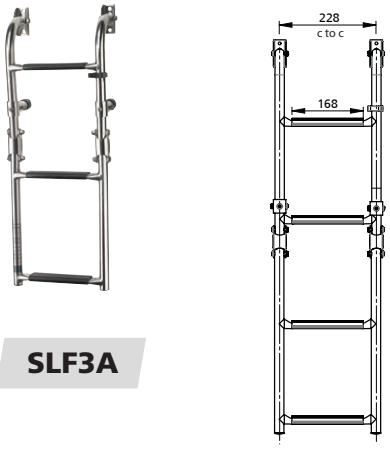

SLF3A

SLF4A

Stige, sammenklappelig, agterspejl montering

Rustfrit stål (AISI 316). Fås med 3 eller 4 trin. Med sorte plasttrin.

Type	Trin	L (foldet ud) (mm)	L (klappet sammen) (mm)	Bredde (c til c)* (mm)	Rør Ø (mm)	Vægt (kg)	Maks. belastning (kg)
SLF3A	3	625	330	228	22	1,9	175
SLF4A	4	905	445	228	22	2,4	175

* c til c betyder afstand mellem rørene (center af rørene)

Dæksudrustning

PIJP

Gelænder, rustfrit stål (AISI 316)

Gelænderrør og gelænderstøtter fås i Ø 20 mm og Ø 25 mm. Rør fås pr. meter. Støtterør til gelænder skal bestilles separat, se venligst prisliste.

Type	Rør Ø (mm)	Vægtykkelse (mm)	Max. rør længde (mm)
PIJP	20	1,5	6000
PIJP25	25	1,5	6000

STEUN..

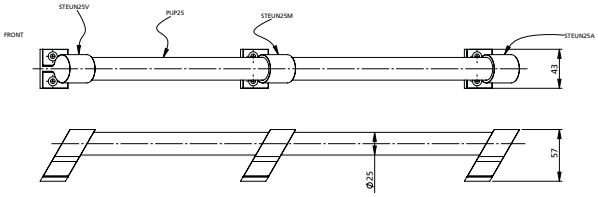

Type	Rør Ø (mm)	Støtte
STEUN20V	20	For
STEUN20A	20	Bag
STEUN20M	20	Midt
STEUN25V	25	For
STEUN25A	25	Bag
STEUN25M	25	Midt

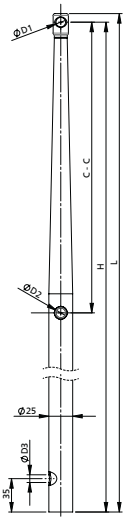

STANCH..

Søgelænder stænger, rustfrit stål (AISI 316)

Koniske med 2 huller til wire. Maks. wire diameter 9,5 mm.

Leveres uden fødder

Type	Længde (mm)	Højde (mm)	C - C (mm)	D1 (mm)	D2 (mm)	D3 (mm)	Hulafstand
STANCH61	619	610	305	10,1	10,1	8	2 wirehuller ved 305 / 610
STANCH75	759	750	360	10,1	10,1	8	2 wirehuller ved 360 / 750

Velegnet til STANCHPR + STANCHPS

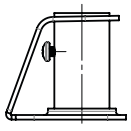

STANCHPR

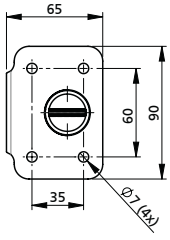

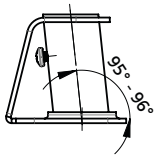

STANCHPS

Fødder til søgelænder, rustfrit stål (AISI 316)

Specifikationer
- Ø 25 mm
- 90° lige eller med 6° vinkel

Type	Beskrivelse
STANCHPR	Lige
STANCHPS	Vinklet 6°

Velegnet til STANCH61 + STANCH75

Dæksudrustning

TAURUS..

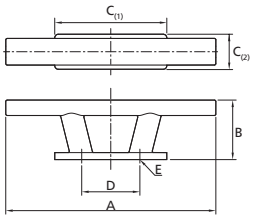

Taurus pullerter

Taurus-pullerterne er solide, pålidelige og nemme at bruge. Fremstillet af højglanspoleret rustfrit stål (AISI 316) og bygget til at modstå barske maritime forhold. Pullerterne har glatte kanter for sikker håndtering af fortøjninger og pæn montering på dækket. De fleste modeller har skjulte fastgørelser underneden for et rent udseende. Uanset om du fortøjer en lille båd eller et større fartøj, findes der en Taurus-pullert, der passer til dine behov – med sikre arbejdslaster fra 575 kg op til 2620 kg.

Vigtige funktioner:
- Fremstillet af rustfrit stål i høj kvalitet (AISI 316)
- Poleret overflade
- Sikker arbejdslast op til 2620 kg
- Skjulte fastgørelser på de fleste modeller
- Flere størrelser og monteringsmuligheder tilgængelige
- Let at installere og vedligeholde

Type	Model	SWL* (kgf)	A (mm)	B (mm)	$C_{(1)}$ x $C_{(2)}$ (mm)	D (mm)	E (mm)
TAURUS01	A	575	140	50	90 x 30	47	M8 (2x)
TAURUS02	A	900	195	60	121 x 35	69	M10 (2x)
TAURUS03	A	1310	255	75	150 x 40	83	M12 (2x)
TAURUS04	A	2470	300	85	160 x 50	83	M16 (2x)
TAURUS05	B	2470	300	85	200 x 85	83	M16 (2x)
TAURUS06**	C	2620	300	85	200 x 85	130 x 55	Ø 12,5 (4x)

* SWL = Sikker arbejdsbelastning
** 4 huller i linje med 105 mm imellem. Hullerne er 90° undersænket

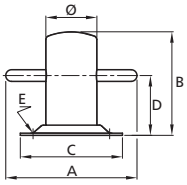

ACHIL...

ACHIL...Z

Pullert til fortøjning

Lavet i højglanspoleret rustfrit stål (AISI 316). Pullerter type ACHILZ er velegnede til at svejse direkte fast på dækket. ACHIL er beregnet til fastboltning.

Type	SWL*	A (mm)	B (mm)	Ø (mm)	C (mm)	D (mm)	E (mm)
ACHIL080	620 kgf	120	90	40	80 x 65	52	4 x Ø6,5
ACHIL090	620 kgf	130	95	50	92 x 92	52	4 x Ø6,5
ACHIL110	1150 kgf	160	120	60	122 x 97	70	4 x Ø6,5
ACHIL130	1150 kgf	180	142	70	140 x 118	82	4 x Ø8,5
ACHIL150	1800 kgf	200	172	80	153 x 122	100	4 x Ø10,5
ACHIL160	2620 kgf	255	195	90	165 x 135	120	4 x Ø12,7
ACHIL080Z	620 kgf	120	80	40	-	42	-
ACHIL090Z	620 kgf	130	90	50	-	47	-
ACHIL110Z	1150 kgf	160	110	60	-	60	-
ACHIL130Z	1150 kgf	180	130	70	-	70	-
ACHIL150Z	1800 kgf	200	150	80	-	78	-
ACHIL160Z	2620 kgf	255	160	90	-	82	-

Type	Beskrivelse
ACHIL090B	Pullert type Achilles 90, med boltmontering

Pullert type ACHIL090B for små fartøjer fastgøres ved hjælp af to M8 bolte. Måler tilsvarende ACHIL090.

* SWL = Sikker arbejdsbelastning

Dæksudrustning

Fenderlister

Konfigurer fenderlister, der virkelig passer til din stil og dit fartøj. Vælg den ønskede basisprofil, vælg din favorit topprofil og afslut den med en af vores stilfulde endestykker. At personliggøre din båd har aldrig været så nemt!

HARO

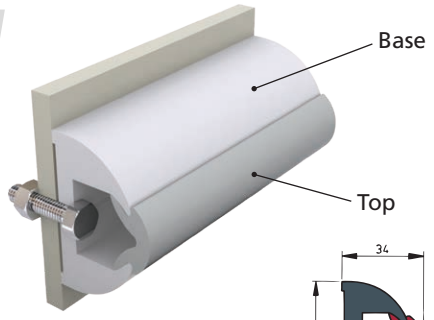

HARO5034 **HARO6035**

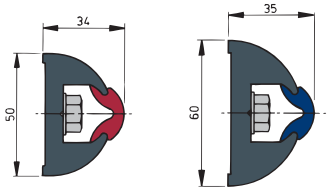

HARO5S

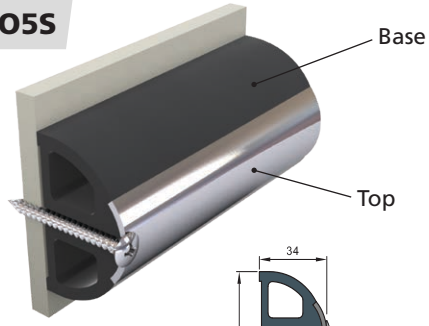

HARO5S

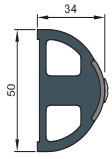

Base profil

Type	Farve	RAL kode	Mål (mm)	Længde (m)
HARO5034	Mørkegrå	9004	50 x 34	20
HARO5034L	Mørkegrå	9004	50 x 34	30
HARO50W	Signal hvid	9003	50 x 34	20
HARO50WL	Signal hvid	9003	50 x 34	30
HARO6035	Mørkegrå	9004	60 x 35	20
HARO6035L	Mørkegrå	9004	60 x 35	30
HARO60W	Signal hvid	9003	60 x 35	20
HARO60WL	Signal hvid	9003	60 x 35	30

Base profil

Type	Farve	RAL kode	Mål (mm)	Længde (m)
HARO5S	Mørkegrå	9004	50 x 34	20
HARO5SL	Mørkegrå	9004	50 x 34	30
HARO5SW	Signal hvid	9003	50 x 34	20
HARO5SWL	Signal hvid	9003	50 x 34	30

Top profil PVC

Type	Farve	RAL kode	Længde (m)
STRIPB	Koboltblå	5013	20
STRIPBL	Koboltblå	5013	30
STRIPD	Mørkegrå	9004	20
STRIPDL	Mørkegrå	9004	30

Type	Farve	RAL kode	Længde (m)
STRIPG	Lys grå	7035	20
STRIPGL	Lys grå	7035	30
STRIPR	Vinrød	3004	20
STRIPRL	Vinrød	3004	30

Bemærk: den faktiske produktfarve kan variere fra de angivne RAL-koder

Top profil rustfrit stål

Type	Beskrivelse
HARO20S	Rustfrit stålindlæg, 10 x 2 mtr. længder
HARO30S	Rustfrit stålindlæg, 15 x 2 mtr. længder

Endebeslag PVC

Type	Beskrivelse
EHARO50B	Sæt endebeslag sort til fenderliste type HARO50
EHARO50W	Sæt endebeslag sort til fenderliste type HARO50
EHARO60B	Sæt endebeslag sort til fenderliste type HARO60
EHARO60W	Sæt endebeslag sort til fenderliste type HARO60

Endebeslag rustfrit stål

Type	Beskrivelse
HAROSE	Sæt med 2 rustfrit stål endebeslag til fenderliste type HARO5S

Dæksudrustning

TRAP

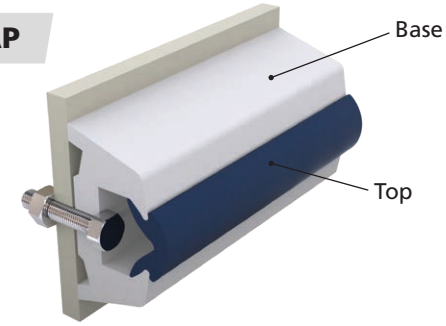

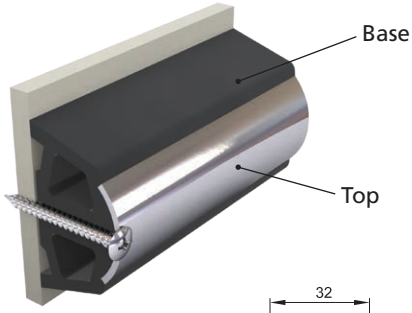

TRAP5534

TRAP6038

TRAP7043

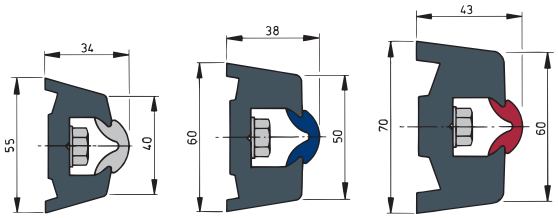

TRAP5S

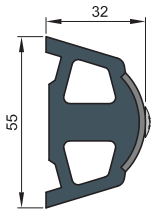

Base profil

Type	Farve	RAL kode	Mål (mm)	Længde (m)
TRAP5534	Mørkegrå	9004	55 x 34	20
TRAP5534L	Mørkegrå	9004	55 x 34	30
TRAP55W	Signal hvid	9003	55 x 34	20
TRAP55WL	Signal hvid	9003	55 x 34	30
TRAP6038	Mørkegrå	9004	60 x 38	20
TRAP6038L	Mørkegrå	9004	60 x 38	30
TRAP60W	Signal hvid	9003	60 x 38	20
TRAP60WL	Signal hvid	9003	60 x 38	30
TRAP7043	Mørkegrå	9004	70 x 43	20
TRAP7043L	Mørkegrå	9004	70 x 43	30
TRAP70W	Signal hvid	9003	70 x 43	20
TRAP70WL	Signal hvid	9003	70 x 43	30

Bemærk: den faktiske produktfarve kan variere fra de angivne RAL-koder

Base profil

Type	Farve	RAL kode	Mål (mm)	Længde (m)
TRAP5S	Mørkegrå	9004	55 x 34	20
TRAP5SL	Mørkegrå	9004	55 x 34	30
TRAP5SW	Signal hvid	9003	55 x 34	20
TRAP5SWL	Signal hvid	9003	55 x 34	30

Top profil PVC

Type	Farve	RAL kode	Længde (m)
STRIPB	Koboltblå	5013	20
STRIPBL	Koboltblå	5013	30
STRIPD	Mørkegrå	9004	20
STRIPDL	Mørkegrå	9004	30

Type	Farve	RAL kode	Længde (m)
STRIPG	Lys grå	7035	20
STRIPGL	Lys grå	7035	30
STRIPR	Vinrød	3004	20
STRIPRL	Vinrød	3004	30

Top profil rustfrit stål

Type	Beskrivelse
TRAP20S	Rustfrit stålindlæg, 10 x 2 mtr. længder
TRAP30S	Rustfrit stålindlæg, 15 x 2 mtr. længder

Endebeslag PVC

Type	Beskrivelse
ETRAP55B	Sæt endebeslag sort til fenderliste type TRAP55
ETRAP55W	Sæt endebeslag sort til fenderliste type TRAP55
ETRAP60B	Sæt endebeslag sort til fenderliste type TRAP60
ETRAP60W	Sæt endebeslag sort til fenderliste type TRAP60
ETRAP70B	Sæt endebeslag sort til fenderliste type TRAP70
ETRAP70W	Sæt endebeslag sort til fenderliste type TRAP70

Endebeslag rustfrit stål

Type	Beskrivelse
TRAPSE	Sæt med 2 rustfrit stål endebeslag til fenderliste type TRAP5S

Dæksudrustning

Fenderliste, ideel til glasfiber både

POLY

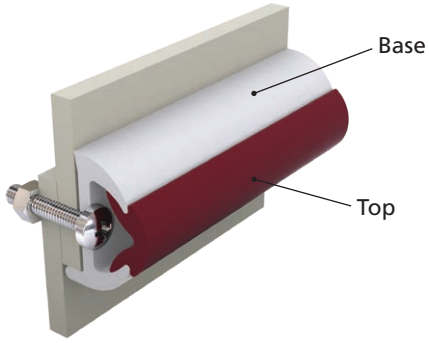

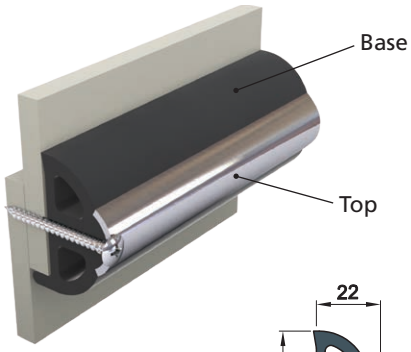

POLY3026

POLY3528

POLY4031

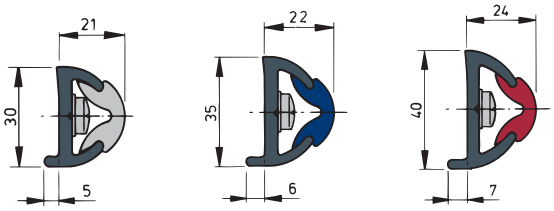

POLY4S

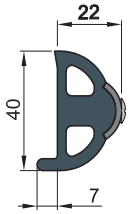

Base profil

Type	Farve	RAL kode	Mål (mm)	Længde (m)
POLY3026	Mørkegrå	9004	30 x 26	20
POLY3026L	Mørkegrå	9004	30 x 26	30
POLY30W	Signal hvid	9003	30 x 26	20
POLY30WL	Signal hvid	9003	30 x 26	30
POLY3528	Mørkegrå	9004	35 x 28	20
POLY3528L	Mørkegrå	9004	35 x 28	30
POLY35W	Signal hvid	9003	35 x 28	20
POLY35WL	Signal hvid	9003	35 x 28	30
POLY4031	Mørkegrå	9004	40 x 31	20
POLY4031L	Mørkegrå	9004	40 x 31	30
POLY40W	Signal hvid	9003	40 x 31	20
POLY40WL	Signal hvid	9003	40 x 31	30

Base profil

Type	Farve	RAL kode	Mål (mm)	Længde (m)
POLY4S	Mørkegrå	9004	40 x 31	20
POLY4SL	Mørkegrå	9004	40 x 31	30
POLY4SW	Signal hvid	9003	40 x 31	20
POLY4SWL	Signal hvid	9003	40 x 31	30

Top profil rustfrit stål

Type	Beskrivelse
POLY20S	Rustfrit stålindlæg, 10 x 2 mtr. længder
POLY30S	Rustfrit stålindlæg, 15 x 2 mtr. længder

Top profil PVC

Type	Farve	RAL kode	Længde (m)
STRIPB	Koboltblå	5013	20
STRIPBL	Koboltblå	5013	30
STRIPD	Mørkegrå	9004	20
STRIPDL	Mørkegrå	9004	30

Type	Farve	RAL kode	Længde (m)
STRIPG	Lys grå	7035	20
STRIPGL	Lys grå	7035	30
STRIPR	Vinrød	3004	20
STRIPRL	Vinrød	3004	30

Bemærk: den faktiske produktfarve kan variere fra de angivne RAL-koder

Endebeslag PVC

Type	Beskrivelse
EPOLY40B	Sæt endebeslag sort til fenderliste type POLY40
EPOLY40W	Sæt endebeslag sort til fenderliste type POLY40
EPOLY30B	Sæt endebeslag sort til fenderliste type POLY30
EPOLY30W	Sæt endebeslag sort til fenderliste type POLY30
EPOLY35B	Sæt endebeslag sort til fenderliste type POLY35
EPOLY35W	Sæt endebeslag sort til fenderliste type POLY35

Endebeslag rustfrit stål

Type	Beskrivelse
POLYSE	Sæt med 2 rustfrit stål endebeslag til fenderliste type POLY4S

Dæksudrustning

Fenderliste til stål både

STE4838

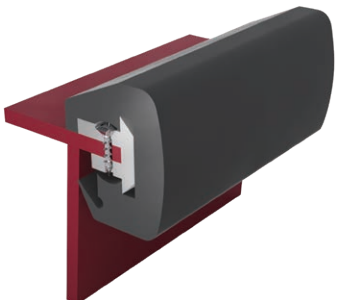

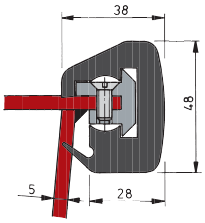

ROND4248

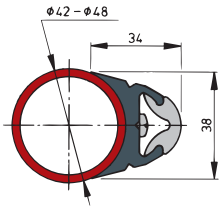

Base profil

Type	Farve	RAL kode	Mål (mm)	Længde (m)
STE4838	Mørkegrå	9004	48 x 38	20
STE4838L	Mørkegrå	9004	48 x 38	30

Base profil

Type	Farve	RAL kode	Mål (mm)	Længde (m)
ROND4248	Mørkegrå	9004	Round 4248	20
ROND4248L	Mørkegrå	9004	Round 4248	30

Top profil PVC

Type	Farve	RAL kode	Længde (m)
STRIPB	Koboltblå	5013	20
STRIPBL	Koboltblå	5013	30
STRIPD	Mørkegrå	9004	20
STRIPDL	Mørkegrå	9004	30

Type	Farve	RAL kode	Længde (m)
STRIPG	Lys grå	7035	20
STRIPGL	Lys grå	7035	30
STRIPR	Vinrød	3004	20
STRIPRL	Vinrød	3004	30

Bemærk: den faktiske produktfarve kan variere fra de angivne RAL-koder

Låse og hængsler

UITSTEL..

Lugeholdere i rustfrit stål

Rustfrit stål (316). Med beslag og fingerskrue.

Type	Min. længde (mm)	Max. længde (mm)
UITSTELPH	202	368
UITSTELFE	261	485

Låse og hængsler

Gas cylindere

Der er mange anvendelser ombord, hvor bistand fra en gasfjeder vil mindske den nødvendige indsats. For eksempel tunge dæksluger eller kistebænkeklapper. VETUS gasfjedre er specielt designet til maritimt brug. Alle udvendige dele er fremstillet i rustfrit stål (AISI 316) eller syntetiske materialer sikrer lang levetid. Når de er monteret lodret, så sørg for at stempelstangen peger nedad.
Disse gasfyldte cylindre leveres komplet med beslag.

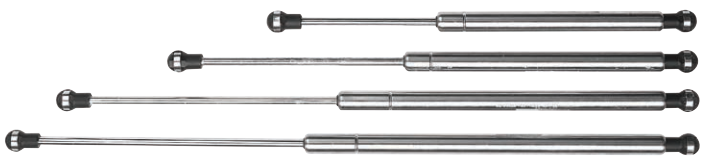

For at beregne den maksimalt tilladte vægt der kan understøttes, er følgende data nødvendige:
F = Gasfjederens styrke i N/m (se tabellen)
G = Vægten af emnet, der skal løftes, i N
W = Bredden af emnet, der skal løftes, i mm

Brug følgende formel:

$$\text{Kraft i N/m} = \frac{G \times \frac{1}{2}W}{1000}$$

Eksempel:
Vægten (G) på en luge er 11 kg (110 N). Bredden (W) af lugen er 600 mm. Dette betyder:

$$\frac{110 \times 300}{1000} = 33 \text{ N/m behøves for at holde lugen åben.}$$

I tabellen ser vi, at GASSP44 yder 28,8 N/m, hvilket betyder, at den er 4,3 N/m for svag.

I tilfælde af 2 gasfjedre GASSP39, er 18,9 x 2 = 37,8 N/m leveret af fjedrene. I så tilfælde skal brugeren trykke med en kraft på 4,8 N/m for at lukke lugen

GASSP..

Type	Kraft i N	Vandring S i mm	Kraft (F) i N/m	Længde (L) i mm	Længde (L+S) i mm
GASSP25	180	74	13,3	180	254
GASSP30	135	85	11,5	220	305
GASSP38	135	140	18,9	240	380
GASSP44	180	160	28,8	280	440
GASSP51	270	205	55,3	305	510

Tilbehør

Marinekikkerter

Disse kikkerter er designet specielt til maritimt brug. Materialerne er omhyggeligt udvalgt for deres modstandsdygtighed overfor vind og vejr. Linsernes coating er specielt valgt til brug på vandet, hvor klart lys, reflektioner og UV stråler skal tages i betragtning.

Robust, letvægtskikkert

Det holdbare letvægtshus og den relativ kompakte størrelse gør BINO1 til den ideelle kikkert at have ved hånden til enhver tid. BK7 prismer og multi-coatede linser leverer et meget skarpt billede, og huset er med non-slip grip.

- BK7 prismer
- Forstørrelse: 7x; Linsediameter 50 mm
- Vandafvisende
- Fast fokus og centralt variabel fokus
- Fleksible okularer til anvendelse med (sol)briller
- Non-slip grip
- Robust hus
- Inclusiv taske, strop og linsehætter
- Ikke vandtæt

BINO1

Højkvalitets vandtæt kikkert

BAK4 prismer laver det skarpeste og klarest mulige billede i en kikkert i denne prisklasse. Alle linser er multi-coated for langtidsbeskyttelse. De førsteklasses prismer kombineret med stor linsediameter gør denne kikkert særdeles velegnet til anvendelse under vanskelige forhold som tusmørke eller dårligt vejr.
Kikkerten har et robust soft-touch hus og ergonomisk design gør den let og stabil at holde.

- Førsteklasses prismer (BAK4) for klarest billede
- Forstørrelse: 7x; Linsediameter 50 mm
- Vandtæt og dugfri (nitrogenfyldt)
- Fast fokus og centralt variabel fokus
- Fleksible okularer for anvendelse med (sol)briller
- Ergonomisk design og non-slip grip
- Inclusiv taske, flydestrop og linsehætter
- Vandtæt

BINO2

BK7 og BAK4 refererer til typen af glas, der er anvendt til prismer. Prismerne bøjer lyset indvendig i kikkerten.
BK7 er borosilicate og BAK4 er barium crown glas. Glastypen har indflydelse på skarpheden og billedets klarhed. BAK4 laver det bedste billede med ubetydelig forvrængning, mens BK7 kan resultere i et let forvrænget billede.

Marinebeslag, rustfrit stål (AISI 316)

V-Quipment marine fittings er designet til pålidelighed og lavet i førsteklasses materialer. Svigt af undervandsfittings kan forårsage store problemer, derfor anbefaler vi brugen af rustfrit stål (AISI 316) eller bronce (ISO CuPb5Sn5Zn5) til anvendelse, hvor disse fittings er i kontinuerlig kontakt med saltvand.

Vandindtag

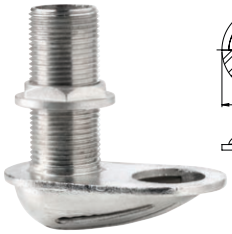

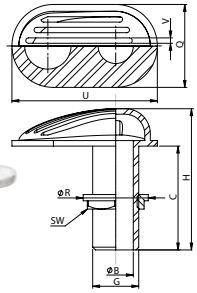

QJ05M.-NN

Type	Gevind (G)*	ØB (mm)	H (mm)	C (mm)	Q (mm)	ØR (mm)	SW (mm)	U (mm)	V (mm)	Vægt (kg)
QJ05MC-NN	3/8"	**11**	90	66	44	26	22	81	2,5	0,2
QJ05MD-NN	½"	**12**	88	65	44	32	25	81	2,5	0,3
QJ05ME-NN	¾"	**19**	107	82	56	41	32	104	3	0,4
QJ05MF-NN	1"	**26**	105	76	60	47	38	106	3,2	0,5
QJ05MG-NN	1¼"	**33**	103	78	64	57	49	116	2,8	0,6
QJ05MH-NN	1½"	**39**	108	82	70	72	53	133	2,5	0,7
QJ05MI-NN	2"	**51**	122	91	86	83	68	152	3.6	1

* I overensstemmelse med ISO 228/1-G..B

Luftindtag

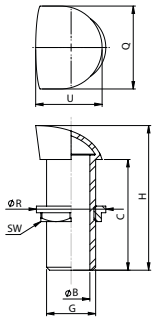

QH05M.-NN

Poleret overflade, uden flamme tilbageslagssikring.

Type	Gevind (G)*	ØB (mm)	H (mm)	C (mm)	Q (mm)	ØR (mm)	SW (mm)	U (mm)	Vægt (kg)
QH05MD-NN	½"	**16**	83	65	38	32	25	38	0,1
QH05ME-NN	¾"	**21**	86	65	43	41	32	41	0,2
QH05MF-NN	1"	**27**	98	75	50	47	38	58	0,3
QH05MG-NN	1¼"	**36**	108	79	57	57	49	65	0,4
QH05MH-NN	1½"	**42**	114	82	64	72	53	75	0,5
QH05MI-NN	2"	**53**	134	89	81	83	68	97	1

* I overensstemmelse med ISO 228/1-G..B

Slange tilslutning

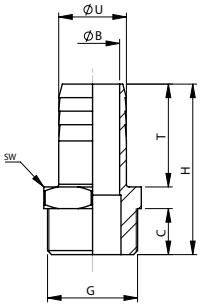

QA05M.-..

Type	Gevind (G)	ØU (mm)	ØB (mm)	H (mm)	C (mm)	T (mm)	Vægt (kg)
QA05MC-15	3/8"	**15**	**9**	45	12,5	25	0,03
QA05MD-12	½"	**12**	**9**	50	16	26	0,04
QA05MD-15	½"	**15**	**11**	54	14,5	31	0,04
QA05MD-20	½"	**20**	**14**	58	15	32	0,06
QA05ME-20	¾"	**20**	**15,5**	56	17	31	0,07
QA05ME-25	¾"	**25**	**20**	63	17	37	0,09
QA05MF-25	1"	**25**	**20,5**	67	19	39,5	0,12
QA05MF-30	1"	**30**	**25**	70	19	43	0,14
QA05MG-32	1¼"	**32**	**27**	76	21	45	0,17
QA05MG-35	1¼"	**35**	**29,5**	76	20,5	45	0,20
QA05MG-38	1¼"	**38**	**30**	75	20,5	45	0,20
QA05MH-38	1½"	**38**	**33,5**	81,5	22	48	0,25
QA05MH-45	1½"	**45**	**39**	86	22	52,5	0,25
QA05MI-50	2"	**50**	**44**	98,6	26	59,5	0,41

Slange tilslutning

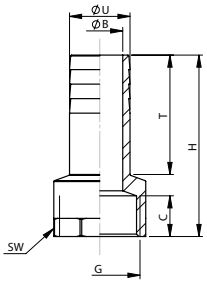

QA05F.-..

Type	Gevind (G)*	ØU (mm)	ØB (mm)	H (mm)	C (mm)	T (mm)	Vægt (kg)
QA05FC-15	3/8"	**15**	**10**	41	11,5	26,5	0,04
QA05FD-15	½"	**15**	**10**	48	15,5	27	0,06
QA05FD-20	½"	**20**	**15**	48	15,5	30	0,06
QA05FE-20	¾"	**20**	**14**	56	16	34	0,09
QA05FF-25	1"	**25**	**18,5**	63	19	37,5	0,14
QA05FG-35	1¼"	**35**	**28**	69	21	42	0,3
QA05FG-40	1¼"	**40**	**34**	69	21	42	0,3
QA05FH-45	1½"	**45**	**38**	76	21,5	50	0,4
QA05FI-50	2"	**50**	**42**	90,5	24	59,5	0,5

* I overensstemmelse med ISO 228/1-G..

Marinebeslag, rustfrit stål (AISI 316)

Slange tilslutning 90°

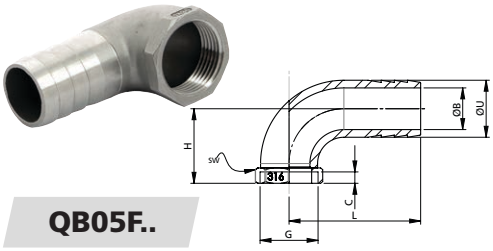

QB05F..

Type	Gevind (G)	ØU (mm)	ØB (mm)	C (mm)	L (mm)	H (mm)	SW (mm)	Vægt (kg)
QB05FD-19	½"	19	15	11	48	21	27	0,09
QB05FE-25	¾"	25	19	11	57	26	32	0,15
QB05FF-30	1"	30	24	13	65	30	35	0,24
QB05FH-39	1½"	39	33	16	84	43	55	0,37
QB05FH-50	1½"	50	43	16	84	43	55	0,54

Slange tilslutning 90°

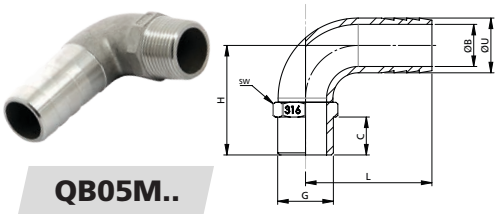

QB05M..

Type	Gevind (G)	ØU (mm)	ØB (mm)	C (mm)	L (mm)	H (mm)	SW (mm)	Vægt (kg)
QB05MD-20	½"	20	15	15	54	39	23	0,11
QB05ME-25	¾"	25	19	17	66	46	29	0,19
QB05MF-30	1"	30	24	18	73	51	35	0,27
QB05MG-38	1¼"	38	31	21	82	57	44	0,38

Affaset gennemføring

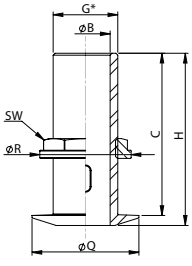

THRU..

Bearbejdet overflade

Type	Gevind (G)*	ØB (mm)	H (mm)	C (mm)	ØQ (mm)	ØR (mm)	SW (mm)	Vægt (kg)
THRU1/2S	½"	15	60	52	46	34	27	0,15
THRU3/4S	¾"	20	72	63	51	47	36	0,25
THRU1S	1"	26	79	71	54	54	42	0,35
THRU11/4S	1¼"	33	86	77	70	68	53	0,60
THRU11/2S	1½"	39	97	88	70	72	60	0,65
THRU2S	2"	52	109	101	88	88	74	0,90

* I overensstemmelse med ISO 228/1-G..B

Afrundet gennemføring

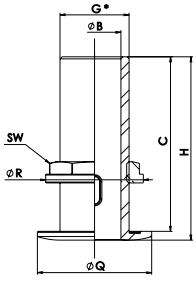

QD05M.-..

Poleret overflade

Type	Gevind (G)*	ØB (mm)	H (mm)	C (mm)	ØQ (mm)	ØR (mm)	SW (mm)	Vægt (kg)
QD05MC-NN	3/8"	11	57	53	35	26	22	0,08
QD05MD-NN	½"	15	63	59	39	32	25	0,10
QD05ME-NN	¾"	20	75	70	49	41	32	0,22
QD05MF-NN	1"	25	79	73	55	47	38	0,26
QD05MG-NN	1¼"	35	84	79	63	57	49	0,35
QD05MH-NN	1½"	40	84	79	71	72	53	0,50
QD05MI-NN	2"	52	101	97	85	83	68	0,75

* I overensstemmelse med ISO 228/1-G..B

Skrog gennemføring - afrundet

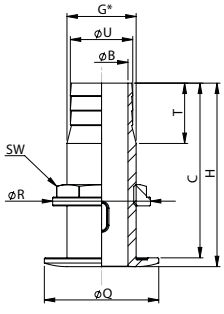

QF05M.-..

Poleret overflade

Type	Gevind (G)*	ØU (mm)	ØB (mm)	H (mm)	C (mm)	ØQ (mm)	ØR (mm)	SW (mm)	T (mm)	Vægt (kg)
QF05MC-14	3/8"	14	11	59	55	35	26	22	20	0,08
QF05MD-18	½"	18	15	65	60	39	32	25	24	0,11
QF05ME-23	¾"	23	20	75	71	49	41	32	24	0,18
QF05MF-29	1"	29	25	79	73	54	47	38	30	0,24
QF05MG-38	1¼"	38	35	85	80	63	57	49	30	0,30
QF05MH-44	1½"	44	40	87	81	71	72	53	30	0,44
QF05MI-55	2"	55	52	100	95	85	83	68	40	0,65

* I overensstemmelse med ISO 228/1-G..B

Marinebeslag, rustfrit stål (AISI 316)

Undersænket gennemføring

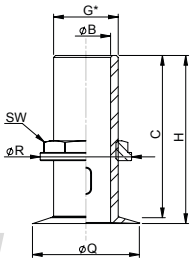

QE05M.-..

Poleret overflade

Type	Gevind (G)*	ØB (mm)	H (mm)	C (mm)	ØQ (mm)	ØR (mm)	SW (mm)	Vægt (kg)
QE05MC-NN	3/8"	11	54	51	32	26	22	0,07
QE05MD-NN	½"	15	62	58	37	32	25	0,10
QE05ME-NN	¾"	20	72	66	48	41	32	0,20
QE05MF-NN	1"	26	76	70	55	47	38	0,25
QE05MG-NN	1¼"	34	79	73	64	57	49	0,35
QE05MH-NN	1½"	38	81	76	70	72	53	0,50
QE05MI-NN	2"	50	89	84	81	83	68	0,75

* I overensstemmelse med ISO 228/1-G..B

Skrog gennemføring – flush (plan)

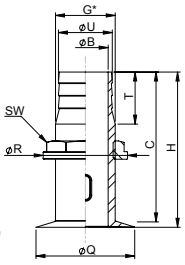

QG05M.-..

Poleret overflade

Type	Gevind (G)*	ØU (mm)	ØB (mm)	H (mm)	C (mm)	ØQ (mm)	ØR (mm)	SW (mm)	T (mm)	Vægt (kg)
QG05MC-15	3/8"	15	11	54	51	33	26	22	23	0,07
QG05MD-18	½"	18	15	62	58	37	32	25	24	0,08
QG05ME-22	¾"	22	20	71	65	48	41	32	27	0,16
QG05MF-29	1"	29	26	76	70	56	47	38	28	0,25
QG05MG-38	1¼"	38	34	79	73	64	57	49	30	0,30
QG05MH-43	1½"	43	38	82	76	69	72	53	35	0,45
QG05MI-55	2"	55	50	89	84	81	83	68	40	0,70

* I overensstemmelse med ISO 228/1-G..B

Kuglehane

BV..

I en række lande er det et lovkrav, at toilet- eller holdingstankens udløb kan låses for at forhindre udledning af spildevand i havn. Derfor kan disse rustfri stål (AISI 316) kugleventiler låses med hængelås, hvis det kræves.

Selve hængelåsen medfølger ikke. Disse kugleventiler er velegnede til dieselolie, benzin, vand og havvand.

Type	Gevind (G)*	Gevind Længde (mm)	Boring	Arbejdstryk (bar)	Arbejdstemp. (° C)	Dimensioner (hxbxd) (mm)	Vægt (kg)
BV1/2	½"	14	Fuld boring	69	-20 - +160	130x65x35	0,27
BV3/4	¾"	16	Fuld boring	69	-20 - +160	150x80x40	0,4
BV1	1"	19	Fuld boring	69	-20 - +160	160x85x50	0,7
BV11/4	1¼"	19	Fuld boring	69	-20 - +160	195x110x60	1,1
BV11/2	1½"	20	Fuld boring	69	-20 - +160	230x125x70	1,4
BV2	2"	22	49 mm	69	-20 - +160	260x140x80	2

* I overensstemmelse med ISO 228/1-G..

Marinebeslag, bronze (ISO CuPb5Sn5Zn5)

Vandindtag

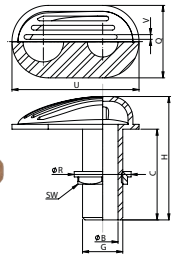

WCAPB..

Type	Gevind (G)*	ØB (mm)	H (mm)	C (mm)	Q (mm)	ØR (mm)	SW (mm)	U (mm)	V (mm)	Vægt(kg)
WCAPB1/2	½"	15	96	73	50	38	25	91	4	0,34
WCAPB3/4	¾"	19	102	78	58	48	32	103	4	0,50
WCAPB1	1"	25	109	83	61	53	39	106	4	0,61
WCAPB11/4	1¼"	35	117	90	65	64	50	118	4	0,75
WCAPB11/2	1½"	38	129	100	70	70	55	131	4	0,95

* I overensstemmelse med ISO 228/1-G..B

Marinebeslag, bronze (ISO CuPb5Sn5Zn5)

Affaset gennemføring

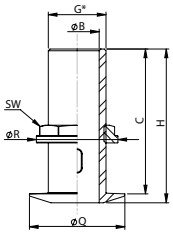

THRUB..

Type	Gevind (G)*	ØB (mm)	H (mm)	C (mm)	ØQ (mm)	ØR (mm)	SW (mm)	Vægt (kg)
THRUB1/2	½"	15	64	59	39	38	25	0,15
THRUB3/4	¾"	19	70	65	48	48	32	0,23
THRUB1	1"	25	89	83	56	54	39	0,40
THRUB11/4	1¼"	34	82	76	65	64	49	0,45
THRUB11/2	1½"	39	100	93	72	70	55	0,63

* I overensstemmelse med ISO 228/1-G..B

Slange tilslutning

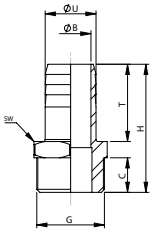

HPB..

Type	Gevind (G)*	ØU (mm)	ØB (mm)	H (mm)	C (mm)	SW (mm)	T (mm)	Vægt (kg)
HPB3/8	⅜"	13	9	46	10	19	30	0,04
HPB1/2	½"	13	10	51	13	23	30	0,06
HPB3/4	¾"	20	15	53	14	28	32	0,08
HPB1	1"	25	20	62	15	36	38	0,17
HPB11/4	1¼"	31	26	67	16	45	42	0,25
HPB11/2	1½"	37	32	72	18	52	45	0,30

* I overensstemmelse med ISO 228/1-G..B

Bronze manifold

MAN.G..

VETUS manifold muliggør tilslutning af et antal slanger til en enkelt skroggennemføring. Disse manifolds er lavet i søvandsbestandig bronze (ISO CuZn35Al1). De kan også tilsluttes til en skroggennemføring med kuglehane som der er monteret under vandlinien. Det kan ikke anbefales at tilslutte flere motorer og generatorsæt til et enkelt søvandsindtag.

Type	Primær tilslutning (M/F) (G)*	Tilslutninger (F) (G)*
MAN2G1/2	¾"	2 x ½"
MAN3G1/2	¾"	3 x ½"
MAN2G3/4	1"	2 x ¾"
MAN3G3/4	1"	3 x ¾"

* I overensstemmelse med ISO 228/1-G..B

Kuglehaner

BVB..

Kugleventil, bronze hus CuSn5Zn5Pb5/CC491K

Type	Gevind (G)* Indvendig	Boring	Arbejdstryk (bar)	Arbejdstemperatur (°C)	Dimensioner (hxbxd) (mm)	Vægt (kg)
BVB1/2	½"	Fuld Boring	32	-10 - +120	120x60x40	0,28
BVB3/4	¾"	Fuld Boring	32	-10 - +120	140x70x40	0,38
BVB1	1"	Fuld Boring	32	-10 - +120	150x80x50	0,60
BVB11/4	1¼"	Fuld Boring	32	-10 - +120	175x98x60	0,95
BVB11/2	1½"	Fuld Boring	32	-10 - +120	180x110x75	1,30

* I overensstemmelse med ISO 228/1-G..
Til brug i (kraftigt forurenet) saltvand fraråder vi at bruge disse kugleventiler.

Marinebeslag, messing

Vandindtag**

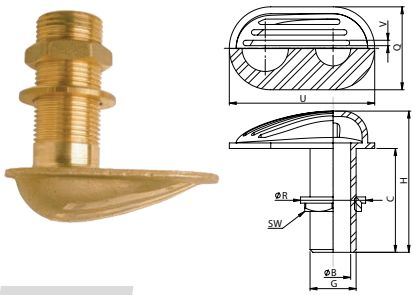

WCAP..

Type	Gevind (G)*	ØB (mm)	H (mm)	C (mm)	Q (mm)	ØR (mm)	SW (mm)	U (mm)	V (mm)	Vægt (kg)
WCAP1/2	½"	15	96	72	49	38	26	91	3	0,3
WCAP3/4	¾"	19	103	77	58	48	32	105	3	0,5
WCAP1	1"	26	104	76	61	55	38	108	3	0,6
WCAP11/4	1¼"	26	104	78	61	55	38	108	3	0,7
WCAP11/2	1½"	39	113	82	72	72	56	134	3	0,9
WCAP2	2"	51	126	91	89	88	68	156	3	1,5
WCAP21/2	2½"	65	155	112	113	113	92	198	5	2,4
WCAP3	3"	77	134	134	129	120	105	238	5	3,9

* overensstemmelse med ISO 228/1-G..B
** Ved kontinuerlig nedsænkning i saltvand advarer vi, at der anvendes messingfittings.

Affaset gennemføring**

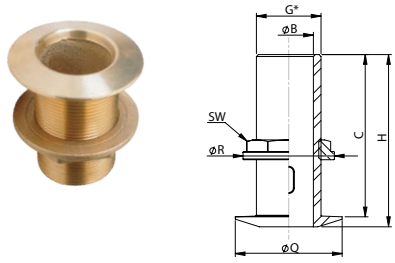

DOORB..

Bearbejdet overflade

Type	Gevind (G)*	ØB (mm)	H (mm)	C (mm)	ØQ (mm)	ØR (mm)	SW (mm)	Vægt (kg)
DOORB3/8	⅜"	11	58	53	34	36	22	0,20
DOORB1/2	½"	15	64	58	40	39	25	0,25
DOORB3/4	¾"	19	72	66	49	49	32	0,25
DOORB1	1"	25	77	70	56	56	40	0,35
DOORB11/4	1¼"	34	83	76	65	66	50	0,45
DOORB11/2	1½"	39	84	78	72	72	56	0,60
DOORB2	2"	50	102	94	84	84	68	0,90
DOORB21/2	2½"	65	132	123	110	111	91	1,70
DOORB3	3"	76	150	140	127	124	105	2,50

* overensstemmelse med ISO 228/1-G..B
** Ved kontinuerlig nedsænkning i saltvand advarer vi, at der anvendes messingfittings.

Slange tilslutning 90°**

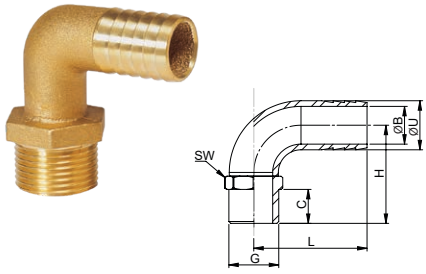

HPM..B

Type	Gevind (G)*	ØU (mm)	ØB (mm)	H (mm)	C (mm)	SW (mm)	L (mm)	Vægt (kg)
HPM1/2B	½"	13	8	37	15	25	48	0,08
HPM3/4B	¾"	19	12	47	16	30	50	0,15
HPM1B	1"	25	19	58	20	37	58	0,26
HPM11/4B	1¼"	32	24	67	20	50	70	0,45
HPM11/2B	1½"	38	29	70	21	55	77	0,57

* overensstemmelse med ISO 228/1-G..B
** Ved kontinuerlig nedsænkning i saltvand advarer vi, at der anvendes messingfittings.

Marinebeslag, messing

Slangestuds**

SLP..

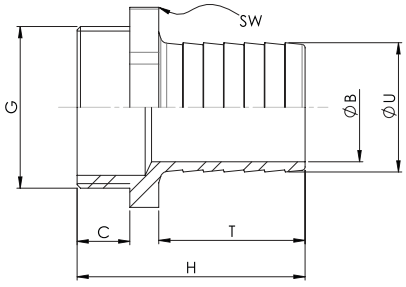

Type	Gevind (G)*	ØU (mm)	ØB (mm)	H (mm)	C (mm)	SW (mm)	T (mm)	Vægt (kg)
SLP1/408	¼"	8	5	39	9	16	25	0,02
SLP1/416	¼"	16	9	44	9	16	30	0,03
SLP3/810	⅜"	10	7	46	10	19	30	0,03
SLP3/815	⅜"	15	11	46	10	19	30	0,03
SLP1/213	½"	13	9	48	12	22	30	0,04
SLP1/216	½"	16	12	48	12	22	30	0,04
SLP1/219	½"	19	15	50	12	22	32	0,05
SLP3/416	¾"	16	12	49	12	30	30	0,06
SLP3/419	¾"	19	14	51	12	30	32	0,08
SLP3/425	¾"	25	20	57	12	30	38	0,09
SLP125	1"	25	20	59	13	36	38	0,12
SLP132	1"	32	27	62	13	36	42	0,14
SLP11/432	1¼"	32	27	64	14	44	42	0,18
SLP11/438	1¼"	38	32	67	14	45	45	0,20
SLP11/238	1½"	38	32	67	16	52	43	0,23
SLP11/245	1½"	45	39	73	16	52	48	0,27
SLP251	2"	50	44	75	16	65	50	0,36
SLP21/260	2½"	60	53	82	18	79	52	0,57
SLP376	3"	76	69	96	20	93	64	0,84

*I overensstemmelse med ISO 228/1-G..B
** Ved konstant anvendelse til saltvand advarer vi mod brugen af messingfittings.

Kugleventil**

Forkromet messing, egnet til vand og diesel.

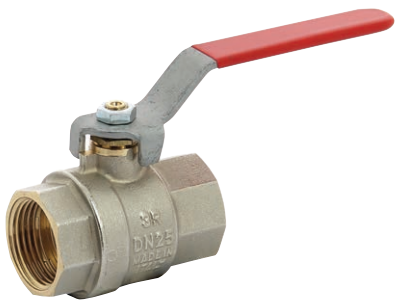

KRAAN..

Type	Gevind (G)* Indvendig	Boring	Arbejdstryk (bar)	Arbejdstemp. (° C)	Dimensioner (hxbxd) (mm)	Vægt (kg)
KRAAN1/4	¼"	Fuld boring	50	-20 - +170	105x50x24	0,11
KRAAN3/8	⅜"	Fuld boring	50	-20 - +170	105x50x24	0,14
KRAAN1/2	½"	Fuld boring	50	-20 - +170	118x58x32	0,17
KRAAN3/4	¾"	Fuld boring	30	-20 - +170	118x64x39	0,26
KRAAN1	1"	Fuld boring	40	-20 - +170	154x86x48	0,40
KRAAN11/4	1¼"	Fuld boring	40	-20 - +170	154x86x58	0,60
KRAAN11/2	1½"	Fuld boring	32	-20 - +170	190x100x69	0,90
KRAAN2	2"	Fuld boring	32	-20 - +170	200x120x84	1,45
KRAAN21/2	2½"	Fuld boring	25	-20 - +170	270x145x102	3,00
KRAAN3	3"	Fuld boring	16	-20 - +170	290x170x115	4,15

*I overensstemmelse med ISO 228/1-G..
** Ved konstant anvendelse til saltvand advarer vi mod brugen af messingfittings.

Kugleventil 3-vejs**

Forkromet messing, egnet til vand og diesel.

KRA..L

Type	Gevind (G)* Indvendig	Boring	Arbejdstryk (bar)	Arbejdstemp. (° C)	Dimensioner (hxbxd) (mm)	Vægt (kg)
KRA1/2L	½"	Fuld boring	40	-10 - +100	80x160x70	0,65
KRA3/4L	¾"	Fuld boring	40	-10 - +100	100x205x85	1,5
KRA1L	1"	Fuld boring	40	-10 - +100	100x210x90	2,15
KRA11/4L	1¼"	Fuld boring	40	-10 - +100	310x150x150	3,85
KRA11/2L	1½"	Fuld boring	40	-10 - +100	310x150x120	5,9

* I overensstemmelse med ISO 228/1-G..
** Ved konstant anvendelse til saltvand advarer vi mod brugen af messingfittings.

Marinebeslag, Delrin

Affaset gennemføring

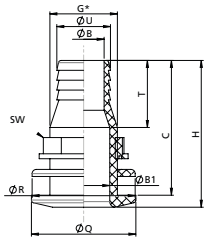

DOORN..

Type	Gevind (G)	ØU (mm)	ØB (mm)	ØB1 (mm)	H (mm)	C (mm)	ØQ (mm)	ØR (mm)	SW (mm)	T (mm)	Vægt (kg)
DOORN5/8	½"	16	10	16	76	71	42	41	24	29	0,020
DOORN3/4	¾"	19	12	18	81	75	50	49	32	32	0,032
DOORN1	1"	25	20	26	94	87	61	60	39	40	0,044
DOORN11/4	1¼"	32	24	32	98	91	68	67	48	44	0,070
DOORN11/2	1½"	38	29	37	104	96	74	73	54	47	0,088

Affaset gennemføring

THRH..

Type	Model A / B	Gevind (G)	ØU (mm)	ØB (mm)	ØB1 (mm)	H (mm)	C (mm)	ØQ (mm)	ØR (mm)	SW (mm)	T (mm)	Vægt (kg)
THRH16	B	¾"	16	8,5	20	73,5	70,5	50	39,5	34	29	0,028
THRH19	B	¾"	19	11,5	20	73,5	70,5	50	-	34	29	0,028
THRH25	A	1¼"	25	19	35	133	126	68	66	57	50	0,082
THRH28	B	1¼"	28	22	35	133	126	68	66	57	50	0,090
THRH32	A	1¼"	32	25	35	133	126	68	66	57	50	0,082
THRH38	A	1½"	38	32	38	127	121	68	66	56	46	0,112

Model 'A'

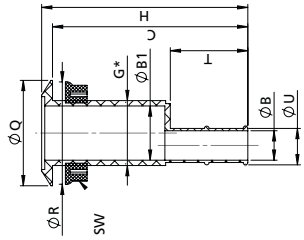

Model 'B'

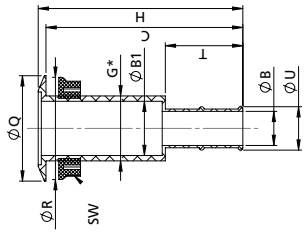

Gennemføring med L-flange (for optimal dræning)

THRH..L

Type	Gevind (G)	ØU (mm)	ØB (mm)	ØB1 (mm)	H (mm)	C (mm)	ØQ (mm)	L (mm)	ØR (mm)	SW (mm)	T (mm)	Vægt (kg)
THRH16L	¾"	16	8,5	20	85	72	50	37	-	34	29	0,028
THRH19L	¾"	19	11	20	85	73	50	38	39,5	34	29	0,030
THRH25L	1¼"	25	18,5	35	142	129	68	55	66	57	50	0,080
THRH28L	1½"	28	22	35	142	129	68	55	66	56	50	0,116
THRH32L	1¼"	32	25	35	142	129	68	55	66	57	50	0,082
THRH38L	1½"	38	31,5	38	137	123	68	56	64	53	46	0,104

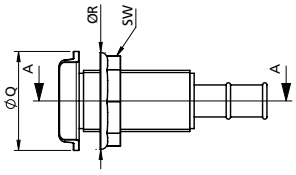

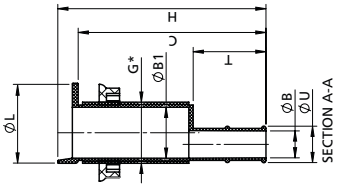

Marinebeslag, Delrin

Affaset gennemføring

100˚ vinklet

THRH..BH

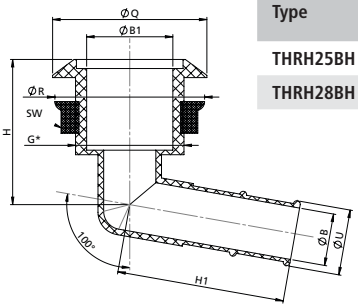

Type	Gevind (G)	ØU (mm)	ØB (mm)	ØB1 (mm)	H (mm)	H1 (mm)	ØQ (mm)	ØR (mm)	SW (mm)	Vægt (kg)
THRH25BH	1½"	25	20	38	64	74	68	66	56	0,094
THRH28BH	1½"	28	20	38	64	74	68	66	56	0,094

Undersænket gennemføring

100˚ vinklet

THRH..BL

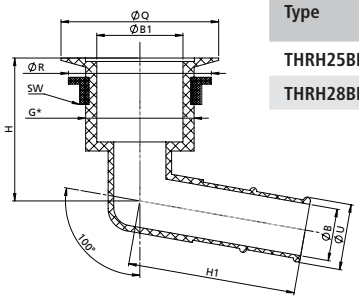

Type	Gevind (G)	ØU (mm)	ØB (mm)	ØB1 (mm)	H (mm)	H1 (mm)	ØQ (mm)	ØR (mm)	SW (mm)	Vægt (kg)
THRH25BL	1½"	25	20	38	63	74	69,5	63	53	0,090
THRH28BL	1½"	28	20	38	63	74	69,5	63	53	0,090

Skotgennemføring

BULKH..

Type	Model A / B	Gevind (G)	ØU (mm)	ØB (mm)	ØB1 (mm)	H (mm)	ØQ (mm)	ØR (mm)	SW (mm)	T (mm)	T1 (mm)	Vægt (kg)
BULKH16	B	¾"	16	8	9,5	110	50	-	34	29	32	0,040
BULKH19	A	¾"	19	11	13	113	50	40	34	29	32	0,040
BULKH25	A	1¼"	25	19	19	166	68	66	57	49	32	0,108
BULKH28	B	1¼"	28	22	22	175	68	66	57	49	32	0,114
BULKH32	A	1¼"	32	25	25	166	68	68	57	49	32	0,116
BULKH38	A	1½"	38	31	32	162	68	63	53	46	32	0,144

Model 'A'

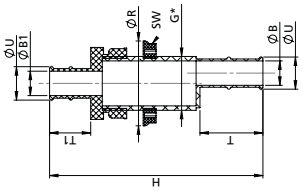

Model 'B'

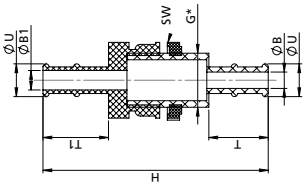

T-stykke

TPC..

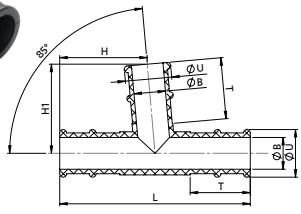

Plastic T-stykke, 3 ens. Egnet til temperaturer op til 83°C.

Type	ØU (mm)	ØB (mm)	H (mm)	H1 (mm)	L (mm)	T (mm)	Vægt (kg)
TPC16	16	10,5	39	40	84	26	0,016
TPC19	19	14	39	40	84	26	0,016
TPC25	25	17	54	52	99	32	0,034
TPC28	28	21	54	52	99	32	0,032

Marinebeslag, rustfrit stål (AISI 316)

Endeprop

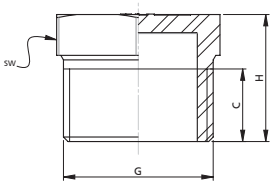

QS05020.

Type	Gevind (G)	C (mm)	H (mm)	SW (mm)	Vægt (kg)
QS050203	3/8"	13	18,5	18	0,020
QS050204	1/2"	14,5	20,5	23	0,028
QS050205	3/4"	17	25	28	0,052
QS050206	1"	18	27	36	0,09
QS050207	1 1/4"	22	31	44	0,122
QS050208	1 1/2"	22	31	50	0,162
QS050209	2"	25	34	63	0,244

Muffe

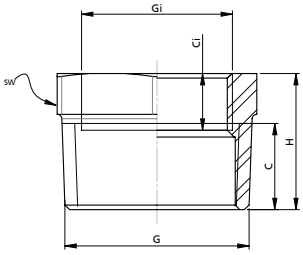

QS05060.

Type	Gevind (G)*	C (mm)	H (mm)	Gevind (Gi)*	Ci (mm)	SW (mm)	Vægt (kg)
QS050603	3/8"	15	21	1/4"	8	19	0,02
QS050604	1/2"	16	23	3/8"	9	22	0,026
QS050605	3/4"	18	26	1/2"	10	28	0,050
QS050606	1"	18,5	27	3/4"	11	35	0,075
QS050607	1 1/4"	20,5	30	1"	13	44	0,115
QS050608	1 1/2"	22	31	1 1/4"	14	50	0,120
QS050609	2"	25	34	1 1/2"	13	63	0,20

* I overensstemmelse med ISO 228/1-G..

T-stykke

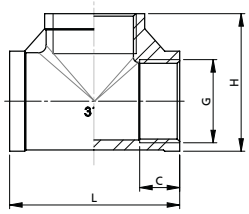

QS05030.

Type	Gevind (G)*	C (mm)	L (mm)	H (mm)	Vægt (kg)
QS050303	3/8"	10	42	31	0,05
QS050304	1/2"	11,5	50	40,7	0,105
QS050305	3/4"	12,5	61	46	0,155
QS050306	1"	16	70	54	0,249
QS050307	1 1/4"	15	80	65	0,294
QS050308	1 1/2"	18	95	69	0,492
QS050309	2"	18,5	108	81	0,677

* I overensstemmelse med ISO 228/1-G..

Bøjning 45°

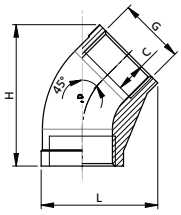

QS05070.

Type	Gevind (G)*	C (mm)	L (mm)	H (mm)	Vægt (kg)
QS050703	3/8"	10	24		0,039
QS050704	1/2"	12	38	44	0,07
QS050705	3/4"	12	29	54	0,108
QS050706	1"	13	32		0,173
QS050707	1 1/4"	15	36	70	0,261
QS050708	1 1/2"	17	40		0,336

* I overensstemmelse med ISO 228/1-G..

Marinebeslag, rustfrit stål (AISI 316)

Bøjning 90°

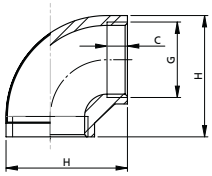

QS05040.

Type	Gevind (G)*	C (mm)	H (mm)	Vægt (kg)
QS050403	3/8"	10	42	0,043
QS050404	1/2"	10	38	0,06
QS050405	3/4"	12	45	0,11
QS050406	1"	13	68	0,18
QS050407	1¼"	15	65	0,22
QS050408	1½"	17	71	0,30
QS050409	2"	17,5	88	0,47

* I overensstemmelse med ISO 228/1-G..

Bøjning 90°

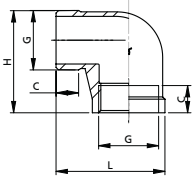

QS05010.

Type	Gevind (G)	C (mm)	L (mm)	H (mm)	Vægt (kg)
QS050103	3/8"	12	32	22	0,04
QS050104	1/2"	13	48	38	0,05
QS050105	3/4"	13	38	32	0,09
QS050106	1"	18	73	56	0,194
QS050107	1¼"	20	84	61	0,284
QS050108	1½"	15	60	52	0,31
QS050109	2"	24	89	108	0,670

Nipple

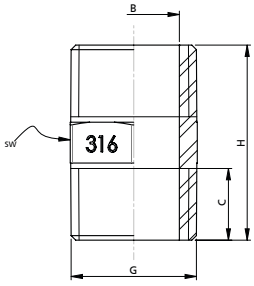

QS05050.

Type	Gevind (G)	C (mm)	H (mm)	B (mm)	SW (mm)	Vægt (kg)
QS050503	3/8"	12	30	11	18	0,028
QS050504	1/2"	15	38	15,5	22	0,044
QS050505	3/4"	17	41	20	27	0,070
QS050506	1"	19	46	26	36	0,108
QS050507	1¼"	20	49	35	44	0,134
QS050508	1½"	21	49	41	50	0,158
QS050509	2"	25	64	51	63	0,340

Muffe

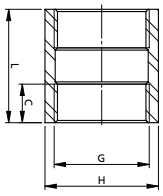

QS05080.

Type	Gevind (G)*	C (mm)	L (mm)	H (mm)	Vægt (kg)
QS050803	3/8"	12	30	21	0,03
QS050804	1/2"	16	35	27	0,07
QS050805	3/4"	17	35	32	0,07
QS050806	1"	15	44	41	0,14
QS050807	1¼"	15	45	48	0,14
QS050808	1½"	18	54	56	0,27
QS050809	2"	18	63	68	0,39

* I overensstemmelse med ISO 228/1-G..

Marinebeslag, rustfrit stål (AISI 316)

Udluftning , tankudluftning

Anvendelige til ferskvand - brændstof - spildevand Udluftningskapaciteten opfylder kravene iflg. CE regulativerne.
Forsynet med rustfrit stålgitter, der fungerer som brandhæmmer og let kan rengøres.

AB..S

AB..SL

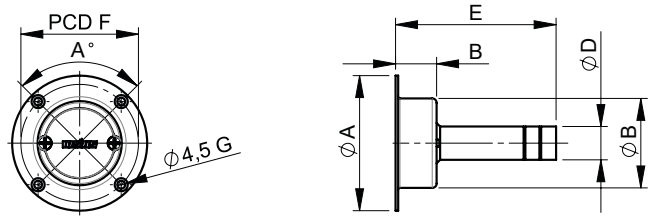

AB..B

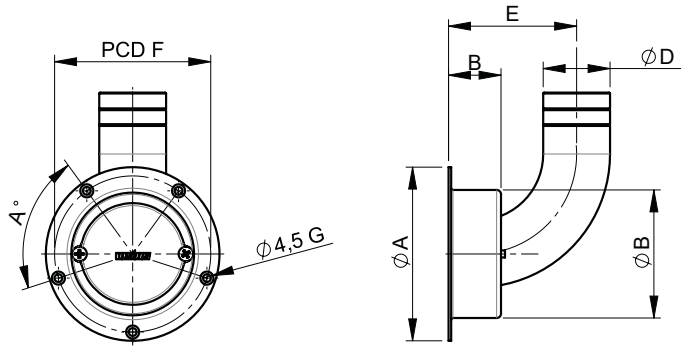

Type	Form	Material	ØD (mm)	ØA (mm)	PCD F (mm)	A° (mm)	# G	Cut-out Ø (mm)	ØB (mm)	Max. skrogtykkelse (mm)	B (mm)	E (mm)
AB16S	Lige	AISI 316	16	64	54	120	3	39,5	38	N/A	18	48
AB16B	Vinklet	AISI 316	16	64	54	120	3	39,5	38	30	18	47
AB19S	Lige	AISI 316	19	77	67	90	4	54	51	N/A	23,4	53,4
AB19SL	Lige	AISI 316	19	77	67	90	4	54	51	N/A	23,4	91,5
AB19B	Vinklet	AISI 316	19	77	67	90	4	54	51	31	23,4	53
AB25B	Vinklet	AISI 316	25	77	67	90	4	54	51	31	23,4	53
AB38B	Vinklet	AISI 316	38	99	89	72	5	76	73	42	29,9	73

ST04HS

ST04S

ST05HS

ST05S

Udluftning til tanke

Velegnet til slange med indvendig diameter på ø16mm. Lige eller 90° vinklet. Forsynet med en gaze, der fungerer som flammedæmper.

Type	Form	Material	Slange Ø (mm)	Udskæring Ø (mm)	Skrogtykkelse (mm)
ST04HS	Vinklet	AISI 316	16	20	0 - 10
ST04S	Lige	AISI 316	16	20	0 - 10
ST05HS	Vinklet	AISI 316	16	35	10 - 30
ST05S	Lige	AISI 316	16	35	10 - 30

Marine fittings

CAP..38S

CAP..51S

Dæksgennemføring, rustfrit stål (AISI 316)

Disse dæksgennemføringer i rustfrit stål (AISI 316) fås også med mulighed for at åbne med spilhåndtag (varekoder, der slutter med et 'W'). Med højglanspoleret vandtæt betræk.

Tilgængelige dæksler:
- Vand
- Blyfri benzin
- Dieselolie
- Toilet (tømning/sug)

CAPWC38S

CAP...W

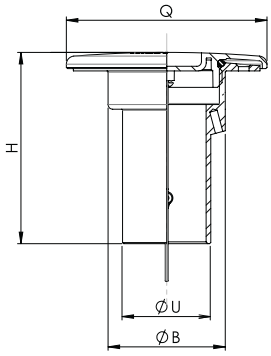

Type	Dæksel Ø	Type	Væske	Slange (U) Ø (mm)	Udskæring (B) Ø (mm)	Længde (H) (mm)
CAPW38S	86,5	Med kæv	Vand	38	51	82,5
CAPW38W	86,5	Spilhåndtag	Vand	38	51	82,5
CAPG38S	86,5	Med kæv	Blyfri benzin	38	51	82,5
CAPG38W	86,5	Spilhåndtag	Blyfri benzin	38	51	82,5
CAPF38S	86,5	Med kæv	Dieselolie	38	51	82,5
CAPF38W	86,5	Spilhåndtag	Dieselolie	38	51	82,5
CAPWC38S*	86,5	Med kæv	Toilet (tømning/sug)	38	51	126,5
CAPWC38W*	86,5	Spilhåndtag	Toilet (tømning/sug)	38	51	126,5
CAPF51S	92,5	Med kæv	Dieselolie	51	57	82,5
CAPF51W	92,5	Spilhåndtag	Dieselolie	51	57	82,5

* Opfylder kravene i ISO 8099: 2001

KEY1

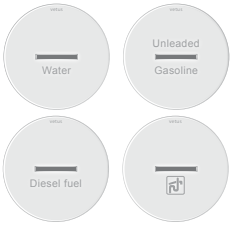

Nøgle til dæksgennemføring

Selvom disse dæksgennemføringer let kan åbnes og lukkes med en stor mønt, har vi besluttet at tilbyde denne specialnøgle som tilbehør. Også egnet til dæksgennemføringer beregnet til spilhåndtag.

Dæksgennemføring i forkromet messing

FCAPDF38

FCAPDF50

Type	Dæksel Ø (mm)	Type	Væske	Slange Ø (mm)	Udskæring Ø (mm)	Længde (mm)
FCAPDF38	85	Ring	Dieselolie	38	57	80
FCAPDF50	85	Ring	Dieselolie	50	57	80
CAPWC38*	88	Pop-out	Toilet (tømning/sug)	38	50	115
FCAPWATER	85	Ring	Vand	38	57	80

* Opfylder kravene i ISO 8099: 2001

CAPWC38

FCAPWATER

Marine fittings

HCSM

Slangeklemmer HCSM

Denne klemme bruger et bånd og hus af rustfrit stål AISI 430 med en zinkbelagt stålskrue. Båndet har en glat underside og afrundede kanter for at undgå skader på slangen.

Key Features:
- W2 (rustfrit stål AISI 430 + zinkbelagt skrue)
- Moderat korrosionsbestandighed (72 timers saltspray-test)
- Glatte kanter for at beskytte slangen

Type	Beskrivelse	Bånd-bredde (mm)	Max. moment (Nm)	Max. tryk (Bar)
HCSM08	Slangespændebånd D8-16mm	9	3	45
HCSM12	Slangespændebånd D12-22mm	9	3	45
HCSM16	Slangespændebånd D16-27mm	12	5	45
HCSM20	Slangespændebånd D20-32mm	12	6	45
HCSM25	Slangespændebånd D25-40mm	12	6	40
HCSM32	Slangespændebånd D32-50mm	12	6,5	35
HCSM40	Slangespændebånd D40-60mm	12	6,5	30

Type	Beskrivelse	Bånd-bredde (mm)	Max. moment (Nm)	Max. tryk (Bar)
HCSM50	Slangespændebånd D50-70 mm	12	7,5	25
HCSM60	Slangespændebånd D60-80 mm	12	7,5	20
HCSM70	Slangespændebånd D70-90 mm	12	7,5	17
HCSM90	Slangespændebånd D90-110 mm	12	7,5	12
HCSM110	Slangespændebånd D110-130 mm	12	7,5	8
HCSM130	Slangespændebånd D130-150 mm	12	7,5	6
HCSM150	Slangespændebånd D150-170 mm	12	7,5	4

HCS

Slangeklemmer HCS

Denne klemme er fremstillet udelukkende af rustfrit stål AISI 316 af høj kvalitet, hvilket giver fremragende korrosionsbestandighed. Den glatte underside og afrundede båndkanter beskytter slanger mod skader. Det kompakte design og den stærke skrue gør den nem at installere og meget pålidelig.

Key Features:
- W5 (rustfrit stål AISI 316)
- Ekstrem korrosionsbestandighed (1000 timers saltspray-test)
- Glatte kanter for at beskytte slangen

Type	Beskrivelse	Bånd-bredde (mm)	Max. moment (Nm)	Max. tryk (Bar)
HCS08	Slangespændebånd D8-16mm	9	3	45
HCS12	Slangespændebånd D12-22mm	9	3	45
HCS16	Slangespændebånd D16-27mm	12	5	45
HCS20	Slangespændebånd D20-32mm	12	6	45
HCS25	Slangespændebånd D25-40mm	12	6	40
HCS32	Slangespændebånd D32-50mm	12	6,5	35
HCS40	Slangespændebånd D40-60mm	12	6,5	30

Type	Beskrivelse	Bånd-bredde (mm)	Max. moment (Nm)	Max. tryk (Bar)
HCS50	Slangespændebånd D50-70mm	12	7,5	25
HCS60	Slangespændebånd D60-80mm	12	7,5	20
HCS75	Slangespændebånd D70-90mm	12	7,5	17
HCS90	Slangespændebånd D90-110mm	12	7,5	12
HCS110	Slangespændebånd D110-130mm	12	7,5	8
HCS130	Slangespændebånd D130-150mm	12	7,5	7
HCS150	Slangespændebånd D150-170mm	12	7,5	7

Marine fittings

HCHD

Slangeklemmer Heavy Duty HCHD

En klemme med drejeligt brobeslag, der gør installationen nem selv på trange steder. Du behøver ikke fjerne slangen for at montere den. Velegnet til anvendelser, hvor moderat korrosionsbestandighed er tilstrækkelig.

Key Features:
- W2 (rustfrit stål AISI 430 + zinkbelagt skrue)
- Genanvendelig og stærk
- Moderat korrosionsbestandighed (72 timers saltspray-test)

Type	Beskrivelse	Bånd-bredde (mm)	Max. moment (Nm)	Max. tryk (Bar)
HCHD034	Slangespændebånd D34-37mm, HD	20	13	40
HCHD037	Slangespændebånd D37-40mm, HD	20	13	40
HCHD040	Slangespændebånd D40-43mm, HD	20	13	40
HCHD043	Slangespændebånd D43-47mm, HD	20	16	36
HCHD047	Slangespændebånd D47-51mm, HD	20	16	36
HCHD051	Slangespændebånd D51-55mm, HD	20	16	36
HCHD055	Slangespændebånd D55-59mm, HD	20	16	36
HCHD059	Slangespændebånd D59-63mm, HD	20	16	36
HCHD063	Slangespændebånd D63-68mm, HD	20	16	36
HCHD068	Slangespændebånd D68-73mm, HD	25	30	28
HCHD073	Slangespændebånd D73-79mm, HD	25	30	28
HCHD079	Slangespændebånd D79-85mm, HD	25	30	28
HCHD085	Slangespændebånd D85-91mm, HD	25	30	20
HCHD091	Slangespændebånd D91-97mm, HD	25	30	20

Type	Beskrivelse	Bånd-bredde (mm)	Max. moment (Nm)	Max. tryk (Bar)
HCHD097	Slangespændebånd D97-104mm, HD	25	30	20
HCHD104	Slangespændebånd D104-112mm, HD	25	30	12
HCHD112	Slangespændebånd D112-121mm, HD	25	30	12
HCHD121	Slangespændebånd D121-130mm, HD	25	30	12
HCHD130	Slangespændebånd D130-140mm, HD	28	45	9
HCHD140	Slangespændebånd D140-150mm, HD	28	45	9
HCHD150	Slangespændebånd D150-162mm, HD	28	45	9
HCHD162	Slangespændebånd D162-174mm, HD	28	45	6
HCHD174	Slangespændebånd D174-187mm, HD	28	45	6
HCHD187	Slangespændebånd D187-200mm, HD	28	45	6
HCHD200	Slangespændebånd D200-213mm, HD	28	45	3
HCHD213	Slangespændebånd D213-226mm, HD	28	45	3
HCHD260	Slangespændebånd D265-278mm, HD	30	45	3
HCHD300	Slangespændebånd D317-330mm, HD	30	45	3

HCHDS

Slangeklemmer Heavy Duty HCHDS

Modstandsdygtig over for korrosion i marine miljøer. Det drejelige brobeslag gør det muligt at montere uden at fjerne slangen. Kan åbnes og bruges igen mange gange.

Key Features:
- W5 (fuldt rustfrit stål AISI 316)
- Ekstrem korrosionsbestandighed (1000 timers saltspray-test)
- Genanvendelig og holdbar

Type	Beskrivelse	Bånd-bredde (mm)	Max. moment (Nm)	Max. tryk (Bar)
HCHDS034	Slangespændebånd D34-37mm, HD	20	13	35
HCHDS037	Slangespændebånd D37-40mm, HD	20	13	35
HCHDS040	Slangespændebånd D40-43mm, HD	20	13	35
HCHDS043	Slangespændebånd D43-47mm, HD	20	16	35
HCHDS047	Slangespændebånd D47-51mm, HD	20	16	30
HCHDS051	Slangespændebånd D51-55mm, HD	20	16	30
HCHDS055	Slangespændebånd D55-59mm, HD	20	16	30
HCHDS059	Slangespændebånd D59-63mm, HD	20	16	30
HCHDS063	Slangespændebånd D63-68mm, HD	20	16	30
HCHDS068	Slangespændebånd D68-73mm, HD	25	30	20
HCHDS073	Slangespændebånd D73-79mm, HD	25	30	20
HCHDS079	Slangespændebånd D79-85mm, HD	25	30	20
HCHDS085	Slangespændebånd D85-91mm, HD	25	30	15
HCHDS091	Slangespændebånd D91-97mm, HD	25	30	15

Type	Beskrivelse	Bånd-bredde (mm)	Max. moment (Nm)	Max. tryk (Bar)
HCHDS097	Slangespændebånd D97-104mm, HD	25	30	15
HCHDS104	Slangespændebånd D104-112mm, HD	25	30	10
HCHDS112	Slangespændebånd D112-121mm, HD	25	30	10
HCHDS121	Slangespændebånd D121-130mm, HD	25	30	10
HCHDS130	Slangespændebånd D130-140mm, HD	28	45	6
HCHDS140	Slangespændebånd D140-150mm, HD	28	45	6
HCHDS150	Slangespændebånd D150-162mm, HD	28	45	6
HCHDS162	Slangespændebånd D162-174mm, HD	28	45	3
HCHDS174	Slangespændebånd D174-187mm, HD	28	45	3
HCHDS187	Slangespændebånd D187-200mm, HD	28	45	3
HCHDS200	Slangespændebånd D200-213mm, HD	28	45	3
HCHDS213	Slangespændebånd D213-226mm, HD	28	45	3
HCHDS260	Slangespændebånd D265-278mm, HD	30	45	3
HCHDS300	Slangespændebånd D317-330mm, HD	30	45	3

Pumpe

BLPM020

Manuel membranpumpe

Højkvalitets membranpumpe egnet til pumpning/transport af sumpvand, spildevand eller diesel.
- Hus i kunststof, metaldele i rustfrit stål AISI 316
- Let aftagelig klemmering for vedligeholdelse og/eller drejning af pumpehåndtag
- Vandret eller lodret montering
- Selvansugende

Egnet til både op til 12 m (ISO 15083)
Se alle egnede slanger på side 466 i kataloget.

Type	Løftehøjde (m)	Sugehøjde (m)	Kapacitet l/ pumpeslag	Slange-tilslutning Ø (mm)	Foreslået slangetype
BLPM020	3	4	0,44	32	DWHOSE32B

BLP..

Lænsepumpe

Dyk lænsepumper (IP67). Aftagelig si fungerer som monteringsbase. Holdbar snap-forbindelse til nem rengøring. Dobbelte tætninger til lang levetid. Indre komponenter er fremstillet af rustfrit stål (AISI 316). Kommer med 1,2 meter kabel. Se alle egnede slanger på side 466 i kataloget.

Type	Spænding (V)	Aktuelt A @ 13,6 V	Kapacitet litre/min	Max. løft (m)	Dimensioner Ø x H (mm)	Slange-tilslutning Ø (mm)	Foreslået slangetype
BLP12500	12	3	40	4	90 x 120	19	DWHOSE19B
BLP121000	12	3	50	4	90 x 120	28,5	DWHOSE28B
BLP122000	12	6	110	4	120 x 150	28,5	DWHOSE28B
BLP123000	12	9	160	5	130 x 180	32	DWHOSE32B

Type	Spænding (V)	Aktuelt A @ 27,1 V	Kapacitet litre/min	Max. løft (m)	Dimensioner Ø x H (mm)	Slange-tilslutning Ø (mm)	Foreslået slangetype
BLP24500	24	1,5	40	4	90 x 120	19	DWHOSE19B
BLP242000	24	3	111	4	120 x 150	28,5	DWHOSE28B
BLP243000	24	4,5	147	5	130 x 180	32	DWHOSE32B

BLSWITCH

Niveaukontakt

Denne kontakt aktiverer pumpen, når lænsevandstanden når 50 mm.
- Lavet af høj kvalitet syntetisk materiale
- Velegnet til 12 og 24 volt
- Velegnet til fersk- og saltvand
- Leveres med 1 meter kabel

Type	Spænding (V)	Max. amp. (A)	Max. bredde (mm)	Max. længde (mm)	Kabel længde (m)
BLSWITCH	12 / 24	15	70	117	1

BLPS..

Pumpe af bøjletype

Robuste envejs stempelpumper egnet til ferskvand, søvand eller andre væsker, der normalt forefindes i sumpen.
- Materiale: holdbar plastic (PP)
- Temperaturbestandig til max. 60° C
- Ergonomisk håndtag
- Selvansugende
- Slangelængde: 980 mm

Type	Slangetilslutning Ø (mm)	Slaglængde (mm)	Kapacitet l/ pumpeslag
BLPS04	26,5	280	0,4
BLPS07	26,5	530	0,7

Udenbords

Kabel styring

Kablets længde refererer til den samlede længde af inderkablet. Kablets ydre kappe er ca 75 cm (30") kortere. Når der vælges
kabel, altid runde op til den næste størrelse.

Kabellængde:

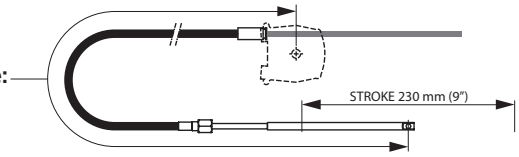

LCSKIT..

Light serie: mekanisk styring

Kabelstyringssæt: Styrebox, lige monteringsflange og kabel. Styreboksen er udstyret med friktionsbremse.

Fås med kabel længde:
7 til 16 ft (213 til 488 cm), i trin på 1 ft.

- Ratomdr.: 2,6
- Max. rat Ø: 406 mm
- Min. bøjn. radius 302 mm

Både op til 5 m.

Type	Max. motor output	Kabellængde
LCSKIT7	55 HP (40 kw)	7 ft (213.5 cm)
LCSKIT8	55 HP (40 kw)	8 ft (244 cm)
LCSKIT9	55 HP (40 kw)	9 ft (274.5 cm)
LCSKIT10	55 HP (40 kw)	10 ft (305 cm)
LCSKIT11	55 HP (40 kw)	11 ft (335.5 cm)

Type	Max. motor output	Kabellængde
LCSKIT12	55 HP (40 kw)	12 ft (366 cm)
LCSKIT13	55 HP (40 kw)	13 ft (396.5 cm)
LCSKIT14	55 HP (40 kw)	14 ft (427 cm)
LCSKIT15	55 HP (40 kw)	15 ft (457.5 cm)
LCSKIT16	55 HP (40 kw)	16 ft (488 cm)

HZFKIT..

Zero feedback kabelstyring

Zero feedback højtydende kabelstyringskit herunder: Intet rortilbagetryk, lige flange, højtydende kabel og inderrør. Glat og slidstærk i brug med planetgear. Unikt design eliminerer ethvert moment fra kablet, hvilket skaber en ubesværet tur. En 20˚ flange kit kan bestilles separat, hvis det kræves.

A.B.Y.C., N.M.M.A., I.M.C.I. og CE godkendt.

Leveres med kabellængde:
8 til 20 ft (244 til 610 cm), i trin på 1 ft.

- Ratomdr.: 3,8
- Max. rat Ø: 406 mm
- Min. bøjn. radius 200 mm

Både op til 7 m.

Type	Max. motor output	Kabellængde
HZFKIT8	125 HP (90 kw)	8 ft (244 cm)
HZFKIT9	125 HP (90 kw)	9 ft (274.5 cm)
HZFKIT10	125 HP (90 kw)	10 ft (305 cm)
HZFKIT11	125 HP (90 kw)	11 ft (335.5 cm)
HZFKIT12	125 HP (90 kw)	12 ft (366 cm)
HZFKIT13	125 HP (90 kw)	13 ft (396.5 cm)
HZFKIT14	125 HP (90 kw)	14 ft (427 cm)

Type	Max. motor output	Kabellængde
HZFKIT15	125 HP (90 kw)	15 ft (457.5 cm)
HZFKIT16	125 HP (90 kw)	16 ft (488 cm)
HZFKIT17	125 HP (90 kw)	17 ft (518.5 cm)
HZFKIT18	125 HP (90 kw)	18 ft (549 cm)
HZFKIT19	125 HP (90 kw)	19 ft (579.5 cm)
HZFKIT20	125 HP (90 kw)	20 ft (610 cm)

Udenbords

Tilbehør

HB20

Monteringsflange
Til at vippe styreboksen

20˚ for optimal styreposition.
20° Monteringsflange til High performance serie.
Vægt 0,3 kg.

Type	Beskrivelse
HB20	High performance serie 20˚ rammesæt

SQBALL

Quick release kuglehoved

Quick release kuglehoved for styrekabler i L-og H-serien.
Vægt 0,3 kg.

Type	Beskrivelse
SQBALL	H og L serien, styretøj kabel med hurtig frigørelse kugleled

Monteringssæt

For komplettering af styresystemet efter dine ønsker vælg venligst et af nedenstående monteringssæt.

SLINK

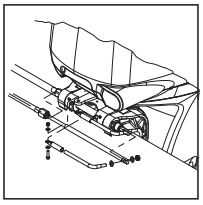

Universal forbindelse arm

For L-og H-serien. Når påhængsmotor fungerer som kabel montering.

Type	Beskrivelse
SLINK	Styretøj kabel universel forbindelses arm

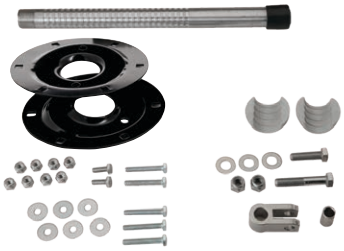

SSPLASH

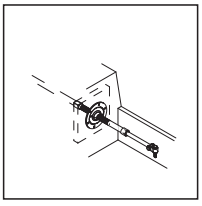

Stænkbeskyttelsessæt

Velegnet til alle styringer, hvor vandstænk rammer kablet. For H-og L-serie.

Type	Flange Ø (mm)	Vægt(kg)
SSPLASH	125	0,75

Udenbords

STRANS

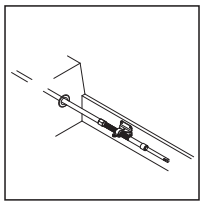

Hækmontering

Hækmonteringssæt (kort model). Til L og H serie.

Type	Længde* (mm)	Vinkel	Vægt(kg)
STRANS	51	90°	0,7

*Inderkabel til hæk

STRANL

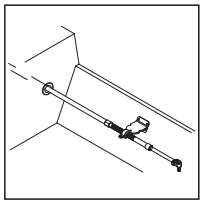

Hækmontering

Hækmonteringssæt (Lang model). Til L og H serie.

Type	Længde* (mm)	Vinkel	Vægt(kg)
STRANL	102	67°	0,8

*Inderkabel til hæk

Styrekabel alene

Fås til Light og High performance serierne. Længde mellem 5 og 30 fod (153 til 610 cm), i interval på 1 fod.
Min. bøjeradius: 200 mm.

HCAB..

Styrekabel

For High performance serie: HCAB (max. 125 HP / 90 kw)

Type	Kabellængde
HCAB5	5 ft (152,5 cm)
HCAB6	6 ft (183 cm)
HCAB7	7 ft (213,5 cm)
HCAB8	8 ft (244 cm)
HCAB9	9 ft (274,5 cm)
HCAB10	10 ft (305 cm)
HCAB11	11 ft (335,5 cm)
HCAB12	12 ft (366 cm)

Type	Kabellængde
HCAB13	13 ft (396,5 cm)
HCAB14	14 ft (427 cm)
HCAB15	15 ft (457,5 cm)
HCAB16	16 ft (488 cm)
HCAB17	17 ft (518,5 cm)
HCAB18	18 ft (549 cm)
HCAB19	19 ft (579,5 cm)
HCAB20	20 ft (610 cm)

Materials

Skridsikker dæksbelægning

EVA-skummet med lukkede celler har en isolerende effekt, som gør det behageligt og er specielt designet til nautiske formål. NOSKID-selvklæbende (3M) plader, der er nemme at installere, tilbyder utroligt høje skridsikre egenskaber under alle omstændigheder, selv med våde fødder! Isolerende, behagelige, meget modstandsdygtig over for sollys og havvand og vedligeholdelsesfri; dette er, skridmønster med højt greb ,som det burde være. NOSKID-serien kommer i tre forskellige farver og fås direkte fra lager.

NOSKIDSBI

NOSKIDSBL

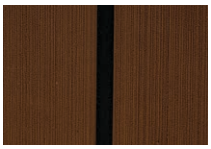

NOSKIDSTE

NOSKIDFBI

NOSKIDFBL

NOSKIDFTE

Type	Beskrivelse	Tykkelse (mm)	Længde (mm)	Bredde (mm)	Teak bredde (mm)	Fuge bredde (mm)
NOSKIDSBI	Skridsikkert dæk, birke teak look , fuge look, selvklæbende	6	2400	900	49	7
NOSKIDSBL	Skridsikkert dæk, sort teak look , fuge look, selvklæbende	6	2400	900	49	7
NOSKIDSTE	Skridsikkert dæk, natur teak look , fuge look, selvklæbende	6	2400	900	49	7
NOSKIDFBI	Skridsikker dæk, birke teak look, selvklæbende	6	2400	900	49	-
NOSKIDFBL	Skridsikker dæk, sort teak look, selvklæbende	6	2400	900	49	-
NOSKIDFTE	Skridsikker dæk, natur teak look, selvklæbende	6	2400	900	49	-

Poly-wood

SH..WSH

SH..WH

SH..WXSH

Dette materiale er ideelt til at fremstille alle mulige forskellige dele ombord. Det er sol- og vandafvisende samt stærkt og holdbart. Det er let at bearbejde ved hjælp af træbearbejdningsmaskiner og -værktøjer. Produktet er fremstillet af massivt plast og er ikke lamineret. Dette poly-træ kan ikke rådne, splintre, revne eller blive misfarvet og er derfor særdeles velegnet til udedørs brug i alle vejrforhold.

Farve:
- Hvid

Type	Dimension (mm)	Tykkelse (mm)
SH06WXSH	1210 x 600	6
SH12WXSH	1210 x 600	12
SH18WXSH	1210 x 600	18
SH06WSH	1220 x 800	6
SH12WSH	1220 x 800	12
SH18WSH	1220 x 800	18
SH06WH	1220 x 2440	6
SH12WH	1220 x 2440	12
SH18WH	1220 x 2440	18

Hver plade er beskyttet med plasticfolie. Vi anbefaler, at du fjerner folien, når arbejdet er afsluttet, ikke før.

Materials

SC

WDC2P

Vandtætte stikforbindelser

Vandtætte stikforbindelser fås i 2 versioner: For kabler op til 0,75 mm² (AWG18) max. 3 Amp. eller en større model for kabler op til 2,5 mm² (AWG12) max. 5 Amp. En gummipakning og et kunststofdæksel medfølger.

Materiale:
- Forkromet messing

Type	Beskrivelse
SC29	Vandtæt stikforbindelse, 2-polet, forkromet messing
SC33	Vandtæt stikforbindelse, 3-polet, forkromet messing
SC44	Vandtæt stikforbindelse, 4-polet, forkromet messing
SC29L	Vandtæt stikforbindelse, 2-polet, stor model, forkromet messing
SC33L	Vandtæt stikforbindelse, 3-polet, stor model, forkromet messing
SC44L	Vandtæt stikforbindelse, 4-polet, stor model, forkromet messing
WDC2P	Vandtæt dæksstik, 2 ben

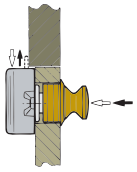

LOCKDRC

LOCKDRM

Trykknaplås (indvendig)

Udført af plastic med forkromet eller messingbelagt trykknap.

Dimentioner:
- 78 x 45 x 20 mm
- Panel tykkelse fra 18 op til 20 mm

Type	Beskrivelse
LOCKDRC	Kunststoflås med forkromet trykknap
LOCKDRM	Kunststoflås med messingbelagt trykknap

BOATFIX1

Dæksbelægning

Denne lim passer ikke alene til VETUS dæksbelægning, men er også uovertruffen til limning af PVC-og polyestermåtter samt til limning på læder og træ. VETUS Fix kan ligeledes med fordel anvendes til klæbning på laminerede kunststoffer såsom Formica, PVC og ABS.

En dåse af 1 liter VETUS FIX er tilstrækkelig til at lime 2 til. 3 m²

Type	Beskrivelse
BOATFIX1	Boatfix klæbemiddel 1 ltr

Aluminium og zinkanoder

Beskyttelse ved hjælp af anoder er et "must" for alle metaldele under vand. Derfor kræves anoder til træ-, glasfiber- og aluminiumskrog. Materialet i V-Quipment-zinkanoder er af højest mulig standard, US-mil-A-18001 K.-specifikationerne. Anoder, der ikke opfylder disse specifikationer, har ringe eller ingen effekt.

V-quipment aluminiumsanoder består af en aluminium-indium-zinklegering Mil - A - 24779 (SH). Alle V-quipment anoder er strømlinet og monteret enten med tapper, som kan svejses på et stålskrog eller med skrogbolte til glasfiber og træbåde. **Vi leverer disse tappe og bolte separat.**

Type anode materiale

Type	Type legering ifølge
Zink	MIL-A-18001K
Aluminium	MIL-A-24779 (sh)

For fartøjer, som for det meste sejler i søer og floder (fersk vand), anbefaler vi aluminiumsanoder, da aluminium har større potentiale for andre metaller end zink. Dette er meget vigtigt, da ferskvand giver en højere elektrisk modstand end saltvand. For sejlads i saltvand eller brakvand anbefaler vi brug af zinkanoder. Aluminiumsanoder fungerer også godt i saltvand, men tæres i et langt hurtigere tempo. Vi anbefaler ikke brug af magnesium anoder, da forskellen på potentiale med andre metaller er for stor, hvilket kan forårsage skade på skrogets maling, især når man sejler i brakvand og saltvand.

Brug nedenstående tabel, for at vælge den rigtige anode som er bedst egnet til den type vand, båden for det meste befinder sig i.

	Skrogmateriale				
Vand type	**Træ**	**Glasfiber**	**Aluminium**	**Stål**	**Z-drev/udenbords**
Fersk	Aluminium	Aluminium	Aluminium	Aluminium	Aluminium
Brak	Zink / Aluminium	Zink / Aluminium	Zink / Aluminium	Zink / Aluminium	Aluminium
Salt	Zink / Aluminium	Zink / Aluminium	Zink / Aluminium	Zink / Aluminium	Aluminium

Et årligt eftersyn af anoden er nødvendig. Den skal udskiftes, når anoden er 50% tæret.

Bolt-on anoder

ALU08C **ZINK8C**

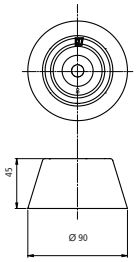

ALU15C **ZINK15C**

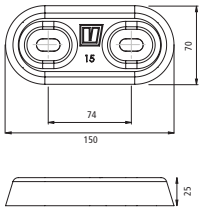

ALU25C

ZINK25C

ALU35C

ZINK35C

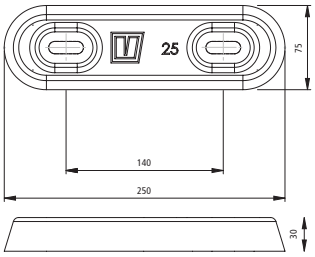

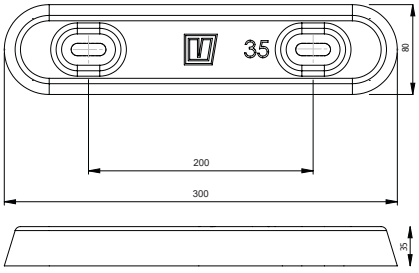

Type	Beskrivelse	Design / form	beskyttelse M2 Dækkende maling / slidt maling / umalet	Længde (mm)	Bredde (mm)	Højde (mm)	Netto Vægt (kg)
ZINK8C	skrog anode, zink MIL-A-18001K	Rund	12 / 6 / 3,5	90	90	45	1,1
ZINK15C	skrog anode, zink MIL-A-18001K	Rektangulær	14 / 7 / 3,5	150	70	25	1,1
ZINK25C	Skrog anode, zink MIL-A-18001K	Rektangulær	24 / 12 / 6,5	250	75	30	2,5
ZINK35C	skrog anode, zink MIL-A-18001K	Rektangulær	40 / 20 / 10,5	350	80	35	4,7

Aluminium og zinkanoder

Type	Beskrivelse	Design / form	beskyttelse M2 Dækkende maling / slidt maling /umalet	Længde (mm)	Bredde (mm)	Højde (mm)	Netto Vægt (kg)
ALU08C	Skrog anode, aluminium MIL-A-24779 (sh)	Rektangulær	12 / 6 / 3,5	90	90	45	0,47
ALU15C	Skrog anode, aluminium MIL-A-24779 (sh)	Rektangulær	14 / 7 / 3,5	150	70	25	0,49
ALU25C	Skrog anode, aluminium MIL-A-24779 (sh)	Rektangulær	24 / 12 / 6,5	250	75	30	1,1
ALU35C	Skrog anode, aluminium MIL-A-24779 (sh)	Rektangulær	40 / 20 / 10,5	350	80	35	2,1
ZKITS	Anode monterings sæt til stål skrog						
ZKITP	Anode monterings sæt til glasfiber skrog						

Ved bestilling skal du altid angive skrogets materiale. Alle metaldele skal have direkte kontakt med anoden. Derfor skal boltene til f.eks. glasfiberskrog have en ledningsforbindelse, således at der kan laves kontakt med metaldelene. (Se tegning B). På glasfiber og træbåde skal kun metal delene være beskyttet.
For anoder type 8 har du brug for et (1) tilslutningssæt, og for typerne 15, 15S, 25, 25S og 35 har du brug for to (2) af disse.
Alle V-Quipment anoder har et beskyttende lag af maling på montagesiden for at forhindre skader på malingen på din båd.

A Sådan installeres anoder på stålskrog
Anoder, der er installeret ved hjælp af tappe er meget lettere at erstatte end anoder, der er svejset direkte på skibets skrog. Ved bestilling af tappe til et stålskrog, vælg venligst ZKITS bolt-on sæt.

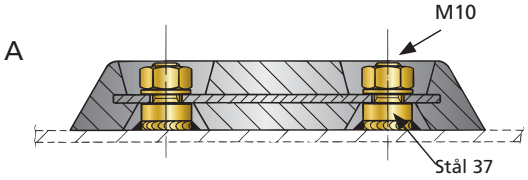

B Sådan installeres anoder på glasfiber og træskrog
Til installation af anoder på glasfiber og træskrog, brug venligst vores ZKITP bolt-on sæt. Dette sikrer korrekt fixering og gør det nemt at udskifte anoderne, når de er slidt op.

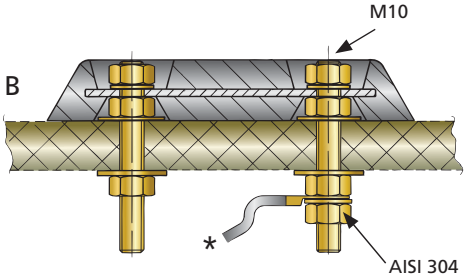

* Kobbertråd til at forbinde dele, der skal beskyttes.

Skrog anoder

WOA0..A

WOA0..Z

WOA01.A

WOA01.Z

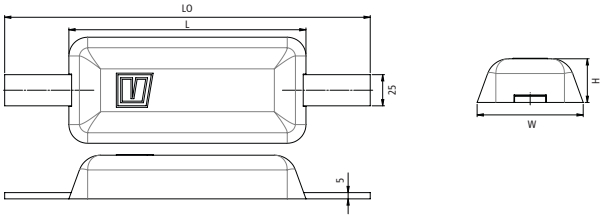

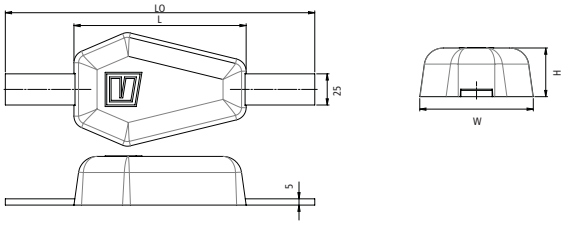

Skrog anoder

Type	Beskrivelse	Type af kontur	Længde overalt (LO=)	Længde (L=) (mm)	Bredde (W=) (mm)	Højde (H=) (mm)	Stålbånd (mm)	Netto vægt (kg)	Brutto vægt (kg)
WOA000Z	Påsvejsningsanode zink	Rektangulær	198	113	60	22	198x25x3	0,77	0,90
WOA000A	Påsvejsningsanode Aluminium	Rektangulær	198	113	60	17	198x25x3	0,25	0,36
WOA001Z	Påsvejsningsanode zink	Rektangulær	198	113	62	25	198x25x5	0,88	1,07
WOA001A	Påsvejsningsanode Aluminium	Rektangulær	198	113	62	25	198x25x5	0,36	0,55
WOA002Z	Påsvejsningsanode zink	Rektangulær	298	200	70	22	298x25x5	1,56	1,85
WOA002A	Påsvejsningsanode Aluminium	Rektangulær	298	200	70	22	298x25x5	0,76	1,05
WOA003Z	Påsvejsningsanode zink	Rektangulær	293	209	65	29	293x25x5	1,99	2,27
WOA003A	Påsvejsningsanode Aluminium	Rektangulær	293	209	65	29	293x25x5	0,82	1,10
WOA004Z	Påsvejsningsanode zink	Rektangulær	293	190	85	35	293x25x5	2,72	3,00
WOA004A	Påsvejsningsanode Aluminium	Rektangulær	293	190	85	35	293x25x5	1,17	1,45
WOA010Z	Påsvejsningsanode zink	Drop	230	118	78	25	230x25x5	0,78	1,00
WOA010A	Påsvejsningsanode Aluminium	Drop	230	118	78	25	230x25x5	0,33	0,55
WOA011Z	Påsvejsningsanode zink	Drop	248	138	92	35	248x25x5	1,56	1,80
WOA011A	Påsvejsningsanode Aluminium	Drop	248	138	92	35	248x25x5	0,71	0,95
WOA012Z	Påsvejsningsanode zink	Drop	248	160	100	42	248x25x5	2,46	2,70
WOA012A	Påsvejsningsanode Aluminium	Drop	248	160	100	42	248x25x5	1,01	1,25

BOA...Z

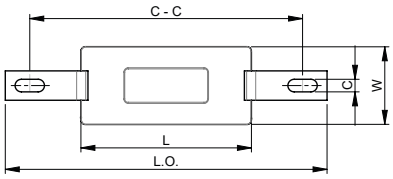

Type	Beskrivelse	Design/form	total længde (LO=)	Længde (L=) (mm)	Bredde (W=) (mm)	Højde (H=) (mm)	Stål rem (mm)	C - C (mm)	C (mm)	Netto vægt (kg)	Brutto vægt (kg)
BOA001Z	Skrog anode, zink	Rektangulær	165	85	35	16	165x15x3	118	6,5	0,20	0,24
BOA002Z	Skrog anode, zink	Rektangulær	175	105	45	25	175x15x3	125	6,5	0,45	0,50
BOA003Z	Skrog anode, zink	Rektangulær	225	120	55	30	225x20x4	180	9	0,80	0,94
BOA004Z	Skrog anode, zink	Rektangulær	225	150	87	31	225x20x4	178	9	1,80	1,94
BOA005Z	Skrog anode, zink	Rektangulær	295	215	94	31	295x25x5	255	13	3,14	3,40
BOA006Z*	Skrog anode, zink	Rektangulær	350	250	108	35	350x25x5	-	-	5,15	5,60
BOA007Z*	Skrog anode, zink	Rektangulær	450	340	150	35	450x50x5	-	-	9,70	10,40

*Stålrem uden huller

BOA...A

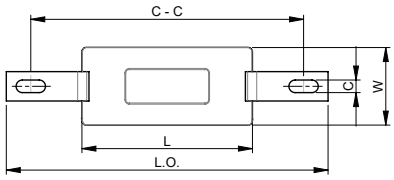

Type	Beskrivelse	Design/form	total længde (LO=)	Længde (L=) (mm)	Bredde (W=) (mm)	Højde (H=) (mm)	Stål rem (mm)	C - C (mm)	C (mm)	Netto vægt (kg)	Brutto vægt (kg)
BOA003A	Skrog anode, aluminium	Rektangulær	230	130	60	30	230x20x5	195	9	0,31	0,44
BOA004A	Skrog anode, aluminium	Rektangulær	225	155	87	31	225x20x5	178	9	0,72	0,87
BOA005A	Skrog anode, aluminium	Rektangulær	295	215	94	31	295x25x5	255	13	1,28	1,52
BOA006A*	Skrog anode, aluminium	Rektangulær	350	250	108	35	350x25x5	-	-	2,05	2,40
BOA007A*	Skrog anode, aluminium	Rektangulær	450	340	150	35	450x50x5	-	-	3,70	4,50

*Stålrem uden huller

Skrog anoder

BOA...Z

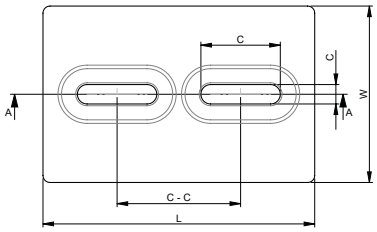

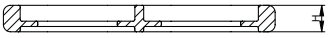

Type	Beskrivelse	Design/form	Længde (L=) (mm)	Bredde (W=) (mm)	Højde (H=) (mm)	C - C (mm)	C (mm)	Netto vægt (kg)	Brutto vægt (kg)
BOA021Z	Skrog anode, zink	Plade	146	64	19	73	13x28	0,90	0,91
BOA022Z	Skrog anode, zink	Plade	151	69	25	75	13x28	1,35	1,50
BOA023Z	Skrogl anode, zink	Plade	200	110	28	130	13x28	3,20	3,50
BOA024Z	Skrog anode, zink	Plade	155	100	15	69	11x41	1,10	1,27
BOA025Z	Skrog anode, zink	Plade	303	151	13	141	13x98	3,30	3,63

Aksel anoder

Type	Beskrivelse	Design/form	Indvendig diameter (Aksel) (mm)	Udvendig diameter (mm)	H (mm)	Antal bolte	Netto Vægt (kg)
ZINKAS25C	Aksel anode, zink	2 delt	25	56	56	2	0,51
ZINKAS30C	Aksel anode, zink	2 delt	30	56	56	2	0,46
ZINKAS35C	Aksel anode, zink	2 delt	35	64	66	4	0,62
ZINKAS40C	Aksel anode, zink	2 delt	40	80	77	4	1,10
ZINKAS45C	Aksel anode, zink	2 delt	45	80	77	4	0,92
ZINKAS50C	Aksel anode, zink	2 delt	50	93	88	4	1,20
ZINKAS60C	Aksel anode, zink	2 delt	60	100	100	4	1,87

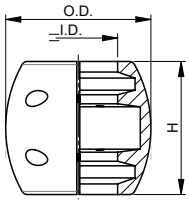

ZINKAS..C

Type	Beskrivelse	Design/form	Indvendig diameter (Aksel)	Udvendig diameter (mm)	H (mm)	Antal bolte	Netto Vægt (kg)
ZASA1C	Aksel anode, zink	2 delt	1"	54	55	2	0,40
ZASA1¼C	Aksel anode, zink	2 delt	1¼"	61	60	2	0,53
ZASA1½C	Aksel anode, zink	2 delt	1½"	70	66	4	0,74
ZASA1¾C	Aksel anode, zink	2 delt	1¾"	80	70	4	1,07
ZASA2C	Aksel anode, zink	2 delt	2"	90	74	4	1,40

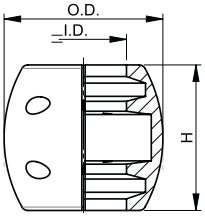

ZASA..C

Aksel anoder

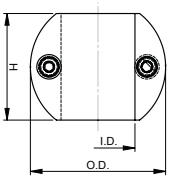

Type	Beskrivelse	Design/ form	Indvendig diameter (Aksel) (mm)	Udvendig diameter (mm)	H (mm)	Netto Vægt(kg)
SAC114Z	Aksel anode, zink	2 delt	1¼	58	50	0,45
SAC138Z	Aksel anode, zink	2 delt	1⅜	67	64	0,77
SAC112Z	Aksel anode, zink	2 delt	1½	70	66	0,82
SAC134Z	Aksel anode, zink	2 delt	1¾	84	75	1,33
SAC2Z	Aksel anode, zink	2 delt	2	84	75	1,22
SAC214Z	Aksel anode, zink	2 delt	2¼	98	95	2,13
SAC212Z	Aksel anode, zink	2 delt	2½	105	98	2,35

SAC..Z

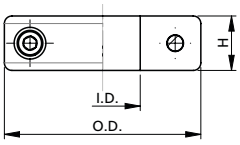

Type	beskrivelse	Design/ form	Indvendig diameter (Aksel) (mm)	Udvendig diameter (mm)	H (mm)	Netto Vægt(kg)
SAR25Z	Aksel anode, zink	2 delt	25	65	18	0,31
SAR30Z	Aksel anode, zink	2 delt	30	65	18	0,28
SAR35Z	Aksel anode, zink	2 delt	35	65	18	0,25
SAR40Z	Aksel anode, zink	2 delt	40	80	20	0,47
SAR45Z	Aksel anode, zink	2 delt	45	80	20	0,44
SAR50Z	Aksel anode, zink	2 delt	50	89	25	0,71

SAR..Z

Ror anoder

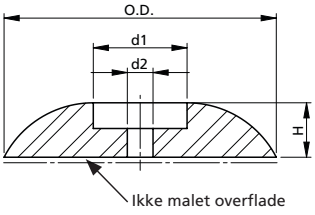

Type	Beskrivelse	Design/ form	O.D. (mm)	d1 (mm)	d2 (mm)	H (mm)	Netto Vægt(kg)
RAD50Z	Ror anode, zink	Disc	50	20	6,5	11	0,083
RAD70Z	Ror anode, zink	Disc	70	22	8,5	13	0,23
RAD90Z	Ror anode, zink	Disc	90	31	8,5	18	0,45
RAD110Z	Ror anode, zink	Disc	110	30	11	18	0,7
RAD140Z	Ror anode, zink	Disc	140	35	12	30	1,5

RAD..Z

Agter anoder

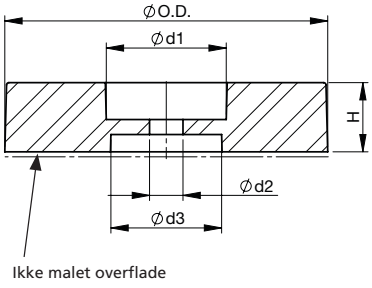

Type	Beskrivelse	Design/ form	O.D. (mm)	H (mm)	d1 (mm)	d2 (mm)	d3 (mm)	Netto Vægt (kg)
STAD001Z	Agter anode, zink	Disc	140	30	52	14,5	48	2,7
STAD002Z	Agter anode, zink	Disc	140	35	55	14,5	48	3,0
STAD003Z	Agter anode, zink	Disc	125	38	50	14,5	48	2,7
STAD004Z	Agter anode, zink	Disc	135	47	M50x3	14,5	32	3,7

STAD001Z

STAD002Z

STAD003Z

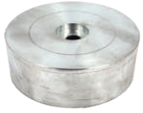

STAD004Z

Aluminium og zinkanoder

Aksel anoder til montering direkte på skrueakslen

VETUS aksel anoder er designet til at passe perfekt på akslen. Selvom anoden er eroderet, kan den ikke falde af. Aksel anoder anbefales ikke på højhastighedsfartøjer. De skaber turbulens i vandstrømmen omkring propellen, og da de eroderer, kan der opstå ubalance i skrueakslen. Disse problemer opstår ikke ved brug af VETUS skruemøtrik med integreret zinkanode.

Zink anode sæt til VETUS skrueaksler

SN..SET

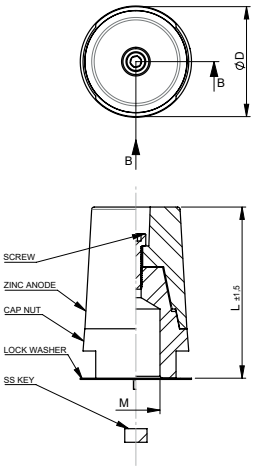

SN..B

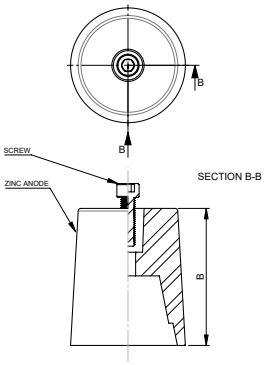

Type	Beskrivelse	M	Ø D	Vægt (kg)	L +/- 1,5	Kun reserve anode
SN25SET	Komplet zink anode sæt til Ø 25 mm aksel mørtik	M16 x 1,5	37	0,128	59	SN25B
SN30SET	Komplet zink anode sæt til Ø 30 mm aksel mørtik	M20 x 1,5	45	0,332	75	SN30B
SN35SET	Komplet zink anode sæt til Ø 35 mm aksel mørtik	M24 x 2	49	0,290	86	SN35B
SN40SET	Komplet zink anode sæt til Ø 40 mm aksel mørtik	M24 x 2	54	0,504	96	SN40B
SN45SET	Komplet zink anode sæt til Ø 45 mm aksel mørtik	M30 x 2	65	0,750	104	SN45B
SN50SET	Komplet zink anode sæt til Ø 50 mm aksel mørtik	M36 x 3	75	0,944	116	SN50B
SN60SET	Komplet zink anode sæt til Ø 60 mm aksel mørtik	M42 x 3	89	3,8	138,5	SN60B

Type	Beskrivelse	B	Anode Vægt (gr)
SN25B	Ekstra zinkanode til Ø 25 mm akselmøtrik	39	140
SN30B	Ekstra zinkanode til Ø 30 mm akselmøtrik	52,5	248
SN35B	Ekstra zinkanode til Ø 35 mm akselmøtrik	61	386
SN40B	Ekstra zinkanode til Ø 40 mm akselmøtrik	68	524
SN45B	Ekstra zinkanode til Ø 45 mm akselmøtrik	76	834
SN50B	Ekstra zinkanode til Ø 50 mm akselmøtrik	84	1050
SN60B	Ekstra zinkanode til Ø 60 mm akselmøtrik	98,5	1582

Zink anonder til VETUS thrusters

SET0148

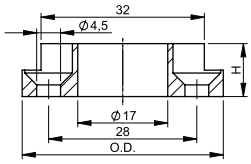

SET0149

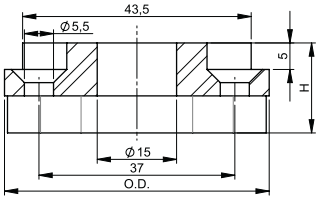

SET0150

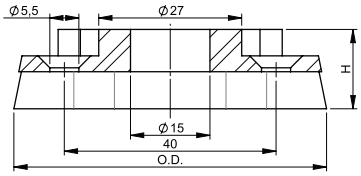

SET0151

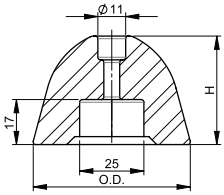

SET0152

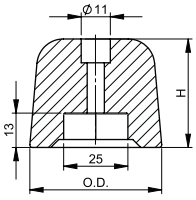

SET0153

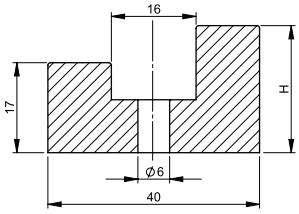

Type	Beskrivelse	Udvendig diameter (mm)	H (mm)	Vægt (kg)
SET0148	Zink anode til bovpropeller 25 kgf, BOWA030	38	10	0,042
SET0149	Zink anode til bovpropeller 35, 45, 55 kgf, BOWA036, 042, 057, BOWB042, 057	50	17	0,144
SET0150	Zink anode til bovpropeller 60, 75, 80, 95 kgf, BOWA065, 076, 090, BOWB065, 076, 090	60	15	0,152
SET0151	Zink node til bovpropeller 125, 130, 160 kgf, BOWA110	59	41	0,422
SET0152	Zink anode til bovpropeller 220, 230, 285, 300, 310 kgf	49	41	0,372
SET0153	Zink anode til bovpropeller 23, 50, 80 kgf	-	24	0,075

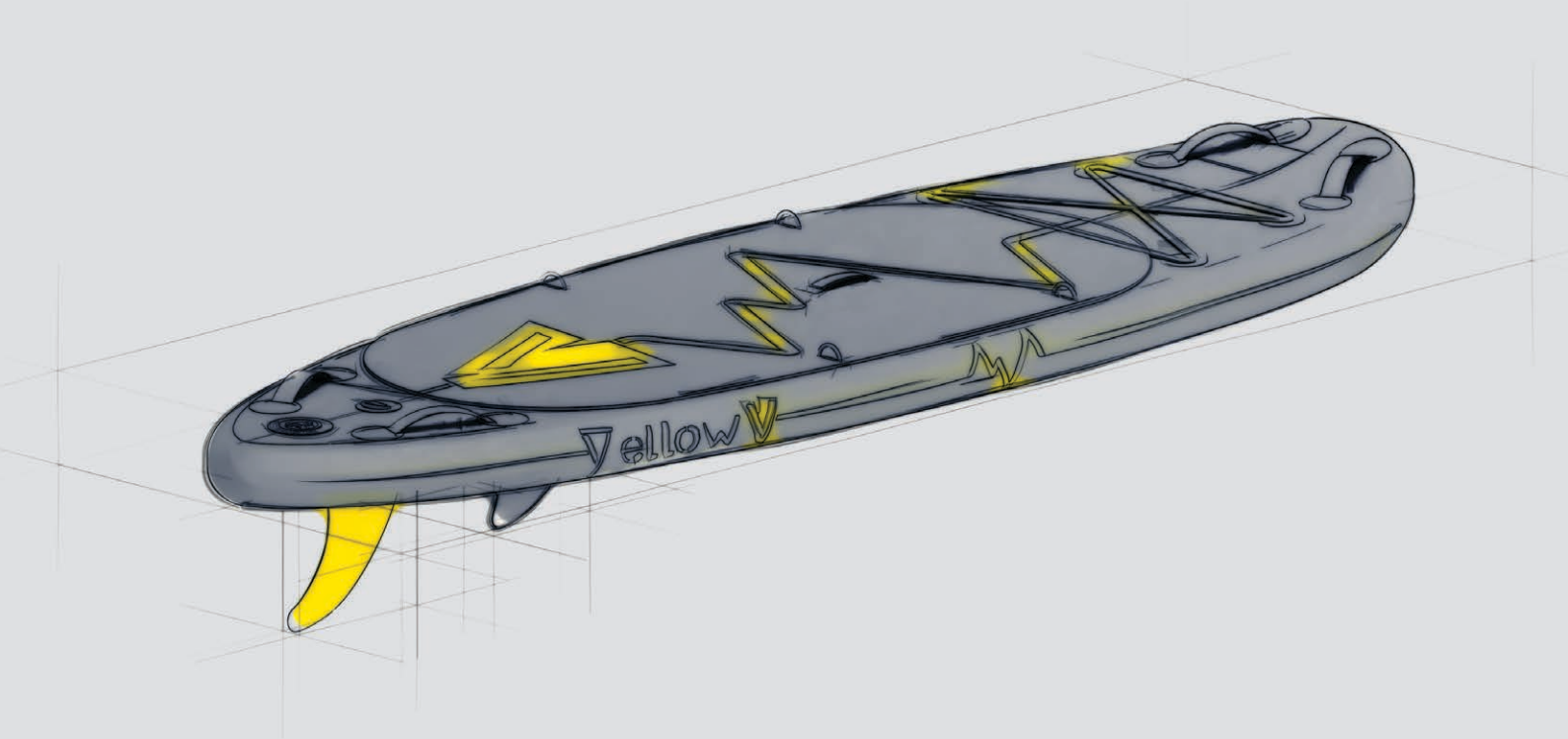
Yellow V

Passion for Vand

Vand er det vigtigste element i vores liv. At drikke, til at friske op, slappe af ved – vi har brug for det på så mange måder. Vi fra YellowV elsker vand. Det er vores passion, og vi vil gerne dele det med dig!

Vi tilbyder en bred vifte af oppustelige vandsportsprodukter, såsom SUP boards, både og sjove rør til at betjene et bredt publikum. Alle vores produkter stimulerer et aktivt liv på vandet. For mere information besøg vores hjemmeside: **www.yellowv.com**

SUP Boards

YellowV starter med en række af fem kraftfulde Heartbeat Stand Up Paddling boards. Denne serie kombinerer moderne grafik med en fornemt sort PVC-baggrund af høj kvalitet. Dobbelt lag drop-syet for at være præcis, for at garantere mange års sjov.

Alle vores plader leveres som et komplet køreklar sæt, se næste side.

Passion for Vand

YVSUP08

YVSUP13

YVSUP09

YVSUP14

YVSUP11

Alle SUP Boards leveres med et køreklar kit.

Dette sæt inkluderer:
- Finne
- Opbevaringsposer
- Padler
- Pumpe
- Snor
- SUP kit lim
- Spillekort sæt
- Bønder
- Terning
- Telefon etui
- Microfiber håndklæde
- Rygsæk

Type	Navn/ kategori	Længde (cm)	Bredde (cm)	Tykkelse (cm)	Vægt (kg)	Volume (L)	Max. load (kg)	EVA foam	Konstruktion	Ventil	Antal håndtag
YVSUP08	Iguazu / all-round	250	73	10	8,5	153	75	5 mm	Double layer PVC	Bravo A102886	5
YVSUP09	Yosemite / white water	287	88,9	15	9	292	130	5 mm	Fusion PVC	Bravo A102886	3
YVSUP11	Angel / touring	335	80	15	11,5	322	130	5 mm	Fusion PVC	Bravo A102886	9
YVSUP13	Tugela / fast touring	400	73	15	9,3	360	130	5 mm	X-woven MSL fusion PVC	TOTORA 'V1002'	5
YVSUP14	Niagara / overnight touring	426	83	15	11,9	390	140	5 mm	X-woven MSL fusion PVC	TOTORA 'V1002'	5

Yellow

Passion for Vand

Passion for Vand

Body board

Surf på bølgerne og find eventyr med YellowV bodyboard CRUMBLE!
Dette bræt er ekstremt stærkt og stift på grund af drop stitch-konstruktionen.
Dette gør også Brættet meget let.

Med en vægt på kun 2,5 kg (5,5 lbs.) kombineret med dets ergonomiske håndtag vil du finde bodyboardet meget manøvre dygtigt. Toppen af brættet er lavet af EVA-Foam, hvilket sikrer et godt greb af din krop til brættet.
Den ideelle sommer partner.

YVIBC42

Type	Navn/ kategori	Længde (cm)	Bredde (cm)	Tykkelse (cm)	Vægt (kg)	Volume (L)	Max. load (kg)	EVA foam	Konstruktion	Ventil	Antal håndtag
YVIBC42	Crumble / wave	107	53	8	2,5	46	95	5 mm	Knitted, single layer PVC	GRI 'V5001'	2

Platform

Skab dit eget sted på vandet. En privat ø er måske kun for de få heldige, men med YellowV-platformen kommer man meget tæt på. Til yoga, dockingstation eller bare for at slappe af. Denne platform klarer det hele.

Sættet indeholder:

YVIFP8

Type	Navn/ kategori	Længde (cm)	Bredde (cm)	Tykkelse (cm)	Vægt (kg)	Volume (L)	Max. load (kg)	EVA foam	Konstruktion	Ventil	Antal håndtag
YVIFP8	Hawaii / yoga - sunbed - service platform	250	160	15	21	400	410	5 mm	Knitted MSL fusion PVC	TOTORA 'V1002'	8

Accessories

YVPAD02

YVPADFLOA

Paddle og paddle float

Type	Beskrivelse
YVPAD02	3-delt paddel, aluminium v2.0 til stand-up paddling/kajaking
YVPADFLOA	Paddel flyder, justerbar til SUP og kajak paddler str. 30 x 6,9 cm

Passion for Vand

Accessories

YVFIN..

Finner

Type	Beskrivelse
YVFIN01	Yellow 9” midterfine til alle SUP boards
YVFIN02	Sæt af (2) sorte 4.5” sidefinner til YVSUP08|09|11 SUP’s
YVFIN03	Sæt af (2) sorte 4.5” finer til YVSUP14, passer til center/side bokse

YVLEAS..

Snor

Type	Beskrivelse
YVLEAS01	Snor, 8' oprullet til SUP’s op til 8'
YVLEAS02	snor, 10' oprullet til SUP’s op til 10'
YVLEAS03	snor, 12' oprullet til SUP’s op til 12'
YVLEAS04	snor, 13' oprullet til SUP’s op til 13'
YVLEAS05	snor, 14' oprullet til SUP’s op til 14'

YVPUMP01

YVPUMP02E

Pumpe

Type	Beskrivelse
YVPUMP01	Pumpe, high-pressure,dobbeltvirkende til SUP’s og platforme
YVPUMP02E	Elektrisk pumpe til SUP/Båd/Kajak, virker på både 12V bil stikkontakten, samt på 15000mAh-batteriet Puster op til 4x YVSUP11 til 15 psi/1 bar på en enkelt batteriopladning

YVSSEAT01

Sæde

Type	Beskrivelse
YVSSEAT01	Sæde til SUP & kajak, sort

YVBAG...

Tørpose (dry bag)

Type	Beskrivelse
YVBAGH02	Tørpose type "tube" sort, 2 liter
YVBAGH15	Tørpose type "tube" sort, 15 liter
YVBAGY15	Tørpose type "tube” gul, 2 liter
YVBAGH70	Tørpose type "tube" sort, 70 liter
YVBAGY70	Tørpose type "tube" gul, 70 liter

YV.KIT

Reparations sæt

Type	Beskrivelse
YVSKIT	SUP kit SUP kit lim, (5) puder, nøgle, bønder, kort, telefon etui og 2 liters tørpose
YVPKIT	Platform kit SUP kit lim, (5) puder, nøgle, bønder, kort, telefon etui og 2 liters tørpose
YVKKIT	Kayak kit SUP kit lim, (5) puder, nøgle, bønder, kort, telefon etui og 2 liters tørpose

Passion for Vand

Fun tubes

Oplev spændingen med sjove Tube fra vores YellowV-serie.

YVFUN1DON

YVFUN2DIS

YVFUN2TRI

YVFUN2BAN

Type	Navn / kategori	Oppustet størrelse (cm)	Max. lst (kg)	Nylon	PVC	Ventil	Funktioner
YVFUN1DON	Donut / towable	137	77	420 denier	24 gauge	Envejs Boston ventil	quick rope connector, 4 overdækkede håndtag, integreret vandafløb
YVFUN2DIS	Disc / towable	165	154	420 denier	28 gauge	Envejs Boston ventil	quick rope connector, 4 overdækkede håndtag, integreret vandafløb
YVFUN2TRI	Triangle / towable	145 x 188	154	840 denier	28 gauge	Envejs Boston ventil	quick rope connector, 4 overdækkede håndtag, knobeskyttere i neopren, 1 vandafløb
YVFUN2BAN	Banana / towable	112 x 201	154	840 denier	30 gauge	Envejs Boston ventil	quick rope connector, 2 overdækkede håndtag, knobeskyttere i neopren, 2 vandafløb

Slæbetov og pumpe

YVTOWRO2

YVTOWRO4

YVPUMP02E

Type	Beskrivelse
YVTOWRO2	Slæbetov til iFuntubes med floater til 2 personer - sort / gul / hvid
YVTOWRO4	Slæbetov til iFuntubes med floater til 4 personer - sort / gul / hvid
YVPUMP02E	Elektrisk pumpe til SUP/Båd/Kajak, virker på både 12V bilstikkontakten samt på 15000mAh batteri

Passion for Vand

Inflatable boats

Hvis du leder efter noget, der er let, kompakt og nemt at opbevare, skal du ikke lede længere end YellowV gummibåd-serien. Oplev stabilitet på vores rør med stor diameter og det præstations forøgende dybe-V-skrog. En rem til at fastgøre brændstoftanken eller batteriet, er indbygget i dækket som standard. De D-formede rør skaber ekstra plads inde i båden, hvilket gør YellowV gummibåde til det ideelle tilbehør at have bag i din bil, eller på bagsiden af din båd for en hurtig tur til land. På grund af vores multifunktionelle agterspejlsblokke accepterer YellowV gummibåd-serien både luft- og aluminiumsdæk. Dette giver dig mulighed for at mikse og matche, så det passer til dit behov.

Type	VB200	VB230	VB270/B	VB300/B	VB330/B
Oppustelig drop-stitch luftdæk	•	•	•	•	•
Sammenfoldelig aluminiumsdæk		•	•	•	•
Længde samlet (cm)	200	230	270	300	330
Bredde (beam) samlet (cm)	139	130	154	154	154
Indvendig længde (cm)	125	155	195	225	255
Indvendig bredde (cm)	60	60	70	70	70
Rør (Tube) diameter (cm)	41	35	42	42	42
Ventil	generic bayonet push valve				
Pakket størrelse (cm)	105 x 70 x 32	105 x 70 x 35	115 x 70 x 38	115 x 70 x 38	115 x 70 x 38
Nyttelast (kg)	250	360	485	500	570
Max. kapacitet personer	2	2	3	3+1 (child)	4
Samlet båd vægt (kg) Luftdæk / aluminiumsdæk	28 / NA	31 / 36	39 / 48	41 / 53	44 / 58
Shipping vægt (kg) luftdæk / aluminiumsdæk	33 / NA	38 / 44	44 / 52	48 / 59	51 / 65
Max. HK	3,75 kW / 5 hp	3,75 kW / 5 hp	7,5 kW / 10 hp	7,5 kW / 10 hp	11 kW / 15 hp
Design kategori	D	D	C	C	C
Standard tilbehør	båd cover, bære/opbevaringspose, fodpumpe med high-pressure kammer, reparationskit med ekstra pumpetilslutning, 2 stk. aluminiums årer, 1 stk. aluminiums bænk				
Outboard motor	Kort ben				

1.

2.

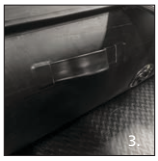
3.

4.

5.

6.

7.

8.

9.

10.

1. De vinklede hækrør og trimflapperne ved agterspejlet giver en større planende overflade og opdrift. Derudover er det afrundede stævnrør med kontinuerlige gnidningsbånd mindre tilbøjelige til at blive beskadiget.
2. Praktiske gribehåndtag er placeret ved agterspejlet.
3. Ekstra gribehåndtag er ideelt placeret til føreren under motorkørsel.
4. Åreopbevaring er placeret inde i båden, og hurtige opbevarings klemmer er placeret på toppen af rørene.
5. Bænken kan omplaceres, og en anden bænk kan installeres som ekstraudstyr.
6. Designet har en dyb V-køl med en gnidningsbeskytter. Siderørene er beskyttet med et ekstra lag PVC-stof i bunden.
7. Flere D-ringe gør det muligt at bugsere og hejse båden.
8. Overtryksventil forhindrer overoppustning.
9. En envejs aftapningsprop med lukning medfølger.
10. Der medfølger en pumpe med trykventil til at indstille det rigtige tryk.

Passion for Vand

Vælg den rigtige båd

YellowV tilbyder dig fuldt oppustelige skrog med to typer dæk. Det foretrukne dæk og længde afhænger af dine personlige ønsker og anvendelse. Har du brug for meget plads? eller skal båden passe til jolle davider? Hvor mange mennesker skal kunne nyde båden på en gang? YellowV gummibådserien fås i fem bådlængder: 200, 230, 270, 300 eller 330 cm . Ved køb kan du vælge enten et oppusteligt dæk, eller et foldbart aluminiumsdæk afhængigt af dine behov. Det, der gør YellowV gummibåd-serien unik, er de specialdesignede agterspejlsblokke, der accepterer begge dækstyper. Hvis dine behov skulle ændrer sig, er alt hvad du skal gøre at købe det ekstra dæk. Uanset hvilket dæk du vælger, er begge versioner stive, når de er installeret. De har et dybt V-skrog for større stabilitet ved både lave og høje hastigheder. Hver dæk har sine individuelle fordele - tjek specifikationer længere nede på siden

For at give den optimale frihed i brugen, er alle modeller udstyret med flere bærehåndtag , D-ringe til bugsering, løft og forankring. Det sjove starter med at vælge den rigtige båd. Forestil dig, hvilke eventyr du skal ud på: Ro i land for at opdage nye steder, udforske kystlinjen, solbade væk fra mængden, eller snorkle hvor du har lyst. Det er helt op til dig!

Anker D-ring med integreret bærehåndtag ved stævnen

Dobbelte D-ringe ved stævnen til bugsering

Dobbelte løfteringe ved stævn og agterstævn

TOPHASTIGHED	
OVERORDNET STABILITET	
EGNET TIL HEAVY DUTY BRUG	
LET AT TRANSPORTERE	
VÆGT	
PRIS	

TOPHASTIGHED	
OVERORDNET STABILITET	
EGNET TIL HEAVY DUTY BRUG	
LET AT TRANSPORTERE	
VÆGT	
PRIS	

Passion for Vand

Accessories

VBBEN..

VBCOV..

Bænk og cover

Type	Beskrivelse
VBBEN74	Ekstra aluminiumsbænk, 74 cm (til type 200 og 230)
VBBEN85	Ekstra aluminiumsbænk, 85 cm (til type 200 og 230)
VBBENBG	Sædetaske, sort med lysegrå hynde
VBCOV20	Båd cover, lys grå til 200-cm både
VBCOV23	Båd cover, lys grå til 230-cm både
VBCOV27	Båd cover, lys grå til 270-cm både
VBCOV30	Båd cover, lys grå til 300-cm både
VBCOV33	Båd cover, lys grå til 330-cm både

VB02.

Floor

Replacement/ekstra dæk

Type	Beskrivelse
VB022	Aluminiums dæk til 230-cm både
VB023	Aluminiums dæk til 270-cm både
VB024	Aluminiums dæk til 300-cm både
VB025	Aluminiums dæk til 330-cm både

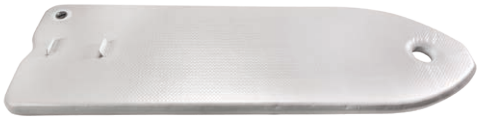

VB0..

Airdeck

Replacement/ekstra dæk

Type	Beskrivelse
VB006	Grå luftdæk til 200 cm både
VB007	Grå luftdæk til 230 cm både
VB008	Grå luftdæk til 270 cm både
VB009	Grå luftdæk til 300 cm både
VB010	Grå luftdæk til 330 cm både

VB02.

Airdeck

Type	Beskrivelse
VB027	Sort luftdæk til 270 cm både
VB028	Sort luftdæk til 300 cm både
VB029	Sort luftdæk til 330 cm både

Service Parts

Type	Beskrivelse
VBREPAIR	Reparationssæt komplet
YVPUMP01	Dobbeltvirkende håndpumpe med trykmåler
YVPUMP02E	Elektrisk pumpe til SUP/Båd/Kajak, virker på både 12V bilstikkontakten samt på 15000mAh batteri
VBPCON	Luftventil tilslutning
VBDRAIN	Afløbsprop sæt
VBHAND	Håndgreb med knap
VBVENT	Luftventil
VBCBAG	Bæretaske
VBOAR	2-delt åresæt, 152 cm til modellerne 230, 270, 300 og 330
VBOAR20	2-delt åresæt, 132 cm til model 200
VBOARL	Årelås, komplet
VBOARN	Årelås, kun møtrik

Slanger og smøremidler

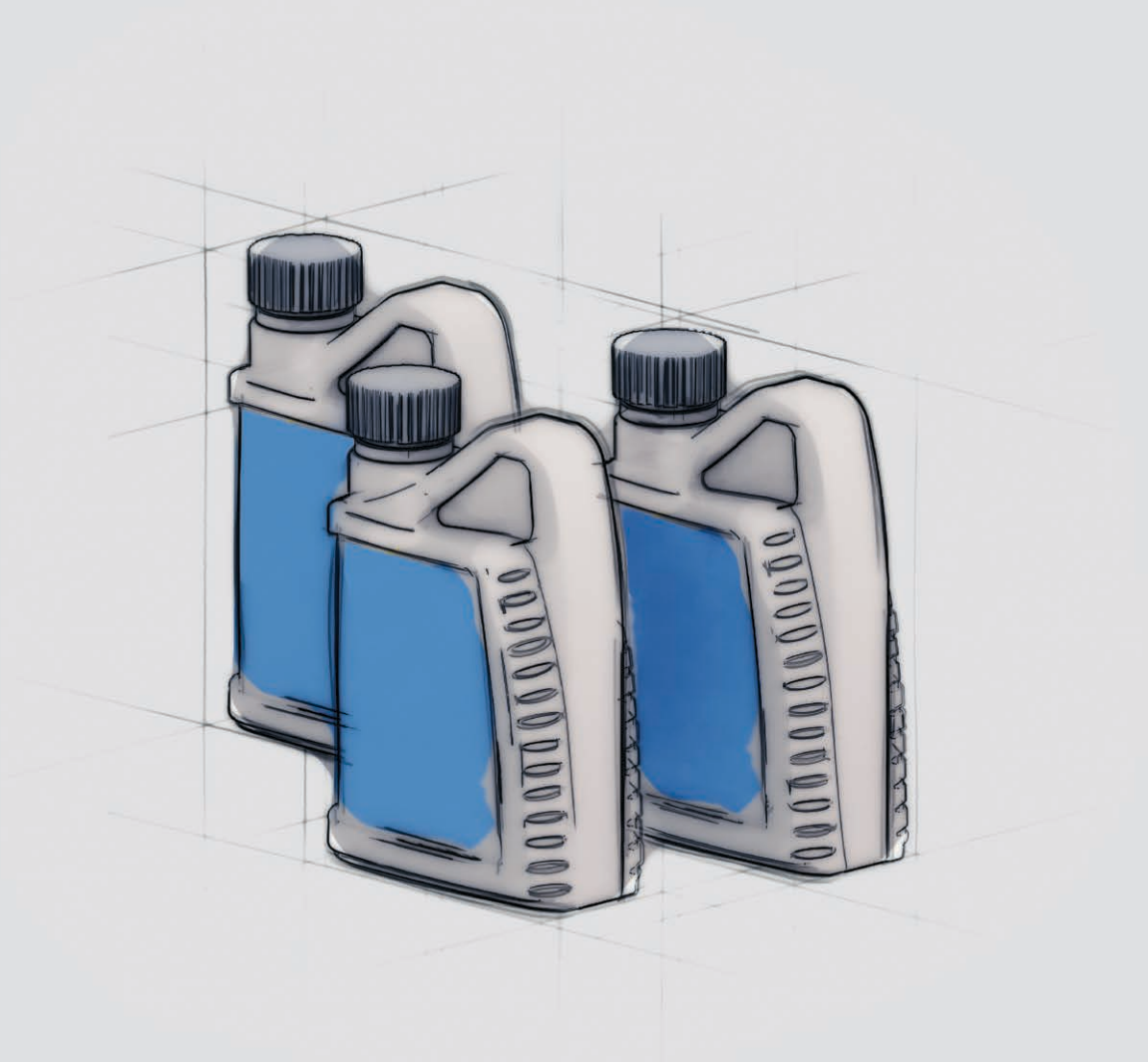

Slanger og smøremidler

Oversigt over slanger

VETUS marineslanger er af høj kvalitet og opfylder alle kravene i den gældende lovgivning til brug ombord. Vi har et meget stort udvalg af slanger til alle bådsystemer. Vores slanger er meget fleksible og ekstremt modstandsdygtige over for en række interne og eksterne påvirkninger.

DWHOSEB

Vandslange type DWHOSEB

Temperaturbestandig mellem -5 og + 65ºC

Denne slange er fremstillet af transparent PVC med spiralindlæg og er egnet til transport af drikkevand og gråt vand om bord, både sug- og tryk.

For tilgængelige størrelser se side 468.

FUHOSEA FHA115

Brændstofslange type FUHOSEA

Til transport af benzin og dieselbrændstof

Indersiden er lavet af NBR gummi og ydersiden af CR gummi. Kan bruges som brændstof-slange og som udluftningsslange. Særligt egnet til anvendelse med benzin og diesel på grund af lav permeabilitet. Type FUHOSEA opfylder standarden: ISO 7840 marinebrændstof A1

Type FHA115

Type FHA115 Særligt velegnet til brug med benzin på grund af den lave permeabilitet på mindre end 15 gr/m²/ 24 timer. Foringen er gennemsigtig nylon for brændstof- og permeationsbestandighed op til 100 °C. Disse brændstofslanger har med succes gennemgået en brandtest i 2,5 minutter. Velegnet til diesel, biodiesel (op til B100), benzin, olie og ethanol. Opfylder de højeste standarder: ISO 7840 marinebrændstof A1-15 og ISO 10088, ABYC, CARB, EPA, SAE J 1527 A1-15, NMMA Type Accepted (2618936 og 2618937), USCG A1.

For tilgængelige størrelser se side 469.

WWHOSEB

Spildevandsslange

Type WWHOSEB

Et absolut "must" for alle spildevandstanke

Kan anvendes til transport af spildevand. Denne type er lavet af hvid PVC med stålspiralindlæg

SAHOSE

Lugtfri spildevandsslanger "no smell" type SAHOSE

Et absolut must for toiletter

Denne slange er lavet af SBR gummi med indlæg af vævet syntetisk stof og stålspiral. Anbefales specielt til transport af biologisk affald fra (marine) toiletter (spildevand).

For tilgængelige størrelser se side 469.

BLHOSE

Ventilationsslange

Type BLHOSE

Til shell ventiler og ventilatorer

Type BLHOSE er lavet af PVC-belagt polyester, forstærket med ståltråd. Temperaturbestandig mellem -20° og +100ºC.

For tilgængelige størrelser se side 469.

Oversigt over slanger

Slange for væske i lukkede varme-/kølesystemer type CCHOSE

Fremragende til væsker i klimaanlæg og centralvarmesystemer

Type CCHOSE er lavet af EPDM-gummi med indlæg af vævet forstærkningsstof. Temperaturbestandig mellem +3 ° og 80 °C. Velegnet til væsker i lukkede varme- og/eller kølesystemer.

For tilgængelige størrelser se side 469.

CCHOSE

Kølevandsslange type MWHOSE

Til alle kølervæsker

Type MWHOSE er lavet af EPDM gummi med syntetisk stof og stålspiralarmering. Egnet til kølevand, både sug og tryk (maks. 2,5 bar), salt og ferskt vand. Temperaturbestandig mellem -30 og + 120°C.

For tilgængelige størrelser se side 469.

MWHOSE

Slange type HWHOSE

Ideel til brug med kaloriferer og varmtvandssystemer

Type HWHOSE er lavet af EPDM gummi med et indlæg af vævet syntetisk stof. Velegnet til drikkevand. Er temperaturbestandigt mellem -30 og + 160°C.

For tilgængelige størrelser se side 470.

HWHOSE

Silicone slange type SIHOSE

Ekstrem høj temperaturbestandighed

Type SIHOSE er lavet af højkvalitet siliconegummi med indkapslet stålspiral og vævet syntetisk indlæg med en ekstrem glat finish. Denne fleksible slange er meget modstandsdygtig over for ældning og egnet til en lang række anvendelser (udstødning, køling og gråvandsslange). Temperaturområde -54 til 177°C og op til 250°C.

Type SIHOSE opfylder alle krav iflg. ISO13363 type Class B og SAE J 2006 R1 standarden og er kun egnet til gråt spildevand.

For tilgængelige størrelser se side 470.

SIHOSE

Brændstof påfyldningsslange type FFHOSE

Ekstremt fleksibel!

Denne type slange, lavet af NBR-gummi med stålspiralindlæg, er velegnet til benzin og dieselolie. Type FFHOSE opfylder kravene i SAE J 1527 og standarden ISO 7840 marinebrændstof A1 og er modstandsdygtig over for temperaturer fra -30 ° til 100 °C.

For tilgængelige størrelser se side 470.

FFHOSE

Oversigt over slanger

Flexsibel udstødningsslanger type SLANG

Fleksibel og stærk, sparer værdifuld installationstid

VETUS udstødningsslange type SLANG er den mest fleksible slange på grund af den øgede spiralforstærkning og det ekstremt smidige gummi. Den helt glatte indvendige overflade reducerer modtrykket i motoren. Udstødningsslanger med en indvendig diameter op til Ø 152 mm har en bøjningsradius på 1,5 x diameteren. Udstødningsslanger med en indvendig diameter på mere end Ø 152 mm har en bøjningsradius på det dobbelte af diameteren.

Specifikationer

Certificering: Lloyds godkendt, SAE J2006 R2
Temperatur: Kontinuerligt driftstemperaturområde: -30 °C til +100 °C; kan modstå kortvarige eksponeringer op til +115 °C.
Konstruktion: EPDM-gummislange, højstyrke syntetisk tekstil og stålfjederforstærkning, EPDM-gummibeklædning.
Glat inderside: En glat boring reducerer modtrykket, forbedrer strømningshastigheden og systemets ydeevne.
Anvendelse: Designet til levering af vådudstødningsgasser og havvand i marine motor kølesystemer.

For tilgængelige størrelser se side 470

En motor med en udstødningsmanifold med en ydre diameter på 57 mm kan tilsluttes til 60 mm VETUS udstødningsslange. I dette tilfælde kan VETUS vandlås, dæmper, svanehals og udstødningsgennemføring med en størrelse på Ø 60 mm anvendes.

Udstødningslanger type SLANGR

RINA-godkendt og ultrafleksibel

Certificeret af RINA bygger VETUS SLANGR-udstødningsslangen videre på det betroede "SLANG"-design med forbedret spiralforstærkning og ekstremt smidigt gummi. Derudover reducerer den helt glatte inderside motorens modtryk.

Specifikationer

Certificering: RINA-godkendt, ISO 13363
Temperatur: Kontinuerligt driftstemperaturområde: -30 °C til +100 °C
Konstruktion: NBR-blandingsgummislange, højstyrke syntetisk tekstilforstærkning med stålfjedertråd og en slid-/ozonbestandig kappe.
Glat inderside: En glat boring reducerer modtrykket, forbedrer strømningshastigheden og systemets ydeevne.
Anvendelse: Velegnet til udledning af gasser og brændstoffer anvendt i varme- og kølesystemer.

For tilgængelige størrelser se side 470.

HCS og HCHDS (heavy duty) Spændebånd er lavet af rustfrit stål AISI 316. For mere information om slangespændebånd på side 440.

DWHOSEB

Type	Indvendig Ø mm	Udvendig Ø mm	Vægt kg/m	Max. tryk bar	Bøjnings-radius mm	Hel rulle (m)	HCHD(S) Spændebånd passer til.		HCS Spændebånd passer til.		
DWHOSE10B	10	16	0,16	7	20	30			HCS12		
DWHOSE12B	12	18	0,18	7	25	30			HCS12		
DWHOSE16B	16	22	0,24	6	35	30			HCS16	HCS20	
DWHOSE19B	19	26	0,32	5	50	30			HCS16	HCS20	HCS25
DWHOSE25B	25	33	0,53	5	60	30			HCS25	HCS32	
DWHOSE28B	28	36	0,57	4,5	66	30	HCHD(S)034		HCS25	HCS32	
DWHOSE30B	30	38	0,60	4,5	70	30	HCHD(S)037		HCS25	HCS32	
DWHOSE32B	32	40	0,56	4,5	75	30	HCHD(S)037	HCHD(S)040	HCS32	HCS40	
DWHOSE35B	35	44	0,73	4	80	30	HCHD(S)043		HCS32	HCS40	
DWHOSE38B	38	47	0,80	4	90	30	HCHD(S)043	HCHD(S)047	HCS32	HCS40	
DWHOSE40B	40	49	0,87	3	95	10	HCHD(S)047		HCS32	HCS40	
DWHOSE45B	45	55	1,10	3	105	10	HCHD(S)051	HCHD(S)055	HCS40	HCS50	
DWHOSE50B	50	60	1,20	3	125	10	HCHD(S)059		HCS50		

Oversigt over slanger

FUHOSEA - FHA115A

Type	Indvendig Ø mm	Udvendig Ø mm	Vægt kg/m	Max. tryk bar	Bøjnings-radius mm	Hel rulle (m)	HCHD(S) Spændebånd passer til.		HCS Spændebånd passer til.	
FUHOSE05A	5	11	0,13	10	22	30			HCS08	HCS12
FUHOSE06A	6	13	0,16	10	25	30			HCS08	HCS12
FUHOSE08A	8	16	0,24	10	30	30			HCS12	
FUHOSE10A	10	18	0,28	10	35	30			HCS12	HCS16
FUHOSE13A	13	22	0,39	10	50	30			HCS16	HCS20
FUHOSE16A	16	25	0,45	10	60	30			HCS16	HCS20
FUHOSE19A	19	28	0,52	10	80	30			HCS20	HCS25
FUHOSE25A	25	35	0,73	10	110	30	HCHD(S)034		HCS25	HCS32
FHA11508A	8	16,7	0,24	17,2	22	76				HCS12
FHA11510A	10	18,4	0,30	17,2	22	76				HCS12

WWHOSEB

Type	Indvendig Ø mm	Udvendig Ø mm	Vægt kg/m	Max. tryk bar	Bøjnings-radius mm	Hel rulle (m)	HCHD(S) Spændebånd passer til.		HCS Spændebånd passer til.	
WWHOSE16B	16	22	0,23	6	35	30			HCS16	HCS20
WWHOSE19B	19	26	0,32	5	50	30			HCS16	HCS20
WWHOSE25B	25	33	0,53	5	60	30			HCS25	HCS32
WWHOSE38B	38	47	0,80	4	90	30	HCHD(S)043	HCHD(S)047	HCS32	HCS40
WWHOSE45B	45	55	1,10	3	105	10	HCHD(S)051	HCHD(S)055	HCS40	HCS50

SAHOSE

Type	Indvendig Ø mm	Udvendig Ø mm	Vægt kg/m	Max. tryk bar	Bøjnings-radius mm	Hel rulle (m)	HCHD(S) Spændebånd passer til.	HCS Spændebånd passer til.		
SAHOSE16	16	26	0,45	3	50	20		HCS16	HCS20	HCS25
SAHOSE19	19	29	0,55	3	65	20		HCS20	HCS25	
SAHOSE25	25	36	0,72	3	75	20	HCHD(S)034	HCS25	HCS32	
SAHOSE38	38	48	1,15	3	100	20	HCHD(S)047	HCS32	HCS40	
SAHOSE51	51	62	1,15	3	125	20	HCHD(S)051	HCS50	HCS40	

BLHOSE

Type	Indvendig Ø mm	Udvendig Ø mm	Vægt kg/m	Max. tryk bar	Bøjnings-radius mm	Hel rulle (m)
BLHOSE310A	79	85	0,2	-	47	10
BLHOSE410A	102	108	0,2	-	61	10

CCHOSE

Type	Indvendig Ø mm	Udvendig Ø mm	Vægt kg/m	Max. tryk bar	Bøjnings-radius mm	Hel rulle (m)
CCHOSE16	16	30	0,54	1.5	112	20

MWHOSE

Type	Indvendig Ø mm	Udvendig Ø mm	Vægt kg/m	Max. tryk bar	Bøjnings-radius mm	Hel rulle (m)	HCHD(S) Spændebånd passer til.		HCS Spændebånd passer til.	
MWHOSE19	19	28	0,39	2.5	29	20			HCS20	HCS25
MWHOSE25	25	34	0,51	2.5	38	20			HCS25	HCS32
MWHOSE32	32	41	0,71	2.5	48	20	HCHD(S)040		HCS32	HCS40
MWHOSE38	38	47	0,88	2.5	57	20	HCHD(S)043	HCHD(S)047	HCS32	HCS40
MWHOSE51	51	60	1,15	2.5	77	20	HCHD(S)059		HCS50	

Oversigt over slanger

HWHOSE

Type	Indvendig Ø mm	Udvendig Ø mm	Vægt kg/m	Max. tryk bar	Bøjnings-radius mm	Hel rulle (m)	HCS Spændebånd passer til.		
HWHOSE13	13	23	0,36	8	95	10	HCS16	HCS20	
HWHOSE16	16	26	0,40	8	110	10	HCS16	HCS20	HCS25

SIHOSE

Type	Indvendig Ø mm	Udvendig Ø mm	Vægt kg/m	Max. tryk bar	Bøjnings-radius mm	Hel rulle (m)	HCHD(S) Spændebånd passer til.	HCS Spændebånd passer til.
SIHOSE25	25	35	0,60	5.0	62	20	HCHD034	HSC25
SIHOSE32	32	41	0,73	4.5	80	20	HCHD040	HSC32
SIHOSE38	38	47	0,85	4.0	95	20	HCHD043	HSC40
SIHOSE51	51	61	1,31	4.0	150	20	HCHD059	HSC50
SIHOSE63	63	74	1,60	3.5	190	20	HCHD073	HSC60
SIHOSE76	76	87	2,06	3.5	225	20	HCHD085	HSC75
SIHOSE102	102	113	2,70	2.0	360	20	HCHD0112	HSC110

FFHOSE

Type	Indvendig Ø mm	Udvendig Ø mm	Vægt kg/m	Max. tryk bar	Bøjnings-radius mm	Hel rulle (m)	HCHD(S) Spændebånd passer til.		HCS Spændebånd passer til.	
FFHOSE38	38	50	1,1	4	76	20	HCHD(S)047		HCS40	
FFHOSE51	51	63	1,5	4	102	20	HCHD(S)059	HCHD(S)063	HCS50	HCS60

SLANG

Type	Indvendig Ø mm	Udvendig Ø mm	Vægt kg/m	Max. tryk bar	Bøjnings-radius mm	Hel rulle (m)	HCHD(S) Spændebånd passer til.		HCS Spændebånd passer til.	
SLANG30	30	38	0,55	4	45	20	HCHD(S)037		HCS25	HCS32
SLANG40	40	48	0,79	4	60	20	HCHD(S)047		HCS32	HCS40
SLANG45	45	53	0,88	4	68	20	HCHD(S)051		HCS40	HCS50
SLANG50	51	59	1,0	4	77	20	HCHD(S)059		HCS40	HCS50
SLANG57	57	65	1,1	3.3	86	20	HCHD(S)063		HCS50	HCS60
SLANG60	60	68	1,2	3.3	90	20	HCHD(S)068		HCS50	HCS60
SLANG65	65	73	1,3	3.3	98	20	HCHD(S)068	HCHD(S)073	HCS60	
SLANG75	76	84	1,4	3.3	114	20	HCHD(S)085		HCS75	
SLANG90	90	98	1,9	2	135	20	HCHD(S)097		HCS90	
SLANG100	102	110	2,3	2	153	20	HCHD(S)104		HCS90	HCS110
SLANG110	110	119	2,8	2	165	20	HCHD(S)112		HCS110	
SLANG125	127	137	3,3	2	191	20	HCHD(S)130		HCS130	
SLANG150	152	163	4,4	2	228	20	HCHD(S)162		HCS150	
SLANG200	203	218	6,8	2	406	14	HCHD(S)213		HHCS200	
SLANG250	254	270	8,5	2	508	12	HCHD(S)260		HHCS250	
SLANG300	305	323	10,8	2	606	12	HCHD(S)300		HHCS300	

SLANGR

Type	Indvendig Ø mm	Udvendig Ø mm	Vægt kg/m	Max. tryk bar	Brudtryk min. (bar)	Bøjnings-radius mm	Hel rulle (m)	HCHD(S) Spændebånd passer til.	HCS Spændebånd passer til.
SLANG30R	30	38	0,6	2,5	10	45	20	HCHDS037	HCS32
SLANG40R	40	48	0,8	2,5	10	60	20	HCHDS047	HCS40
SLANG60R	60	68	1,2	2,5	10	90	20	HCHDS063	HCS60
SLANG65R	65	73	1,3	2,5	10	98	20	HCHDS068	HCS60
SLANG75R	76	84	1,7	2,5	10	114	20	HCHDS079	HCS75
SLANG90R	90	99	2,0	2,5	10	180	20	HCHDS097	HCS90
SLANG150R	152	164	5,9	2,5	10	610	20	HCHDS162	HCS150

Smøremidler

VETUS har en bred vifte af høj kvalitet smøremidler til marine dieselmotorer, gearkasser, hydraulisk styring, power hydrauliske systemer og bovpropeller. En særlig linje for 2-takts og 4-takts påhængsmotorer og til sterndrives er også tilgængelig.

Marine dieselmotor mineralolie

Passer til de fleste marine dieselmotorer og generatorsæt, med eller uden turboladning.

Tekniske data
API CI-4/SL

VMD15

Type	Beskrivelse	
VMD151	1 L	15W-40
VMD154	4 L	15W-40
VMD1520	20 L	15W-40

Marine dieselmotor syntetisk olie

Specielt udviklet til høj ydelse i moderne marine dieselmotorer og generatoranlæg.

Tekniske data
API CI-4

VMD10

Type	Beskrivelse	
VMD101	1 L	10W-40
VMD104	4 L	10W-40

Hypoid gearolie til drev

Velegnet til bovpropeller og påhængsmotorer og udenbords Z-drev, der kræver GL-5 olie.

Tekniske data
API GL-5

VBT

Type	Beskrivelse	
VBT05	500 ml	80W-90

Transmissionsolie

Velegnet til alle marine transmissioner, hvor automatgearolie (ATF) Dexron IID eller Suffix A er angivet.

Tekniske data
DEXRON II-D

VTF1

Type	Beskrivelse
VTF1	1 L

Olie til hydraulisk styring

Meget tynd olie til hydraulisk styring for optimal funktion ved alle temperaturer.

Tekniske data
DIN 51524

VHS1

Type	Beskrivelse	
VHS1	1 L	22 CST

Hydraulikolie

For Power hydrauliske systemer, har dette produkt en særlig høj EP- og korrosionsbestandige egenskab.

Tekniske data
DIN 51524-2 HLP

VHT

Type	Beskrivelse	
VHT1	1 L	ISO VG 46
VHT4	4 L	ISO VG 46
VHT20	20 L	ISO VG 46

Smøremidler

2-takts olie til udenbordsmotorer

Egnet til 2-takts udenbordsmotorer.

VTS

Tekniske data
NMMA (BIA) TC-W3

Type	Beskrivelse
VTS1	1 L

4-takt olie til udenbordsmotorer

Anbefales til smøring af høj hastighed 4-takts påhængsmotorer under hård belastning.

VFS

Tekniske data
NMMA FC-W

Type	Beskrivelse	
VFS251	1L	25W-40
VFS101	1L	10W-30

Z-drevsolie

Specielt udviklet til transmissioner, der anvendes til vandsport såsom påhængsmotordrev og Z-drev. Enestående modstand mod fugt, fremragende beskyttelse mod rust og korrosion.

Tekniske data
API: GL-4/5 SAE 75W-90

VSD

Type	Beskrivelse	
VSD7505	500 ml	75W-90

Organisk kølemiddel -38˚C

En moderne organisk kølervæske til alle typer motorer lavet af støbejern, stål eller aluminium. Fås i 1 liter (VOC1) og 4 liter (VOC4). Farve på væsken er grøn med et gult skær.

VOC

Type	Beskrivelse
VOC1	1 L
VOC4	4 L

Olielænsepumpe

Denne pumpe er til tømning af bundkar eller gearkasse. Leveres komplet med slange.

CARTERP

Type	Beskrivelse
CARTERP	Manuel olielænsepumpe, messing, incl. slanger

Teflonspray

Et bredt anvendeligt smøremiddel til rensning, smøring og beskyttelse mod snavs og fugt.

VTEFS

Type	Beskrivelse
VTEFS	400 ml

Vandfast fedt

Lithium sæbe fortykket fedt med fremragende vandfortrængende egenskaber, selv i saltvand.

Tekniske data
N.L.G.I. Klasse 2, DIN 51 502, KP 2 K-30

VSG

Type	Beskrivelse
VSG	600 gr

Reservedele

VETUS produkter er fremstillet efter de højeste kvalitetsstandarder. Ved kun at bruge originale VETUS reservedele beskytter du din investering og vedligeholder de unikke garantibetingelser. Vores forhandlernet er forpligtet til at levere de rigtige dele til enhver tid og sted, hvor du har brug for det.

VETUS Parts Finder; for at få nem adgang til reservedelskoder

Dette værktøj, som findes på VETUS-webside, giver dig nem adgang til reservedelskoder til VETUS-motorer og udstyr, til både nuværende og ældre modeller. Så når du kigger efter reservedele, skal du altid kontrollere vores reservedelsfinder for at undgå fejl før du bestiller. Husk at ikke alle de viste dele er tilgængelige eller på lager.
Din lokale forhandler kan informere dig om tilgængelighed.

Hvorfor VETUS reservedele?
- Originale reservedele opfylder VETUS garantibetingelser
- Stort lager og hurtig levering
- Tilgængelig via vores omfattende forhandlernetværk
- Originale reservedele har dokumenteret kvalitet

VETUS Dieselmotor reservedele

Alle motorreservedele er fremstillet efter de samme kvalitetsstandarder som den originale motor og underlagt strenge testprocedurer. Takket være korte kommunikationsveje med vores leverandører og avancerede testfaciliteter kan vi tilbyde høj kvalitet og de mest omfattende garantibetingelser på markedet.

VETUS Diesel servicekit

Regelmæssig vedligeholdelse af motoren og daglig kontrol vil bidrage til at undgå ubehagelige overraskelser, mens du er ude på vandet! For at gøre dit liv lettere er et VETUS Diesel servicekit tilgængeligt for næsten enhver type VETUS marinedieselmotor. Sørg for at have dit typenummer ved hånden, når du bestiller dit kit hos din forhandler for at sikre, at du bestiller det rigtige servicekit. Dette nummer kan findes på mærkaten på din motor.

Følgende dele er includeret i reservedelskittet
- Oliefilter
- Brændstoffilter
- V-rem
- Impeller
- Pakning

VETUS Service netværk

Som ejer af en VETUS motor/produkt håber vi, at du kan nyde din tid på vandet uden problemer. Regelmæssig service og vedligeholdelse er naturligvis meget vigtigt, alligevel kan selv de mest pålidelige produkter undertiden udvikle et problem. Med VETUS verdensomspændende servicenetværk vi er i stand til at hjælpe dig med dine uventede problemer. Vi kan hjælpe dig så hurtigt som nødvendigt. De fleste reservedele er på lager i vores centrallagre, fra O-ringe til generatorer og fra oliefiltre til varmevekslere, for både nuværende og udgåede VETUS motorer og produkter.

SERVICE & SUPPORT

Index

A	Aftræksventilatorer	342 - 344
	Akkumulator tank	185
	Aksel anoder	451
	Aksler	100
	Akustiske materialer	58 - 60
	Angleflex	98 - 99
	Anker	382 - 383
	Ankerspil	350 - 378
	Ankerspil	348
	Ankerspil (hydraulisk)	358
	Ankerspil tilbehør	379
	Ankerstop spænder	386
	Ankerstrammer	389
	Anoder	448 - 454
	Anti hævert	340 - 341
B	Bade stiger	418 - 420
	Badestiger	418 - 420
	Batteri boks	273
	Batteri hovedafbryder	245, 276
	Batteri kabler	278
	Batteri omskifter	276
	Batteri splitter	278
	Batteribox	276
	Batterier	274 - 275
	Batterikabler	278
	Batterikontakter	276
	Batteriladere	272
	Batteriterminaler	272
	Begrænsnings kontakter for styring	264
	Benzin filter	161
	Benzindampe detektor	152
	Betjeninger til ankerspil	379, 381
	Betjeningspanel DC bovpropeller	241
	Betjeningspaneler (hydrauliske bovpropeller)	242
	Betjeningspaneler bov og hækpropeller	240 - 241
	Betjeningsudstyr ankerspil	379
	Blæser (Elektriske)	342
	Boiler	182 - 183
	Bord piedestaler	415
	Borde	416
	Bovpropel (Elektrisk)	228 - 230
	Bovpropel (Hydraulisk)	234 - 235
	Bovpropel anoder	454
	Bovpropel kontrolpaneler	240
	Bovpropel tilbehør	244 - 245
	Bovpropel tunnelrør	238
	BOW PRO bovpropeller	222 - 227
	Bow ruller	383 - 384
	Brædstof (Splash-stop)	162
	Brændstof filter	157
	Brændstof tanke	163 - 165
	Brændstof tyveri beskytter	170
	Brændstofrenser	162
	By-pass ventil	299
C	Capstan	376 - 378
	Cawl ventiler	337 - 339
	Cutlass lejer	105
	Cylindre	292- 294
D	Dæksgennemføring	439
	Dæksluger	312 - 318
	Dæksluger	312 - 317
	Dækventiler	334 - 335
	Detektorer	152
	Diesel filter	161
	Diesel motorer	22 - 38
	Dobbel stationsenhed	49
	Dør hægsler	322
	Dorade ventiler	341
	Drev for propeller aksel	98 - 99
	Drikkevandstanke	177 - 180
E	Elektrisk fjernbetjening (bovpropeller)	243
	Elektrisk Fremdrift	64 - 85
	Elektronisk motor panel	46 - 47
	E-Line	71 - 79
	E-POD	70
F	Feksibel kobling	94 - 97
	Fektibel Tanke	206
	Fenderliste	423 - 426
	Filter (Brændstof / vandudskiller)	157 - 161
	Filter (No smell)	169, 206 - 207
	Filter (Søvands si)	52 - 56
	Fireport	57
	Fittings	428
	Fittings til tanke (vinklet)	429
	Fjernbetjeninger til ankerspil	379
	Fjernbetjeninger til bovpropeller	241
	Fjernbetjeninger til motorer	44 - 47
	Flybridge luge	322
	Fod kontakter	380
	Forrude visker system	326 - 327
G	Gas / Vand separator	128
	Gasdæmper	427
	Gasdetektor	152
	Generator sæt	270 - 271

	Gummileje	105
H	Håndliste	421
	Håndtag	387
	Horn	417 - 418
	Hybridfremdrift	86
	Hydraulik olie	253, 294
	Hydraulik pumpe	250, 260 - 261
	Hydraulik tank	252
	Hydraulisk bow propel	234 - 235, 257 - 258
	Hydraulisk fremdrift	262
	Hydraulisk powerpack	263
	Hydraulisk servostyring	260
	Hydraulisk udenbords styring	294
	Hydrauliske ankerspil	265
	Hydrauliske bovpropel joysticks	255
	Hydrauliske pumper (elektrisk)	263
	Hydrauliske ventiler og kontrol enheder	254
I	Indpektions låg	188
	Indtrækkelig BOW PRO bovpropel	233
	Inspektionsport for tanke	167 - 168, 187, 211
	Installationssæt spildevandstanke	213
	Instrumenter	144 - 147
J	Joystick (hydraulisk bovpropel kontrol)	242, 255 - 256
K	Kabel terminaler	278
	Kabelholder	49
	Kabelstyring	443
	Kabine indgang	321
	Kabler (Batteri)	278
	Kæde	388 - 389
	Kæde snuppere	389
	Kæde stopper	386
	Kædestrammer	389
	Kædestrammere	386
	Kaloriferer	182 - 183
	Kikkert	427
	Klamper	422
	Klarsigsruder	327
	Kobberrør	299
	Koblinger (fleksibel)	94 - 97
	Kølevandsfilter	54 - 57
	Kontakt paneller	150 - 151
	Kontraventil (Hydraulik)	299
	Kontrolpanel spildevandstank	209
	Kontrolpaneler toiletter	196
	Koøjer	307 - 311
	Kugle ventil	431, 433, 213
	Kugleled til kabler	49
L	Lænsepumpe	442
	Lænsepumpe spildevand	210
	Landstrømstilslutninger	279 - 280
	Lås (Push-button)	447
	Lejer	105 - 106
	Luft ventil	126 - 127
	Luftventilation	428
	Luge justeringsanordninger	426
	Luger	312 - 318
	Lydisolering	58 - 61
M	Magnetspole	277, 380
	Målere og Sender	144 - 147
	Manifold	431
	Mekaniske motorkontroller	44 - 45
	Mixer	133
	Monteringsbeslag	61
	Monteringsbeslag til vandlås	131
	Motor fjernbetjening	46 - 47
	Motor instrument panel	139 - 141
	Motor ophæng (Fleksibel)	50 - 51
	Motor Shut-off	49
	Motor stop-håndtag	49
	Motorer	22 - 38
	Mufler	119, 124
N	Niveau kontakt	442
	Niveau sensorer	149
	No smell filter (Brændstof)	169
	No smell filter (spildevand)	206 - 207
	Nødudgang	312 - 318
	Nylon slange	299
O	Olie	471 - 472
	Olie / spildevands udskiller	56
	Olie køler	261
	Overbelastningssikring	380
P	Padehat ventiler	335
	Piedestaler	409 - 413
	Plan dæk luge	315
	Poly-wood plader	446
	Power Paks (elektro-hydraulisk)	263
	Propel aksel anoder	453
	Propel aksel og rør	100 - 104
	Propeller	108 - 109
	Proportionelle ventiler	256
	Pullerter	422
	Pumper	442
	Pumper (trykvandsanlæg)	184 - 185
	Push-pull kabel	48

Index

R
Rat 284 - 288
Ratpumpe flanger 298
Reb 388
Rebskærer 110
Regnsensor (automatisk) 330
Relæer 277
Rimdrive 231
Ror 300 - 301
Ror tilbagemeldinger enhed 147
Rorposition føler 147

S
Sæde ben 409
Sæde overtræk 406
Sæder 395
Sani-processor 199 - 200
Scepter fødder 421
Sceptere 421
Sejldrev 32
Sejldrevs kit 32
Service kit 473
Sier 52 - 56
Sikringer og sikringsholder 245, 277
Sjækler 387
Skridsikker dækbelægning 446
Skroggennemføring fittings 429 - 432
Slager 466
Slange adaptere 131, 215
Slange fittings 428 - 433
Slange spændebånd 440 - 441
Slange tilslutninger 132 - 133, 428 - 429
Smøremidler 471
Snuppe krog 389
Solas Motorer til redningsbåde 30
Specialfremstillet båd vinduer 319 - 323
Spildevands tilslutninger 216
Spillevand / olieudskiller 56
Spillevands kontrol panel 209
Spillevands pump 210
Spillevands tank 201 - 206
Spin-on filter 157 - 158
Splash-stop (Brændstof) 162 - 163
Splillevands tank tilbehør 207 - 216
Stabilisatorer 258 - 259
Stik og fatninger 447
Stole 395 - 408
Styre pump 291- 293
Styresystem 290
Styresystemer kommercielle brug 296 - 297
Styresystemer til påhængsmotorer 294 - 295
Sugerør 190
Sump pumpe 472
Superyacht ankerspil og capstans 392
Svanehals 124 - 125
Swivel 387

T
Tændingsbeskyttende Bow propel 232
Tank fittings 211
Tank frisker 207
Tank måler og senser 144 - 149
Tank sender 189
Tank sensorer 149 - 150
Tanke 163 - 165, 177 - 181, 201 - 206
Tanke fleksible 181, 206
Tanker: ¤ Brændstof - Hård 164 - 165
Tanker: ¤ Drikkevand - Fleksibel 177 - 180
Tanker: ¤ Spildevand - Hård 201 - 205
Terminaler (Batteri) 278
Termostatmikser 190
Tidsforsinkelses enhed (bovpropeller) 244
Tilslutningsdele (styresystemer) 300
Tilslutningskabler (bovpropeller) 244 - 245
Tilslutningssæt til tanke 166
Toileter 195 - 198
Trådløs fjernbetjening 243
Tromlevindespil 372
Trykvand system 184 - 185
Trykvandsanlæg system 184 - 185
T-stykker 435 - 436
Tunneler (bovpropeller) 238

U
Udenbords styresystem 294
Udluftnings nipler 438
Udstødnings gennemføring 129
Udstødningsgennemføring 129
Udvælgelsesguide for ankerspil og tilbehør 390 - 391
Ultralyd sensor 149, 171, 189, 208

V
Vacum ventil for spildevandstanke 208
Vand separator / filter 128
Vandblander 133
Vandfilter 52 - 56
Vandintag 428, 430, 432
Vandlås 116 - 124
Vandsmurt stævnrør 100 - 104
Vandvarmere / kaloriferer 182 - 183
Varmeelement varmere / kaloriferer 190
V-CAN 15 - 17
Ventilation 334 - 338

	Ventilationsspjæld	336
	Ventiler	216
	Ventiler (proportional)	256
	Vinduesvasker system	329 - 330
	Vinduesvisker arme og blade	324 - 327
	Vinduesvisker kontrol	330
	Vinduesvisker motor	324
	Vinduesvisker system	329
	Vinduesviskere heavy duty	328
Y	YellowV	455
Z	Zink anoder	448

Bemærkninger

All VETUS products and the VETUS brand logos are the exclusive property of VETUS B.V., the Netherlands. They are protected world-wide by international law. Due to the ever changing marine industry, we reserve the right to alter product specifications and design without prior notice. Upgraded models or new products may be released to replace old models. We have endeavoured to provide the most up-to-date information in this catalogue on items current at the time of printing. We accept no liability for any product changes in size or specification that may occur during the life of this catalogue - or to possible incorrect product sizes or specifications shown in this catalogue. For our full trading terms and conditions including warranty and our retention of title claim - see our website. Possession of this catalogue does not guarantee the right of supply of goods.

CREATOR OF BOAT SYSTEMS